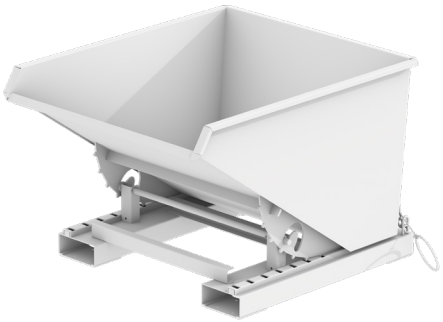

PRIJSLIJST 0726 NL-BE

HEFTRUCK AANBOUWAPPARATUUR

BEDRIJFSUITRUSTING

MILIEU-OPSLAGTECHNIEK

CONTAINERS VOOR GEVAARLIJKE STOFFEN

INNOVATIE – CONSTRUCTIE – PRODUCTIE

...sinds 1966

Prijslijst 0726 nl-BE
Heftruck aanbouwapparatuur

Vatgrijper Type 3P	Categorie	Prijs	Vrachtkosten	Prijs inclusief vrachtkosten
3P, gelakt	B	942,–	85,–	1027,–
3P, vuurverzinkt	B	990,–	85,–	1075,–

Kiepcontainer Type 3S	Categorie	Prijs	Vrachtkosten	Prijs inclusief vrachtkosten
3S 300, gelakt	A	1244,–	120,–	1364,–
Deksel, verzinkt	A	174,–	18,–	192,–
Wielenset, polyamide, Draagkracht 1050 kg/wielenset	A	136,–	15,–	151,–
3S 300, vuurverzinkt	A	1342,–	165,–	1507,–
Deksel, verzinkt	A	174,–	18,–	192,–
Wielenset, polyamide, Draagkracht 1050 kg/wielenset	A	136,–	15,–	151,–
3S 600, gelakt	A	1300,–	165,–	1465,–
Deksel, verzinkt	A	196,–	22,–	218,–
Wielenset, polyamide, Draagkracht 1050 kg/wielenset	A	136,–	15,–	151,–
3S 600, vuurverzinkt	A	1402,–	165,–	1567,–
Deksel, verzinkt	A	196,–	22,–	218,–
Wielenset, polyamide, Draagkracht 1050 kg/wielenset	A	136,–	15,–	151,–

Kiepcontainer Type 4A	Categorie	Prijs	Vrachtkosten	Prijs inclusief vrachtkosten
4A 600, gelakt	A	1103,–	120,–	1223,–
Deksel, verzinkt	A	196,–	22,–	218,–
Containerbak olie- en waterdicht gelast	A	78,–	0,–	78,–
4A 600, vuurverzinkt	A	1250,–	120,–	1370,–
Deksel, verzinkt	A	196,–	22,–	218,–
Containerbak olie- en waterdicht gelast	A	78,–	0,–	78,–
4A 900, gelakt	A	1239,–	165,–	1404,–
Deksel, verzinkt	A	223,–	27,–	250,–
Containerbak olie- en waterdicht gelast	A	78,–	0,–	78,–
4A 900, vuurverzinkt	A	1424,–	165,–	1589,–
Deksel, verzinkt	A	223,–	27,–	250,–
Containerbak olie- en waterdicht gelast	A	78,–	0,–	78,–
4A 1200, gelakt	A	1327,–	165,–	1492,–
Deksel, verzinkt	A	223,–	26,–	249,–
Containerbak olie- en waterdicht gelast	A	121,–	0,–	121,–
4A 1200, vuurverzinkt	A	1558,–	165,–	1723,–
Deksel, verzinkt	A	223,–	26,–	249,–
Containerbak olie- en waterdicht gelast	A	121,–	0,–	121,–

Vatgrijper Type 4P	Categorie	Prijs	Vrachtkosten	Prijs inclusief vrachtkosten
4P, gelakt	B	578,–	28,–	606,–
4P, vuurverzinkt	B	551,–	28,–	579,–

Vatgrijper Type 4P-D	Categorie	Prijs	Vrachtkosten	Prijs inclusief vrachtkosten
4P-D120, gelakt	B	578,–	28,–	606,–
4P-D120, vuurverzinkt	B	551,–	28,–	579,–
4P-D220, gelakt	B	578,–	28,–	606,–

Prijzen in EURO
Levering af fabriek DE-46354 Südlohn / DE-38820 Halberstadt, onverpakt
Transportkosten voor leveringen binnen België (CPT)

BAUER GmbH
Eichendorffstr. 62
46354 Südlohn, Germany

Tel. +49 2862 70 90
info@bauer-suedlohn.com
www.bauer-suedlohn.com

Geschäftsführer
Patrick Bauer, Pascal Bauer
Amtsgericht Coesfeld HRB 5259

TÜVNORD
TÜV NORD CERT GmbH
DIN EN ISO 9001
tuev-nord.de

Prijslijst 0726 nl-BE
Heftruck aanbouwapparatuur

Vatgrijper Type 4P-D	Categorie	Prijs	Vrachtkosten	Prijs inclusief vrachtkosten
4P-D220, vuurverzinkt	B	551,–	28,–	579,–

Kiepcontainer Type AK	Categorie	Prijs	Vrachtkosten	Prijs inclusief vrachtkosten
AK 50, gelakt	A	802,–	120,–	922,–
Deksel, verzinkt	A	140,–	16,–	156,–
Wielenset, polyamide, Draagkracht 1050 kg/wielenset	A	136,–	15,–	151,–
Containerbak olie- en waterdicht gelast	A	78,–	0,–	78,–
AK 50, vuurverzinkt	A	956,–	120,–	1076,–
Deksel, verzinkt	A	140,–	16,–	156,–
Wielenset, polyamide, Draagkracht 1050 kg/wielenset	A	136,–	15,–	151,–
Containerbak olie- en waterdicht gelast	A	78,–	0,–	78,–
AK 75, gelakt	A	897,–	120,–	1017,–
Deksel, verzinkt	A	192,–	21,–	213,–
Wielenset, polyamide, Draagkracht 1050 kg/wielenset	A	136,–	15,–	151,–
Containerbak olie- en waterdicht gelast	A	78,–	0,–	78,–
AK 75, vuurverzinkt	A	1048,–	165,–	1213,–
Deksel, verzinkt	A	192,–	21,–	213,–
Wielenset, polyamide, Draagkracht 1050 kg/wielenset	A	136,–	15,–	151,–
Containerbak olie- en waterdicht gelast	A	78,–	0,–	78,–
AK 100, gelakt	A	970,–	165,–	1135,–
Deksel, verzinkt	A	218,–	26,–	244,–
Wielenset, polyamide, Draagkracht 1050 kg/wielenset	A	136,–	15,–	151,–
Containerbak olie- en waterdicht gelast	A	121,–	0,–	121,–
AK 100, vuurverzinkt	A	1133,–	165,–	1298,–
Deksel, verzinkt	A	218,–	26,–	244,–
Wielenset, polyamide, Draagkracht 1050 kg/wielenset	A	136,–	15,–	151,–
Containerbak olie- en waterdicht gelast	A	121,–	0,–	121,–
AK 150, gelakt	A	1238,–	165,–	1403,–
Deksel, verzinkt	A	305,–	28,–	333,–
Wielenset, polyamide, Draagkracht 1050 kg/wielenset	A	136,–	15,–	151,–
Containerbak olie- en waterdicht gelast	A	121,–	0,–	121,–
AK 150, vuurverzinkt	A	1448,–	165,–	1613,–
Deksel, verzinkt	A	305,–	28,–	333,–
Wielenset, polyamide, Draagkracht 1050 kg/wielenset	A	136,–	15,–	151,–
Containerbak olie- en waterdicht gelast	A	121,–	0,–	121,–

Boustofcontainer Type BBG	Categorie	Prijs	Vrachtkosten	Prijs inclusief vrachtkosten
BBG 100, gelakt	A	405,–	120,–	525,–
Deksel, verzinkt	A	189,–	85,–	274,–
BBG 100, vuurverzinkt	A	496,–	120,–	616,–
Deksel, verzinkt	A	189,–	85,–	274,–

Bouwstofcontainer Type BBK	Categorie	Prijs	Vrachtkosten	Prijs inclusief vrachtkosten
BBK 100, gelakt	A	496,–	120,–	616,–
Deksel, verzinkt	A	189,–	85,–	274,–
BBK 100, vuurverzinkt	A	571,–	120,–	691,–
Deksel, verzinkt	A	189,–	85,–	274,–

Prijzen in EURO
Levering af fabriek DE-46354 Südlohn / DE-38820 Halberstadt, onverpakt
Transportkosten voor leveringen binnen België (CPT)

BAUER GmbH
Eichendorffstr. 62
46354 Südlohn, Germany

Tel. +49 2862 70 90
info@bauer-suedlohn.com
www.bauer-suedlohn.com

Geschäftsführer
Patrick Bauer, Pascal Bauer
Amtsgericht Coesfeld HRB 5259

TÜVNORD
TÜV NORD CERT GmbH
DIN EN ISO 9001
tuev-nord.de

Prijslijst 0726 nl-BE
Heftruck aanbouwapparatuur

Materiaal-container Type BBM	Categorie	Prijs	Vrachtkosten	Prijs inclusief vrachtkosten
BBM 500, gelakt	A	325,–	85,–	410,–
BBM 500, vuurverzinkt	A	359,–	88,–	447,–

Bouwstofcontainer Type BBP	Categorie	Prijs	Vrachtkosten	Prijs inclusief vrachtkosten
BBP 100, gelakt	A	433,–	88,–	521,–
Deksel, verzinkt	A	189,–	85,–	274,–
Opneemstoppen en hoekijzervergrendeling	A	51,–	10,–	61,–
BBP 100, vuurverzinkt	A	511,–	88,–	599,–
Deksel, verzinkt	A	189,–	85,–	274,–
Opneemstoppen en hoekijzervergrendeling	A	51,–	10,–	61,–

Kieptraverse voor bouwstofcontainer Type BBT	Categorie	Prijs	Vrachtkosten	Prijs inclusief vrachtkosten
BBT, gelakt	A	571,–	120,–	691,–
BBT, vuurverzinkt	A	649,–	120,–	769,–

Bouwstofcontainer Type BC	Categorie	Prijs	Vrachtkosten	Prijs inclusief vrachtkosten
BC 500, gelakt	B	957,–	120,–	1077,–
Deksel, verzinkt	B	143,–	16,–	159,–
Wielenset, polyamide, Draagkracht 1350 kg/wielenset	A	192,–	15,–	207,–
BC 500, vuurverzinkt	B	1179,–	165,–	1344,–
Deksel, verzinkt	B	143,–	16,–	159,–
Wielenset, polyamide, Draagkracht 1350 kg/wielenset	A	192,–	15,–	207,–
BC 500 (steenklem-ontgrendeling), gelakt	B	1026,–	120,–	1146,–
Deksel, verzinkt	B	143,–	16,–	159,–
Wielenset, polyamide, Draagkracht 1350 kg/wielenset	A	192,–	15,–	207,–
BC 500 (steenklem-ontgrendeling), vuurverzinkt	B	1250,–	165,–	1415,–
Deksel, verzinkt	B	143,–	16,–	159,–
Wielenset, polyamide, Draagkracht 1350 kg/wielenset	A	192,–	15,–	207,–
BC 1000, gelakt	B	1043,–	165,–	1208,–
Deksel, verzinkt	B	143,–	16,–	159,–
Wielenset, polyamide, Draagkracht 1350 kg/wielenset	A	192,–	15,–	207,–
BC 1000, vuurverzinkt	B	1316,–	165,–	1481,–
Deksel, verzinkt	B	143,–	16,–	159,–
Wielenset, polyamide, Draagkracht 1350 kg/wielenset	A	192,–	15,–	207,–
BC 1000 (steenklem-ontgrendeling), gelakt	B	1111,–	165,–	1276,–
Deksel, verzinkt	B	143,–	16,–	159,–
Wielenset, polyamide, Draagkracht 1350 kg/wielenset	A	192,–	15,–	207,–
BC 1000 (steenklem-ontgrendeling), vuurverzinkt	B	1386,–	165,–	1551,–
Deksel, verzinkt	B	143,–	16,–	159,–
Wielenset, polyamide, Draagkracht 1350 kg/wielenset	A	192,–	15,–	207,–

Kiepcontainer Type BK	Categorie	Prijs	Vrachtkosten	Prijs inclusief vrachtkosten
BK 30, gelakt	A	700,–	120,–	820,–
Deksel, verzinkt	A	98,–	18,–	116,–
Wielenset, polyamide, Draagkracht 1350 kg/wielenset	A	192,–	15,–	207,–
Wielenset voor zware lasten, polyamide, Draagkracht 2550 kg/wielenset	A	379,–	15,–	394,–
Containerbak olie- en waterdicht gelast	A	78,–	0,–	78,–
BK 30, vuurverzinkt	A	984,–	120,–	1104,–
Deksel, verzinkt	A	98,–	18,–	116,–

Prijzen in EURO
Levering af fabriek DE-46354 Südlohn / DE-38820 Halberstadt, onverpakt
Transportkosten voor leveringen binnen België (CPT)

BAUER GmbH
Eichendorffstr. 62
46354 Südlohn, Germany

Tel. +49 2862 70 90
info@bauer-suedlohn.com
www.bauer-suedlohn.com

Geschäftsführer
Patrick Bauer, Pascal Bauer
Amtsgericht Coesfeld HRB 5259

TÜVNORD
TÜV NORD CERT GmbH
DIN EN ISO 9001
tuev-nord.de

Prijslijst 0726 nl-BE
Heftruck aanbouwapparatuur

Kiepcontainer Type BK	Categorie	Prijs	Vrachtkosten	Prijs inclusief vrachtkosten
Wielenset, polyamide, Draagkracht 1350 kg/wielenset	A	192,–	15,–	207,–
Wielenset voor zware lasten, polyamide, Draagkracht 2550 kg/wielenset	A	379,–	15,–	394,–
Containerbak olie- en waterdicht gelast	A	78,–	0,–	78,–
BK 50, gelakt	A	984,–	120,–	1104,–
Deksel, verzinkt	A	98,–	20,–	118,–
Wielenset, polyamide, Draagkracht 1350 kg/wielenset	A	192,–	15,–	207,–
Wielenset voor zware lasten, polyamide, Draagkracht 2550 kg/wielenset	A	379,–	15,–	394,–
Containerbak olie- en waterdicht gelast	A	78,–	0,–	78,–
BK 50, vuurverzinkt	A	1327,–	165,–	1492,–
Deksel, verzinkt	A	98,–	20,–	118,–
Wielenset, polyamide, Draagkracht 1350 kg/wielenset	A	192,–	15,–	207,–
Wielenset voor zware lasten, polyamide, Draagkracht 2550 kg/wielenset	A	379,–	15,–	394,–
Containerbak olie- en waterdicht gelast	A	78,–	0,–	78,–
BK 80, gelakt	A	1297,–	165,–	1462,–
Deksel, verzinkt	A	144,–	22,–	166,–
Wielenset, polyamide, Draagkracht 1350 kg/wielenset	A	192,–	15,–	207,–
Wielenset voor zware lasten, polyamide, Draagkracht 2550 kg/wielenset	A	379,–	15,–	394,–
Containerbak olie- en waterdicht gelast	A	78,–	0,–	78,–
BK 80, vuurverzinkt	A	1814,–	165,–	1979,–
Deksel, verzinkt	A	144,–	22,–	166,–
Wielenset, polyamide, Draagkracht 1350 kg/wielenset	A	192,–	15,–	207,–
Wielenset voor zware lasten, polyamide, Draagkracht 2550 kg/wielenset	A	379,–	15,–	394,–
Containerbak olie- en waterdicht gelast	A	78,–	0,–	78,–
BK 100, gelakt	A	1508,–	165,–	1673,–
Deksel, verzinkt	A	173,–	27,–	200,–
Wielenset, polyamide, Draagkracht 1350 kg/wielenset	A	192,–	15,–	207,–
Wielenset voor zware lasten, polyamide, Draagkracht 2550 kg/wielenset	A	379,–	15,–	394,–
Containerbak olie- en waterdicht gelast	A	121,–	0,–	121,–
BK 100, vuurverzinkt	A	2070,–	165,–	2235,–
Deksel, verzinkt	A	173,–	27,–	200,–
Wielenset, polyamide, Draagkracht 1350 kg/wielenset	A	192,–	15,–	207,–
Wielenset voor zware lasten, polyamide, Draagkracht 2550 kg/wielenset	A	379,–	15,–	394,–
Containerbak olie- en waterdicht gelast	A	121,–	0,–	121,–
BK 120, gelakt	A	1640,–	165,–	1805,–
Deksel, verzinkt	A	184,–	32,–	216,–
Wielenset, polyamide, Draagkracht 1350 kg/wielenset	A	192,–	15,–	207,–
Wielenset voor zware lasten, polyamide, Draagkracht 2550 kg/wielenset	A	379,–	15,–	394,–
Containerbak olie- en waterdicht gelast	A	121,–	0,–	121,–
BK 120, vuurverzinkt	A	2235,–	165,–	2400,–
Deksel, verzinkt	A	184,–	32,–	216,–
Wielenset, polyamide, Draagkracht 1350 kg/wielenset	A	192,–	15,–	207,–
Wielenset voor zware lasten, polyamide, Draagkracht 2550 kg/wielenset	A	379,–	15,–	394,–
Containerbak olie- en waterdicht gelast	A	121,–	0,–	121,–
BK 150, gelakt	A	1801,–	210,–	2011,–
Deksel, verzinkt	A	211,–	39,–	250,–
Wielenset, polyamide, Draagkracht 1350 kg/wielenset	A	192,–	15,–	207,–
Wielenset voor zware lasten, polyamide, Draagkracht 2550 kg/wielenset	A	379,–	15,–	394,–

Prijzen in EURO
Levering af fabriek DE-46354 Südlohn / DE-38820 Halberstadt, onverpakt
Transportkosten voor leveringen binnen België (CPT)

BAUER GmbH
Eichendorffstr. 62
46354 Südlohn, Germany

Tel. +49 2862 70 90
info@bauer-suedlohn.com
www.bauer-suedlohn.com

Geschäftsführer
Patrick Bauer, Pascal Bauer
Amtsgericht Coesfeld HRB 5259

TÜVNORD
TÜV NORD CERT GmbH
DIN EN ISO 9001
tuev-nord.de

Prijslijst 0726 nl-BE
Heftruck aanbouwapparatuur

Kiepcontainer Type BK	Categorie	Prijs	Vrachtkosten	Prijs inclusief vrachtkosten
Containerbak olie- en waterdicht gelast	A	121,–	0,–	121,–
BK 150, vuurverzinkt	A	2444,–	210,–	2654,–
Deksel, verzinkt	A	211,–	39,–	250,–
Wielenset, polyamide, Draagkracht 1350 kg/wielenset	A	192,–	15,–	207,–
Wielenset voor zware lasten, polyamide, Draagkracht 2550 kg/wielenset	A	379,–	15,–	394,–
Containerbak olie- en waterdicht gelast	A	121,–	0,–	121,–
BK 200, gelakt	A	2240,–	210,–	2450,–
Deksel, verzinkt	A	223,–	88,–	311,–
Wielenset, polyamide, Draagkracht 1350 kg/wielenset	A	192,–	15,–	207,–
Wielenset voor zware lasten, polyamide, Draagkracht 2550 kg/wielenset	A	379,–	15,–	394,–
Containerbak olie- en waterdicht gelast	A	121,–	0,–	121,–
BK 200, vuurverzinkt	A	3052,–	275,–	3327,–
Deksel, verzinkt	A	223,–	88,–	311,–
Wielenset, polyamide, Draagkracht 1350 kg/wielenset	A	192,–	15,–	207,–
Wielenset voor zware lasten, polyamide, Draagkracht 2550 kg/wielenset	A	379,–	15,–	394,–
Containerbak olie- en waterdicht gelast	A	121,–	0,–	121,–

Bodemklepcontainer Type BKB	Categorie	Prijs	Vrachtkosten	Prijs inclusief vrachtkosten
BKB 500, gelakt	A	763,–	120,–	883,–
Deksel, verzinkt	A	196,–	18,–	214,–
Wielenset, polyamide, Draagkracht 1350 kg/wielenset	A	192,–	15,–	207,–
BKB 500, vuurverzinkt	A	907,–	120,–	1027,–
Deksel, verzinkt	A	196,–	18,–	214,–
Wielenset, polyamide, Draagkracht 1350 kg/wielenset	A	192,–	15,–	207,–
BKB 700, gelakt	A	816,–	120,–	936,–
Deksel, verzinkt	A	196,–	18,–	214,–
Wielenset, polyamide, Draagkracht 1350 kg/wielenset	A	192,–	15,–	207,–
BKB 700, vuurverzinkt	A	960,–	120,–	1080,–
Deksel, verzinkt	A	196,–	18,–	214,–
Wielenset, polyamide, Draagkracht 1350 kg/wielenset	A	192,–	15,–	207,–
BKB 1000, gelakt	A	865,–	120,–	985,–
Deksel, verzinkt	A	196,–	18,–	214,–
Wielenset, polyamide, Draagkracht 1350 kg/wielenset	A	192,–	15,–	207,–
BKB 1000, vuurverzinkt	A	1029,–	120,–	1149,–
Deksel, verzinkt	A	196,–	18,–	214,–
Wielenset, polyamide, Draagkracht 1350 kg/wielenset	A	192,–	15,–	207,–

Kiepcontainer Type BKC	Categorie	Prijs	Vrachtkosten	Prijs inclusief vrachtkosten
BKC 200, gelakt	A	2308,–	275,–	2583,–
Deksel, verzinkt	A	450,–	88,–	538,–
Containerbak olie- en waterdicht gelast	A	121,–	0,–	121,–
BKC 200, vuurverzinkt	A	3089,–	275,–	3364,–
Deksel, verzinkt	A	450,–	88,–	538,–
Containerbak olie- en waterdicht gelast	A	121,–	0,–	121,–
BKC 300, gelakt	A	2558,–	275,–	2833,–
Deksel, verzinkt	A	450,–	88,–	538,–
Containerbak olie- en waterdicht gelast	A	121,–	0,–	121,–
BKC 300, vuurverzinkt	A	3367,–	275,–	3642,–

Prijzen in EURO
Levering af fabriek DE-46354 Südlohn / DE-38820 Halberstadt, onverpakt
Transportkosten voor leveringen binnen België (CPT)

BAUER GmbH
Eichendorffstr. 62
46354 Südlohn, Germany

Tel. +49 2862 70 90
info@bauer-suedlohn.com
www.bauer-suedlohn.com

Geschäftsführer
Patrick Bauer, Pascal Bauer
Amtsgericht Coesfeld HRB 5259

TÜVNORD
TÜV NORD CERT GmbH
DIN EN ISO 9001
tuev-nord.de

Prijslijst 0726 nl-BE
Heftruck aanbouwapparatuur

Kiepcontainer Type BKC	Categorie	Prijs	Vrachtkosten	Prijs inclusief vrachtkosten
Deksel, verzinkt	A	450,–	88,–	538,–
Containerbak olie- en waterdicht gelast	A	121,–	0,–	121,–
BKC 400, gelakt	A	3150,–	275,–	3425,–
Deksel, verzinkt	A	450,–	120,–	570,–
Containerbak olie- en waterdicht gelast	A	121,–	0,–	121,–
BKC 400, vuurverzinkt	A	4067,–	359,–	4426,–
Deksel, verzinkt	A	450,–	120,–	570,–
Containerbak olie- en waterdicht gelast	A	121,–	0,–	121,–
BKC 500, gelakt	A	3659,–	359,–	4018,–
Deksel, verzinkt	A	450,–	120,–	570,–
Containerbak olie- en waterdicht gelast	A	121,–	0,–	121,–
BKC 500, vuurverzinkt	A	4641,–	359,–	5000,–
Deksel, verzinkt	A	450,–	120,–	570,–
Containerbak olie- en waterdicht gelast	A	121,–	0,–	121,–

Kiepcontainer Type BKC-H	Categorie	Prijs	Vrachtkosten	Prijs inclusief vrachtkosten
BKC-H 200, gelakt	A	3422,–	275,–	3697,–
Deksel, verzinkt	A	450,–	88,–	538,–
Containerbak olie- en waterdicht gelast	A	121,–	0,–	121,–
BKC-H 200, vuurverzinkt	A	4204,–	275,–	4479,–
Deksel, verzinkt	A	450,–	88,–	538,–
Containerbak olie- en waterdicht gelast	A	121,–	0,–	121,–
BKC-H 300, gelakt	A	3673,–	275,–	3948,–
Deksel, verzinkt	A	450,–	88,–	538,–
Containerbak olie- en waterdicht gelast	A	121,–	0,–	121,–
BKC-H 300, vuurverzinkt	A	4483,–	275,–	4758,–
Deksel, verzinkt	A	450,–	88,–	538,–
Containerbak olie- en waterdicht gelast	A	121,–	0,–	121,–
BKC-H 400, gelakt	A	4265,–	275,–	4540,–
Deksel, verzinkt	A	450,–	120,–	570,–
Containerbak olie- en waterdicht gelast	A	121,–	0,–	121,–
BKC-H 400, vuurverzinkt	A	5182,–	359,–	5541,–
Deksel, verzinkt	A	450,–	120,–	570,–
Containerbak olie- en waterdicht gelast	A	121,–	0,–	121,–
BKC-H 500, gelakt	A	4774,–	359,–	5133,–
Deksel, verzinkt	A	450,–	120,–	570,–
Containerbak olie- en waterdicht gelast	A	121,–	0,–	121,–
BKC-H 500, vuurverzinkt	A	5756,–	359,–	6115,–
Deksel, verzinkt	A	450,–	120,–	570,–
Containerbak olie- en waterdicht gelast	A	121,–	0,–	121,–

Kiepcontainer Type BKM	Categorie	Prijs	Vrachtkosten	Prijs inclusief vrachtkosten
BKM 30, gelakt	A	700,–	120,–	820,–
Deksel, verzinkt	A	104,–	18,–	122,–
Wielenset, polyamide, Draagkracht 1350 kg/wielenset	A	192,–	15,–	207,–
Wielenset voor zware lasten, polyamide, Draagkracht 2550 kg/wielenset	A	379,–	15,–	394,–
Containerbak olie- en waterdicht gelast	A	78,–	0,–	78,–
BKM 30, vuurverzinkt	A	984,–	120,–	1104,–

Prijzen in EURO
Levering af fabriek DE-46354 Südlohn / DE-38820 Halberstadt, onverpakt
Transportkosten voor leveringen binnen België (CPT)

BAUER GmbH
Eichendorffstr. 62
46354 Südlohn, Germany

Tel. +49 2862 70 90
info@bauer-suedlohn.com
www.bauer-suedlohn.com

Geschäftsführer
Patrick Bauer, Pascal Bauer
Amtsgericht Coesfeld HRB 5259

TÜVNORD
TÜV NORD CERT GmbH
DIN EN ISO 9001
tuev-nord.de

Prijslijst 0726 nl-BE
Heftruck aanbouwapparatuur

Kiepcontainer Type BKM	Categorie	Prijs	Vrachtkosten	Prijs inclusief vrachtkosten
Deksel, verzinkt	A	104,–	18,–	122,–
Wielenset, polyamide, Draagkracht 1350 kg/wielenset	A	192,–	15,–	207,–
Wielenset voor zware lasten, polyamide, Draagkracht 2550 kg/wielenset	A	379,–	15,–	394,–
Containerbak olie- en waterdicht gelast	A	78,–	0,–	78,–
BKM 50, gelakt	A	984,–	120,–	1104,–
Deksel, verzinkt	A	130,–	21,–	151,–
Wielenset, polyamide, Draagkracht 1350 kg/wielenset	A	192,–	15,–	207,–
Wielenset voor zware lasten, polyamide, Draagkracht 2550 kg/wielenset	A	379,–	15,–	394,–
Containerbak olie- en waterdicht gelast	A	78,–	0,–	78,–
BKM 50, vuurverzinkt	A	1327,–	120,–	1447,–
Deksel, verzinkt	A	130,–	21,–	151,–
Wielenset, polyamide, Draagkracht 1350 kg/wielenset	A	192,–	15,–	207,–
Wielenset voor zware lasten, polyamide, Draagkracht 2550 kg/wielenset	A	379,–	15,–	394,–
Containerbak olie- en waterdicht gelast	A	78,–	0,–	78,–
BKM 75, gelakt	A	1246,–	165,–	1411,–
Deksel, verzinkt	A	142,–	22,–	164,–
Wielenset, polyamide, Draagkracht 1350 kg/wielenset	A	192,–	15,–	207,–
Wielenset voor zware lasten, polyamide, Draagkracht 2550 kg/wielenset	A	379,–	15,–	394,–
Containerbak olie- en waterdicht gelast	A	78,–	0,–	78,–
BKM 75, vuurverzinkt	A	1672,–	165,–	1837,–
Deksel, verzinkt	A	142,–	22,–	164,–
Wielenset, polyamide, Draagkracht 1350 kg/wielenset	A	192,–	15,–	207,–
Wielenset voor zware lasten, polyamide, Draagkracht 2550 kg/wielenset	A	379,–	15,–	394,–
Containerbak olie- en waterdicht gelast	A	78,–	0,–	78,–
BKM 100, gelakt	A	1508,–	165,–	1673,–
Deksel, verzinkt	A	185,–	27,–	212,–
Wielenset, polyamide, Draagkracht 1350 kg/wielenset	A	192,–	15,–	207,–
Wielenset voor zware lasten, polyamide, Draagkracht 2550 kg/wielenset	A	379,–	15,–	394,–
Containerbak olie- en waterdicht gelast	A	121,–	0,–	121,–
BKM 100, vuurverzinkt	A	2070,–	165,–	2235,–
Deksel, verzinkt	A	185,–	27,–	212,–
Wielenset, polyamide, Draagkracht 1350 kg/wielenset	A	192,–	15,–	207,–
Wielenset voor zware lasten, polyamide, Draagkracht 2550 kg/wielenset	A	379,–	15,–	394,–
Containerbak olie- en waterdicht gelast	A	121,–	0,–	121,–
BKM 150, gelakt	A	1801,–	210,–	2011,–
Deksel, verzinkt	A	271,–	36,–	307,–
Wielenset, polyamide, Draagkracht 1350 kg/wielenset	A	192,–	15,–	207,–
Wielenset voor zware lasten, polyamide, Draagkracht 2550 kg/wielenset	A	379,–	15,–	394,–
Containerbak olie- en waterdicht gelast	A	121,–	0,–	121,–
BKM 150, vuurverzinkt	A	2444,–	210,–	2654,–
Deksel, verzinkt	A	271,–	36,–	307,–
Wielenset, polyamide, Draagkracht 1350 kg/wielenset	A	192,–	15,–	207,–
Wielenset voor zware lasten, polyamide, Draagkracht 2550 kg/wielenset	A	379,–	15,–	394,–
Containerbak olie- en waterdicht gelast	A	121,–	0,–	121,–
BKM 200, gelakt	A	2240,–	210,–	2450,–
Deksel, verzinkt	A	302,–	88,–	390,–
Wielenset, polyamide, Draagkracht 1350 kg/wielenset	A	192,–	15,–	207,–

Prijzen in EURO
Levering af fabriek DE-46354 Südlohn / DE-38820 Halberstadt, onverpakt
Transportkosten voor leveringen binnen België (CPT)

BAUER GmbH
Eichendorffstr. 62
46354 Südlohn, Germany

Tel. +49 2862 70 90
info@bauer-suedlohn.com
www.bauer-suedlohn.com

Geschäftsführer
Patrick Bauer, Pascal Bauer
Amtsgericht Coesfeld HRB 5259

TÜVNORD
TÜV NORD CERT GmbH
DIN EN ISO 9001
tuev-nord.de

Prijslijst 0726 nl-BE
Heftruck aanbouwapparatuur

Kiepcontainer Type BKM	Categorie	Prijs	Vrachtkosten	Prijs inclusief vrachtkosten
Wielenset voor zware lasten, polyamide, Draagkracht 2550 kg/wielenset	A	379,–	15,–	394,–
Containerbak olie- en waterdicht gelast	A	121,–	0,–	121,–
Deksel, verzinkt	A	302,–	88,–	390,–
Wielenset, polyamide, Draagkracht 1350 kg/wielenset	A	192,–	15,–	207,–
Wielenset voor zware lasten, polyamide, Draagkracht 2550 kg/wielenset	A	379,–	15,–	394,–
Containerbak olie- en waterdicht gelast	A	121,–	0,–	121,–

Traverse voor stapelkieper Type BKT	Categorie	Prijs	Vrachtkosten	Prijs inclusief vrachtkosten
BKT 30, gelakt	A	368,–	120,–	488,–
Traverse standaard Type TS, vuurverzinkt	A	78,–	9,–	87,–
BKT 55, gelakt	A	390,–	120,–	510,–
Traverse standaard Type TS, vuurverzinkt	A	78,–	9,–	87,–
BKT 70, gelakt	A	390,–	120,–	510,–
Traverse standaard Type TS, vuurverzinkt	A	78,–	9,–	87,–
BKT 90, gelakt	A	392,–	120,–	512,–
Traverse standaard Type TS, vuurverzinkt	A	78,–	9,–	87,–
BKT 150, gelakt	A	631,–	120,–	751,–
Traverse standaard Type TS, vuurverzinkt	A	78,–	9,–	87,–
BKT 200, gelakt	A	696,–	120,–	816,–
Traverse standaard Type TS, vuurverzinkt	A	78,–	9,–	87,–

Shovel Type BSE	Categorie	Prijs	Vrachtkosten	Prijs inclusief vrachtkosten
BSE 50, gelakt	A	1486,–	165,–	1651,–
BSE 75, gelakt	A	1769,–	165,–	1934,–
BSE 100, gelakt	A	2219,–	210,–	2429,–
BSE 150, gelakt	A	2507,–	210,–	2717,–
BSE 200, gelakt	A	2786,–	275,–	3061,–
BSE 250, gelakt	A	3433,–	328,–	3761,–

Shovel Type BSI	Categorie	Prijs	Vrachtkosten	Prijs inclusief vrachtkosten
BSI 50, gelakt	A	1257,–	120,–	1377,–
BSI 75, gelakt	A	1424,–	165,–	1589,–
BSI 100, gelakt	A	1786,–	165,–	1951,–

Stapelkieper Type BSK	Categorie	Prijs	Vrachtkosten	Prijs inclusief vrachtkosten
BSK 30, gelakt	A	265,–	85,–	350,–
Deksel, verzinkt	A	69,–	12,–	81,–
Wielenset, polyamide, Draagkracht 1350 kg/wielenset	A	192,–	15,–	207,–
Containerbak olie- en waterdicht gelast	A	78,–	0,–	78,–
Set Stickers, zelfklevend, bestaande uit 5 stickers met de symbolen: glas, papier, kunststof, metaal, restafval	A	29,–	op aanvraag	op aanvraag
BSK 30, vuurverzinkt	A	320,–	85,–	405,–
Deksel, verzinkt	A	69,–	12,–	81,–
Wielenset, polyamide, Draagkracht 1350 kg/wielenset	A	192,–	15,–	207,–
Containerbak olie- en waterdicht gelast	A	78,–	0,–	78,–
Set Stickers, zelfklevend, bestaande uit 5 stickers met de symbolen: glas, papier, kunststof, metaal, restafval	A	29,–	op aanvraag	op aanvraag
BSK 55, gelakt	A	332,–	88,–	420,–
Deksel, verzinkt	A	98,–	15,–	113,–
Wielenset, polyamide, Draagkracht 1350 kg/wielenset	A	192,–	15,–	207,–

Prijzen in EURO
Levering af fabriek DE-46354 Südlohn / DE-38820 Halberstadt, onverpakt
Transportkosten voor leveringen binnen België (CPT)

BAUER GmbH
Eichendorffstr. 62
46354 Südlohn, Germany

Tel. +49 2862 70 90
info@bauer-suedlohn.com
www.bauer-suedlohn.com

Geschäftsführer
Patrick Bauer, Pascal Bauer
Amtsgericht Coesfeld HRB 5259

TÜVNORD
TÜV NORD CERT GmbH
DIN EN ISO 9001
tuev-nord.de

Prijslijst 0726 nl-BE
Heftruck aanbouwapparatuur

Stapelkieper Type BSK	Categorie	Prijs	Vrachtkosten	Prijs inclusief vrachtkosten
Containerbak olie- en waterdicht gelast	A	78,–	0,–	78,–
Set Stickers, zelfklevend, bestaande uit 5 stickers met de symbolen: glas, papier, kunststof, metaal, restafval	A	29,–	op aanvraag	op aanvraag
BSK 55, vuurverzinkt	A	405,–	88,–	493,–
Deksel, verzinkt	A	98,–	15,–	113,–
Wielenset, polyamide, Draagkracht 1350 kg/wielenset	A	192,–	15,–	207,–
Containerbak olie- en waterdicht gelast	A	78,–	0,–	78,–
Set Stickers, zelfklevend, bestaande uit 5 stickers met de symbolen: glas, papier, kunststof, metaal, restafval	A	29,–	op aanvraag	op aanvraag
BSK 70, gelakt	A	352,–	88,–	440,–
Deksel, verzinkt	A	122,–	15,–	137,–
Wielenset, polyamide, Draagkracht 1350 kg/wielenset	A	192,–	15,–	207,–
Containerbak olie- en waterdicht gelast	A	78,–	0,–	78,–
Set Stickers, zelfklevend, bestaande uit 5 stickers met de symbolen: glas, papier, kunststof, metaal, restafval	A	29,–	op aanvraag	op aanvraag
BSK 70, vuurverzinkt	A	457,–	88,–	545,–
Deksel, verzinkt	A	122,–	15,–	137,–
Wielenset, polyamide, Draagkracht 1350 kg/wielenset	A	192,–	15,–	207,–
Containerbak olie- en waterdicht gelast	A	78,–	0,–	78,–
Set Stickers, zelfklevend, bestaande uit 5 stickers met de symbolen: glas, papier, kunststof, metaal, restafval	A	29,–	op aanvraag	op aanvraag
BSK 90, gelakt	A	379,–	88,–	467,–
Deksel, verzinkt	A	166,–	18,–	184,–
Wielenset, polyamide, Draagkracht 1350 kg/wielenset	A	192,–	15,–	207,–
Containerbak olie- en waterdicht gelast	A	78,–	0,–	78,–
Set Stickers, zelfklevend, bestaande uit 5 stickers met de symbolen: glas, papier, kunststof, metaal, restafval	A	29,–	op aanvraag	op aanvraag
BSK 90, vuurverzinkt	A	487,–	120,–	607,–
Deksel, verzinkt	A	166,–	18,–	184,–
Wielenset, polyamide, Draagkracht 1350 kg/wielenset	A	192,–	15,–	207,–
Containerbak olie- en waterdicht gelast	A	78,–	0,–	78,–
Set Stickers, zelfklevend, bestaande uit 5 stickers met de symbolen: glas, papier, kunststof, metaal, restafval	A	29,–	op aanvraag	op aanvraag
BSK 150, gelakt	A	871,–	120,–	991,–
Deksel, verzinkt	A	223,–	21,–	244,–
Wielenset, polyamide, Draagkracht 1350 kg/wielenset	A	192,–	15,–	207,–
Containerbak olie- en waterdicht gelast	A	121,–	0,–	121,–
Set Stickers, zelfklevend, bestaande uit 5 stickers met de symbolen: glas, papier, kunststof, metaal, restafval	A	29,–	op aanvraag	op aanvraag
BSK 150, vuurverzinkt	A	1019,–	120,–	1139,–
Deksel, verzinkt	A	223,–	21,–	244,–
Wielenset, polyamide, Draagkracht 1350 kg/wielenset	A	192,–	15,–	207,–
Containerbak olie- en waterdicht gelast	A	121,–	0,–	121,–
Set Stickers, zelfklevend, bestaande uit 5 stickers met de symbolen: glas, papier, kunststof, metaal, restafval	A	29,–	op aanvraag	op aanvraag
BSK 200, gelakt	A	934,–	120,–	1054,–
Deksel, verzinkt	A	284,–	26,–	310,–
Wielenset, polyamide, Draagkracht 1350 kg/wielenset	A	192,–	15,–	207,–

Prijzen in EURO
Levering af fabriek DE-46354 Südlohn / DE-38820 Halberstadt, onverpakt
Transportkosten voor leveringen binnen België (CPT)

BAUER GmbH
Eichendorffstr. 62
46354 Südlohn, Germany

Tel. +49 2862 70 90
info@bauer-suedlohn.com
www.bauer-suedlohn.com

Geschäftsführer
Patrick Bauer, Pascal Bauer
Amtsgericht Coesfeld HRB 5259

TÜVNORD
TÜV NORD CERT GmbH
DIN EN ISO 9001
tuev-nord.de

Prijslijst 0726 nl-BE
Heftruck aanbouwapparatuur

Stapelkieper Type BSK	Categorie	Prijs	Vrachtkosten	Prijs inclusief vrachtkosten
Containerbak olie- en waterdicht gelast	A	121,–	0,–	121,–
Set Stickers, zelfklevend, bestaande uit 5 stickers met de symbolen: glas, papier, kunststof, metaal, restafval	A	29,–	op aanvraag	op aanvraag
BSK 200, vuurverzinkt	A	1169,–	120,–	1289,–
Deksel, verzinkt	A	284,–	26,–	310,–
Wielenset, polyamide, Draagkracht 1350 kg/wielenset	A	192,–	15,–	207,–
Containerbak olie- en waterdicht gelast	A	121,–	0,–	121,–
Set Stickers, zelfklevend, bestaande uit 5 stickers met de symbolen: glas, papier, kunststof, metaal, restafval	A	29,–	op aanvraag	op aanvraag

Gaascontainer Type BSK-G	Categorie	Prijs	Vrachtkosten	Prijs inclusief vrachtkosten
BSK-G 90, gelakt	A	344,–	88,–	432,–
Deksel, verzinkt	A	166,–	18,–	184,–
Wielenset, polyamide, Draagkracht 1350 kg/wielenset	A	192,–	15,–	207,–
BSK-G 90, vuurverzinkt	A	419,–	88,–	507,–
Deksel, verzinkt	A	166,–	18,–	184,–
Wielenset, polyamide, Draagkracht 1350 kg/wielenset	A	192,–	15,–	207,–

Spaander-stapelkiepe Type BSL	Categorie	Prijs	Vrachtkosten	Prijs inclusief vrachtkosten
BSL 30, gelakt	A	590,–	88,–	678,–
Deksel, verzinkt	A	69,–	12,–	81,–
Wielenset, polyamide, Draagkracht 1350 kg/wielenset	A	192,–	15,–	207,–
BSL 30, vuurverzinkt	A	679,–	88,–	767,–
Deksel, verzinkt	A	69,–	12,–	81,–
Wielenset, polyamide, Draagkracht 1350 kg/wielenset	A	192,–	15,–	207,–
BSL 55, gelakt	A	726,–	120,–	846,–
Deksel, verzinkt	A	98,–	15,–	113,–
Wielenset, polyamide, Draagkracht 1350 kg/wielenset	A	192,–	15,–	207,–
BSL 55, vuurverzinkt	A	852,–	120,–	972,–
Deksel, verzinkt	A	98,–	15,–	113,–
Wielenset, polyamide, Draagkracht 1350 kg/wielenset	A	192,–	15,–	207,–
BSL 70, gelakt	A	763,–	120,–	883,–
Deksel, verzinkt	A	122,–	15,–	137,–
Wielenset, polyamide, Draagkracht 1350 kg/wielenset	A	192,–	15,–	207,–
BSL 70, vuurverzinkt	A	912,–	120,–	1032,–
Deksel, verzinkt	A	122,–	15,–	137,–
Wielenset, polyamide, Draagkracht 1350 kg/wielenset	A	192,–	15,–	207,–
BSL 90, gelakt	A	830,–	120,–	950,–
Deksel, verzinkt	A	166,–	18,–	184,–
Wielenset, polyamide, Draagkracht 1350 kg/wielenset	A	192,–	15,–	207,–
BSL 90, vuurverzinkt	A	1004,–	120,–	1124,–
Deksel, verzinkt	A	166,–	18,–	184,–
Wielenset, polyamide, Draagkracht 1350 kg/wielenset	A	192,–	15,–	207,–
BSL 150, gelakt	A	1227,–	120,–	1347,–
Deksel, verzinkt	A	223,–	21,–	244,–
Wielenset, polyamide, Draagkracht 1350 kg/wielenset	A	192,–	15,–	207,–
BSL 150, vuurverzinkt	A	1490,–	165,–	1655,–
Deksel, verzinkt	A	223,–	21,–	244,–

Prijzen in EURO
Levering af fabriek DE-46354 Südlohn / DE-38820 Halberstadt, onverpakt
Transportkosten voor leveringen binnen België (CPT)

BAUER GmbH
Eichendorffstr. 62
46354 Südlohn, Germany

Tel. +49 2862 70 90
info@bauer-suedlohn.com
www.bauer-suedlohn.com

Geschäftsführer
Patrick Bauer, Pascal Bauer
Amtsgericht Coesfeld HRB 5259

TÜVNORD
TÜV NORD CERT GmbH
DIN EN ISO 9001
tuev-nord.de

Prijslijst 0726 nl-BE
Heftruck aanbouwapparatuur

Spaander-stapelkiepe Type BSL	Categorie	Prijs	Vrachtkosten	Prijs inclusief vrachtkosten
Wielenset, polyamide, Draagkracht 1350 kg/wielenset	A	192,–	15,–	207,–
BSL 200, gelakt	A	1327,–	165,–	1492,–
Deksel, verzinkt	A	284,–	26,–	310,–
Wielenset, polyamide, Draagkracht 1350 kg/wielenset	A	192,–	15,–	207,–
BSL 200, vuurverzinkt	A	1792,–	165,–	1957,–
Deksel, verzinkt	A	284,–	26,–	310,–
Wielenset, polyamide, Draagkracht 1350 kg/wielenset	A	192,–	15,–	207,–

Shovel Type BSM	Categorie	Prijs	Vrachtkosten	Prijs inclusief vrachtkosten
BSM 50, gelakt	A	1486,–	120,–	1606,–
BSM 75, gelakt	A	1769,–	165,–	1934,–
BSM 100, gelakt	A	2219,–	210,–	2429,–
BSM 150, gelakt	A	2507,–	210,–	2717,–
BSM 200, gelakt	A	2786,–	275,–	3061,–
BSM 250, gelakt	A	3433,–	328,–	3761,–

Spaander-stapekieper Type BSS	Categorie	Prijs	Vrachtkosten	Prijs inclusief vrachtkosten
BSS 30, gelakt	A	422,–	85,–	507,–
Deksel, verzinkt	A	69,–	12,–	81,–
Wielenset, polyamide, Draagkracht 1350 kg/wielenset	A	192,–	15,–	207,–
BSS 30, vuurverzinkt	A	490,–	85,–	575,–
Deksel, verzinkt	A	69,–	12,–	81,–
Wielenset, polyamide, Draagkracht 1350 kg/wielenset	A	192,–	15,–	207,–
BSS 55, gelakt	A	523,–	88,–	611,–
Deksel, verzinkt	A	98,–	15,–	113,–
Wielenset, polyamide, Draagkracht 1350 kg/wielenset	A	192,–	15,–	207,–
BSS 55, vuurverzinkt	A	648,–	88,–	736,–
Deksel, verzinkt	A	98,–	15,–	113,–
Wielenset, polyamide, Draagkracht 1350 kg/wielenset	A	192,–	15,–	207,–
BSS 70, gelakt	A	561,–	88,–	649,–
Deksel, verzinkt	A	122,–	15,–	137,–
Wielenset, polyamide, Draagkracht 1350 kg/wielenset	A	192,–	15,–	207,–
BSS 70, vuurverzinkt	A	708,–	120,–	828,–
Deksel, verzinkt	A	122,–	15,–	137,–
Wielenset, polyamide, Draagkracht 1350 kg/wielenset	A	192,–	15,–	207,–
BSS 90, gelakt	A	597,–	120,–	717,–
Deksel, verzinkt	A	166,–	18,–	184,–
Wielenset, polyamide, Draagkracht 1350 kg/wielenset	A	192,–	15,–	207,–
BSS 90, vuurverzinkt	A	765,–	120,–	885,–
Deksel, verzinkt	A	166,–	18,–	184,–
Wielenset, polyamide, Draagkracht 1350 kg/wielenset	A	192,–	15,–	207,–
BSS 150, gelakt	A	907,–	120,–	1027,–
Deksel, verzinkt	A	223,–	21,–	244,–
Wielenset, polyamide, Draagkracht 1350 kg/wielenset	A	192,–	15,–	207,–
BSS 150, vuurverzinkt	A	1166,–	120,–	1286,–
Deksel, verzinkt	A	223,–	21,–	244,–
Wielenset, polyamide, Draagkracht 1350 kg/wielenset	A	192,–	15,–	207,–
BSS 200, gelakt	A	1024,–	120,–	1144,–

Prijzen in EURO
Levering af fabriek DE-46354 Südlohn / DE-38820 Halberstadt, onverpakt
Transportkosten voor leveringen binnen België (CPT)

BAUER GmbH
Eichendorffstr. 62
46354 Südlohn, Germany

Tel. +49 2862 70 90
info@bauer-suedlohn.com
www.bauer-suedlohn.com

Geschäftsführer
Patrick Bauer, Pascal Bauer
Amtsgericht Coesfeld HRB 5259

TÜVNORD
TÜV NORD CERT GmbH
DIN EN ISO 9001
tuev-nord.de

Prijslijst 0726 nl-BE
Heftruck aanbouwapparatuur

Spaander-stapekieper Type BSS	Categorie	Prijs	Vrachtkosten	Prijs inclusief vrachtkosten
Deksel, verzinkt	A	284,–	26,–	310,–
Wielenset, polyamide, Draagkracht 1350 kg/wielenset	A	192,–	15,–	207,–
BSS 200, vuurverzinkt	A	1371,–	165,–	1536,–
Deksel, verzinkt	A	284,–	26,–	310,–
Wielenset, polyamide, Draagkracht 1350 kg/wielenset	A	192,–	15,–	207,–

Traverse voor stapelkieper Type BST	Categorie	Prijs	Vrachtkosten	Prijs inclusief vrachtkosten
BST 30, gelakt	A	332,–	88,–	420,–
Traverse standaard Type TS, vuurverzinkt	A	78,–	9,–	87,–
BST 55, gelakt	A	354,–	88,–	442,–
Traverse standaard Type TS, vuurverzinkt	A	78,–	9,–	87,–
BST 70, gelakt	A	354,–	88,–	442,–
Traverse standaard Type TS, vuurverzinkt	A	78,–	9,–	87,–
BST 90, gelakt	A	368,–	88,–	456,–
Traverse standaard Type TS, vuurverzinkt	A	78,–	9,–	87,–
BST 150, gelakt	A	551,–	120,–	671,–
Traverse standaard Type TS, vuurverzinkt	A	78,–	9,–	87,–
BST 200, gelakt	A	612,–	120,–	732,–
Traverse standaard Type TS, vuurverzinkt	A	78,–	9,–	87,–

Traverse voor stapelkieper Type BST-H	Categorie	Prijs	Vrachtkosten	Prijs inclusief vrachtkosten
BST-H 30, gelakt	A	2127,–	120,–	2247,–
Traverse standaard Type TS, vuurverzinkt	A	78,–	9,–	87,–
BST-H 55, gelakt	A	2257,–	120,–	2377,–
Traverse standaard Type TS, vuurverzinkt	A	78,–	9,–	87,–
BST-H 70, gelakt	A	2257,–	120,–	2377,–
Traverse standaard Type TS, vuurverzinkt	A	78,–	9,–	87,–
BST-H 90, gelakt	A	2374,–	120,–	2494,–
Traverse standaard Type TS, vuurverzinkt	A	78,–	9,–	87,–
BST-H 150, gelakt	A	2700,–	165,–	2865,–
Traverse standaard Type TS, vuurverzinkt	A	78,–	9,–	87,–
BST-H 200, gelakt	A	2972,–	165,–	3137,–
Traverse standaard Type TS, vuurverzinkt	A	78,–	9,–	87,–

Traverse voor stapelkieper Type BST-U	Categorie	Prijs	Vrachtkosten	Prijs inclusief vrachtkosten
BST-U 30, gelakt	A	956,–	120,–	1076,–
BST-U 55, gelakt	A	1020,–	120,–	1140,–
BST-U 70, gelakt	A	1020,–	120,–	1140,–
BST-U 90, gelakt	A	1047,–	120,–	1167,–

Balktraverse Type BT	Categorie	Prijs	Vrachtkosten	Prijs inclusief vrachtkosten
BT 3001, gelakt	A	1877,–	201,–	2078,–
Voetjes, vuurverzinkt	A	276,–	85,–	361,–
BT 3002, gelakt	A	2117,–	201,–	2318,–
Voetjes, vuurverzinkt	A	276,–	85,–	361,–
BT 3003, gelakt	A	2276,–	201,–	2477,–
Voetjes, vuurverzinkt	A	276,–	85,–	361,–
BT 3005, gelakt	A	2596,–	246,–	2842,–
Voetjes, vuurverzinkt	A	276,–	85,–	361,–

Prijzen in EURO
Levering af fabriek DE-46354 Südlohn / DE-38820 Halberstadt, onverpakt
Transportkosten voor leveringen binnen België (CPT)

BAUER GmbH
Eichendorffstr. 62
46354 Südlohn, Germany

Tel. +49 2862 70 90
info@bauer-suedlohn.com
www.bauer-suedlohn.com

Geschäftsführer
Patrick Bauer, Pascal Bauer
Amtsgericht Coesfeld HRB 5259

TÜVNORD
TÜV NORD CERT GmbH
DIN EN ISO 9001
tuev-nord.de

Prijslijst 0726 nl-BE
Heftruck aanbouwapparatuur

Vultrechter Type BTM	Categorie	Prijs	Vrachtkosten	Prijs inclusief vrachtkosten
BTM, gelakt	A	2461,–	210,–	2671,–

Vultrechter Type BTS	Categorie	Prijs	Vrachtkosten	Prijs inclusief vrachtkosten
BTS, gelakt	A	2107,–	210,–	2317,–

Container Type C	Categorie	Prijs	Vrachtkosten	Prijs inclusief vrachtkosten
C 30, gelakt	A	422,–	85,–	507,–
C 30, vuurverzinkt	A	463,–	88,–	551,–
C 80, gelakt	A	607,–	88,–	695,–
C 80, vuurverzinkt	A	653,–	88,–	741,–

Spaandercontainer Type CS	Categorie	Prijs	Vrachtkosten	Prijs inclusief vrachtkosten
CS 30, gelakt	A	486,–	88,–	574,–
CS 30, vuurverzinkt	A	532,–	88,–	620,–
CS 80, gelakt	A	717,–	88,–	805,–
CS 80, vuurverzinkt	A	766,–	120,–	886,–

Shovel Type DGS	Categorie	Prijs	Vrachtkosten	Prijs inclusief vrachtkosten
DGS 500, gelakt	A	2655,–	165,–	2820,–
DGS 700, gelakt	A	2685,–	165,–	2850,–
DGS 950, gelakt	A	2723,–	210,–	2933,–
DGS 1200, gelakt	A	2924,–	210,–	3134,–

Kiepcontainer Type DUO	Categorie	Prijs	Vrachtkosten	Prijs inclusief vrachtkosten
DUO, gelakt	A	1867,–	165,–	2032,–
Deksel, verzinkt	A	236,–	27,–	263,–
Wielenset, polyamide, Draagkracht 1350 kg/wielenset	A	192,–	15,–	207,–
Set Stickers, zelfklevend, bestaande uit 5 stickers met de symbolen: glas, papier, kunststof, metaal, restafval	A	29,–	op aanvraag	op aanvraag

Kiepcontainer Type EXPO®	Categorie	Prijs	Vrachtkosten	Prijs inclusief vrachtkosten
EXPO 150, gelakt	A	608,–	88,–	696,–
Deksel, verzinkt	A	174,–	18,–	192,–
Wielenset, polyamide, Draagkracht 1050 kg/wielenset	A	156,–	15,–	171,–
Containerbak olie- en waterdicht gelast	A	78,–	0,–	78,–
EXPO 150, vuurverzinkt	A	717,–	88,–	805,–
Deksel, verzinkt	A	174,–	18,–	192,–
Wielenset, polyamide, Draagkracht 1050 kg/wielenset	A	156,–	15,–	171,–
Containerbak olie- en waterdicht gelast	A	78,–	0,–	78,–
EXPO 225, gelakt	A	662,–	88,–	750,–
Deksel, verzinkt	A	174,–	18,–	192,–
Wielenset, polyamide, Draagkracht 1050 kg/wielenset	A	156,–	15,–	171,–
Containerbak olie- en waterdicht gelast	A	78,–	0,–	78,–
EXPO 225, vuurverzinkt	A	785,–	88,–	873,–
Deksel, verzinkt	A	174,–	18,–	192,–
Wielenset, polyamide, Draagkracht 1050 kg/wielenset	A	156,–	15,–	171,–
Containerbak olie- en waterdicht gelast	A	78,–	0,–	78,–
EXPO 275, gelakt	A	691,–	88,–	779,–
Deksel, verzinkt	A	174,–	18,–	192,–
Wielenset, polyamide, Draagkracht 1050 kg/wielenset	A	156,–	15,–	171,–
Containerbak olie- en waterdicht gelast	A	78,–	0,–	78,–

Prijzen in EURO
Levering af fabriek DE-46354 Südlohn / DE-38820 Halberstadt, onverpakt
Transportkosten voor leveringen binnen België (CPT)

BAUER GmbH
Eichendorffstr. 62
46354 Südlohn, Germany

Tel. +49 2862 70 90
info@bauer-suedlohn.com
www.bauer-suedlohn.com

Geschäftsführer
Patrick Bauer, Pascal Bauer
Amtsgericht Coesfeld HRB 5259

TÜVNORD
TÜV NORD CERT GmbH
DIN EN ISO 9001
tuev-nord.de

Prijslijst 0726 nl-BE
Heftruck aanbouwapparatuur

Kiepcontainer Type EXPO®	Categorie	Prijs	Vrachtkosten	Prijs inclusief vrachtkosten
EXPO 275, vuurverzinkt	A	826,–	88,–	914,–
Deksel, verzinkt	A	174,–	18,–	192,–
Wielenset, polyamide, Draagkracht 1050 kg/wielenset	A	156,–	15,–	171,–
Containerbak olie- en waterdicht gelast	A	78,–	0,–	78,–
EXPO 300, gelakt	A	623,–	120,–	743,–
Deksel, verzinkt	A	174,–	18,–	192,–
Wielenset, polyamide, Draagkracht 1350 kg/wielenset	A	192,–	15,–	207,–
Containerbak olie- en waterdicht gelast	A	78,–	0,–	78,–
EXPO 300, vuurverzinkt	A	798,–	120,–	918,–
Deksel, verzinkt	A	174,–	18,–	192,–
Wielenset, polyamide, Draagkracht 1350 kg/wielenset	A	192,–	15,–	207,–
Containerbak olie- en waterdicht gelast	A	78,–	0,–	78,–
EXPO 600, gelakt	A	733,–	120,–	853,–
Deksel, verzinkt	A	196,–	22,–	218,–
Wielenset, polyamide, Draagkracht 1350 kg/wielenset	A	192,–	15,–	207,–
Containerbak olie- en waterdicht gelast	A	78,–	0,–	78,–
EXPO 600, vuurverzinkt	A	879,–	120,–	999,–
Deksel, verzinkt	A	196,–	22,–	218,–
Wielenset, polyamide, Draagkracht 1350 kg/wielenset	A	192,–	15,–	207,–
Containerbak olie- en waterdicht gelast	A	78,–	0,–	78,–
EXPO 900, gelakt	A	818,–	120,–	938,–
Deksel, verzinkt	A	223,–	27,–	250,–
Wielenset, polyamide, Draagkracht 1350 kg/wielenset	A	192,–	15,–	207,–
Containerbak olie- en waterdicht gelast	A	78,–	0,–	78,–
EXPO 900, vuurverzinkt	A	964,–	120,–	1084,–
Deksel, verzinkt	A	223,–	27,–	250,–
Wielenset, polyamide, Draagkracht 1350 kg/wielenset	A	192,–	15,–	207,–
Containerbak olie- en waterdicht gelast	A	78,–	0,–	78,–
EXPO 1200, gelakt	A	885,–	165,–	1050,–
Deksel, verzinkt	A	223,–	26,–	249,–
Wielenset, polyamide, Draagkracht 1350 kg/wielenset	A	192,–	15,–	207,–
Containerbak olie- en waterdicht gelast	A	121,–	0,–	121,–
EXPO 1200, vuurverzinkt	A	1042,–	165,–	1207,–
Deksel, verzinkt	A	223,–	26,–	249,–
Wielenset, polyamide, Draagkracht 1350 kg/wielenset	A	192,–	15,–	207,–
Containerbak olie- en waterdicht gelast	A	121,–	0,–	121,–
EXPO 1700, gelakt	A	1202,–	165,–	1367,–
Deksel, verzinkt	A	276,–	33,–	309,–
Wielenset, polyamide, Draagkracht 1350 kg/wielenset	A	192,–	15,–	207,–
Containerbak olie- en waterdicht gelast	A	121,–	0,–	121,–
EXPO 1700, vuurverzinkt	A	1435,–	165,–	1600,–
Deksel, verzinkt	A	276,–	33,–	309,–
Wielenset, polyamide, Draagkracht 1350 kg/wielenset	A	192,–	15,–	207,–
Containerbak olie- en waterdicht gelast	A	121,–	0,–	121,–
EXPO 2100, gelakt	A	1325,–	165,–	1490,–
Deksel, verzinkt	A	360,–	36,–	396,–
Wielenset, polyamide, Draagkracht 1350 kg/wielenset	A	192,–	15,–	207,–

Prijzen in EURO
Levering af fabriek DE-46354 Südlohn / DE-38820 Halberstadt, onverpakt
Transportkosten voor leveringen binnen België (CPT)

BAUER GmbH
Eichendorffstr. 62
46354 Südlohn, Germany

Tel. +49 2862 70 90
info@bauer-suedlohn.com
www.bauer-suedlohn.com

Geschäftsführer
Patrick Bauer, Pascal Bauer
Amtsgericht Coesfeld HRB 5259

TÜVNORD
TÜV NORD CERT GmbH
DIN EN ISO 9001
tuev-nord.de

Prijslijst 0726 nl-BE
Heftruck aanbouwapparatuur

Kiepcontainer Type EXPO®	Categorie	Prijs	Vrachtkosten	Prijs inclusief vrachtkosten
Containerbak olie- en waterdicht gelast	A	121,–	0,–	121,–
EXPO 2100, vuurverzinkt	A	1606,–	165,–	1771,–
Deksel, verzinkt	A	360,–	36,–	396,–
Wielenset, polyamide, Draagkracht 1350 kg/wielenset	A	192,–	15,–	207,–
Containerbak olie- en waterdicht gelast	A	121,–	0,–	121,–

Spaander-kiepcontainer Type EXPO®-E	Categorie	Prijs	Vrachtkosten	Prijs inclusief vrachtkosten
EXPO-E 150, gelakt	A	729,–	88,–	817,–
Deksel, verzinkt	A	174,–	18,–	192,–
Wielenset, polyamide, Draagkracht 1050 kg/wielenset	A	156,–	15,–	171,–
EXPO-E 150, vuurverzinkt	A	837,–	88,–	925,–
Deksel, verzinkt	A	174,–	18,–	192,–
Wielenset, polyamide, Draagkracht 1050 kg/wielenset	A	156,–	15,–	171,–
EXPO-E 225, gelakt	A	782,–	88,–	870,–
Deksel, verzinkt	A	174,–	18,–	192,–
Wielenset, polyamide, Draagkracht 1050 kg/wielenset	A	156,–	15,–	171,–
EXPO-E 225, vuurverzinkt	A	907,–	88,–	995,–
Deksel, verzinkt	A	174,–	18,–	192,–
Wielenset, polyamide, Draagkracht 1050 kg/wielenset	A	156,–	15,–	171,–
EXPO-E 275, gelakt	A	812,–	88,–	900,–
Deksel, verzinkt	A	174,–	18,–	192,–
Wielenset, polyamide, Draagkracht 1050 kg/wielenset	A	156,–	15,–	171,–
EXPO-E 275, vuurverzinkt	A	944,–	88,–	1032,–
Deksel, verzinkt	A	174,–	18,–	192,–
Wielenset, polyamide, Draagkracht 1050 kg/wielenset	A	156,–	15,–	171,–
EXPO-E 300, gelakt	A	744,–	120,–	864,–
Deksel, verzinkt	A	174,–	18,–	192,–
Wielenset, polyamide, Draagkracht 1350 kg/wielenset	A	192,–	15,–	207,–
EXPO-E 300, vuurverzinkt	A	919,–	120,–	1039,–
Deksel, verzinkt	A	174,–	18,–	192,–
Wielenset, polyamide, Draagkracht 1350 kg/wielenset	A	192,–	15,–	207,–
EXPO-E 600, gelakt	A	853,–	120,–	973,–
Deksel, verzinkt	A	196,–	22,–	218,–
Wielenset, polyamide, Draagkracht 1350 kg/wielenset	A	192,–	15,–	207,–
EXPO-E 600, vuurverzinkt	A	999,–	120,–	1119,–
Deksel, verzinkt	A	196,–	22,–	218,–
Wielenset, polyamide, Draagkracht 1350 kg/wielenset	A	192,–	15,–	207,–
EXPO-E 900, gelakt	A	938,–	120,–	1058,–
Deksel, verzinkt	A	223,–	27,–	250,–
Wielenset, polyamide, Draagkracht 1350 kg/wielenset	A	192,–	15,–	207,–
EXPO-E 900, vuurverzinkt	A	1085,–	120,–	1205,–
Deksel, verzinkt	A	223,–	27,–	250,–
Wielenset, polyamide, Draagkracht 1350 kg/wielenset	A	192,–	15,–	207,–
EXPO-E 1200, gelakt	A	1048,–	165,–	1213,–
Deksel, verzinkt	A	223,–	26,–	249,–
Wielenset, polyamide, Draagkracht 1350 kg/wielenset	A	192,–	15,–	207,–
EXPO-E 1200, vuurverzinkt	A	1204,–	165,–	1369,–

Prijzen in EURO
Levering af fabriek DE-46354 Südlohn / DE-38820 Halberstadt, onverpakt
Transportkosten voor leveringen binnen België (CPT)

BAUER GmbH
Eichendorffstr. 62
46354 Südlohn, Germany

Tel. +49 2862 70 90
info@bauer-suedlohn.com
www.bauer-suedlohn.com

Geschäftsführer
Patrick Bauer, Pascal Bauer
Amtsgericht Coesfeld HRB 5259

TÜVNORD
TÜV NORD CERT GmbH
DIN EN ISO 9001
tuev-nord.de

Prijslijst 0726 nl-BE
Heftruck aanbouwapparatuur

Spaander-kiepcontainer Type EXPO®-E	Categorie	Prijs	Vrachtkosten	Prijs inclusief vrachtkosten
Deksel, verzinkt	A	223,–	26,–	249,–
Wielenset, polyamide, Draagkracht 1350 kg/wielenset	A	192,–	15,–	207,–
EXPO-E 1700, gelakt	A	1365,–	165,–	1530,–
Deksel, verzinkt	A	276,–	33,–	309,–
Wielenset, polyamide, Draagkracht 1350 kg/wielenset	A	192,–	15,–	207,–
EXPO-E 1700, vuurverzinkt	A	1598,–	165,–	1763,–
Deksel, verzinkt	A	276,–	33,–	309,–
Wielenset, polyamide, Draagkracht 1350 kg/wielenset	A	192,–	15,–	207,–
EXPO-E 2100, gelakt	A	1488,–	165,–	1653,–
Deksel, verzinkt	A	360,–	36,–	396,–
Wielenset, polyamide, Draagkracht 1350 kg/wielenset	A	192,–	15,–	207,–
EXPO-E 2100, vuurverzinkt	A	1768,–	165,–	1933,–
Deksel, verzinkt	A	360,–	36,–	396,–
Wielenset, polyamide, Draagkracht 1350 kg/wielenset	A	192,–	15,–	207,–

Bodemklepcontainer Type FB	Categorie	Prijs	Vrachtkosten	Prijs inclusief vrachtkosten
FB 500, gelakt	A	809,–	120,–	929,–
Deksel, verzinkt	A	196,–	15,–	211,–
Wielenset, polyamide, Draagkracht 1350 kg/wielenset	A	192,–	15,–	207,–
Centreerwanden, verzinkt	A	116,–	12,–	128,–
FB 500, vuurverzinkt	A	994,–	120,–	1114,–
Deksel, verzinkt	A	196,–	15,–	211,–
Wielenset, polyamide, Draagkracht 1350 kg/wielenset	A	192,–	15,–	207,–
Centreerwanden, verzinkt	A	116,–	12,–	128,–
FB 750, gelakt	A	880,–	120,–	1000,–
Deksel, verzinkt	A	196,–	15,–	211,–
Wielenset, polyamide, Draagkracht 1350 kg/wielenset	A	192,–	15,–	207,–
Centreerwanden, verzinkt	A	116,–	12,–	128,–
FB 750, vuurverzinkt	A	1075,–	120,–	1195,–
Deksel, verzinkt	A	196,–	15,–	211,–
Wielenset, polyamide, Draagkracht 1350 kg/wielenset	A	192,–	15,–	207,–
Centreerwanden, verzinkt	A	116,–	12,–	128,–
FB 1000, gelakt	A	942,–	120,–	1062,–
Deksel, verzinkt	A	238,–	18,–	256,–
Wielenset, polyamide, Draagkracht 1350 kg/wielenset	A	192,–	15,–	207,–
Centreerwanden, verzinkt	A	116,–	12,–	128,–
FB 1000, vuurverzinkt	A	1157,–	120,–	1277,–
Deksel, verzinkt	A	238,–	18,–	256,–
Wielenset, polyamide, Draagkracht 1350 kg/wielenset	A	192,–	15,–	207,–
Centreerwanden, verzinkt	A	116,–	12,–	128,–
FB 1500, gelakt	A	1105,–	165,–	1270,–
Deksel, verzinkt	A	351,–	21,–	372,–
Wielenset, polyamide, Draagkracht 1350 kg/wielenset	A	192,–	15,–	207,–
Centreerwanden, verzinkt	A	116,–	12,–	128,–
FB 1500, vuurverzinkt	A	1392,–	165,–	1557,–
Deksel, verzinkt	A	351,–	21,–	372,–
Wielenset, polyamide, Draagkracht 1350 kg/wielenset	A	192,–	15,–	207,–

Prijzen in EURO
Levering af fabriek DE-46354 Südlohn / DE-38820 Halberstadt, onverpakt
Transportkosten voor leveringen binnen België (CPT)

BAUER GmbH
Eichendorffstr. 62
46354 Südlohn, Germany

Tel. +49 2862 70 90
info@bauer-suedlohn.com
www.bauer-suedlohn.com

Geschäftsführer
Patrick Bauer, Pascal Bauer
Amtsgericht Coesfeld HRB 5259

TÜVNORD
TÜV NORD CERT GmbH
DIN EN ISO 9001
tuev-nord.de

Prijslijst 0726 nl-BE
Heftruck aanbouwapparatuur

Bodemklepcontainer Type FB	Categorie	Prijs	Vrachtkosten	Prijs inclusief vrachtkosten
Centreerwanden, verzinkt	A	116,–	12,–	128,–
FB 2000, gelakt	A	1192,–	165,–	1357,–
Deksel, verzinkt	A	351,–	21,–	372,–
Wielenset, polyamide, Draagkracht 1350 kg/wielenset	A	192,–	15,–	207,–
Centreerwanden, verzinkt	A	116,–	12,–	128,–
FB 2000, vuurverzinkt	A	1512,–	165,–	1677,–
Deksel, verzinkt	A	351,–	21,–	372,–
Wielenset, polyamide, Draagkracht 1350 kg/wielenset	A	192,–	15,–	207,–
Centreerwanden, verzinkt	A	116,–	12,–	128,–

Vatenkieper Type FD/L-HK	Categorie	Prijs	Vrachtkosten	Prijs inclusief vrachtkosten
FD/L-HK, gelakt	B	2324,–	120,–	2444,–
FD/L-HK, vuurverzinkt	B	2765,–	120,–	2885,–

Vatenkieper Type FD/L-K	Categorie	Prijs	Vrachtkosten	Prijs inclusief vrachtkosten
FD/L-K, gelakt	B	2515,–	120,–	2635,–
FD/L-K, vuurverzinkt	B	2965,–	120,–	3085,–

Vatenkieper Type FD-H	Categorie	Prijs	Vrachtkosten	Prijs inclusief vrachtkosten
FD-H, gelakt	B	2593,–	88,–	2681,–
FD-H, vuurverzinkt	B	2828,–	88,–	2916,–

Vatenkieper Type FD-HK	Categorie	Prijs	Vrachtkosten	Prijs inclusief vrachtkosten
FD-HK, gelakt	B	1997,–	88,–	2085,–
FD-HK, vuurverzinkt	B	2237,–	88,–	2325,–

Vatenkieper Type FD-K	Categorie	Prijs	Vrachtkosten	Prijs inclusief vrachtkosten
FD-K, gelakt	B	2188,–	88,–	2276,–
FD-K, vuurverzinkt	B	2437,–	88,–	2525,–

Vatenkieper Type FD-SK	Categorie	Prijs	Vrachtkosten	Prijs inclusief vrachtkosten
FD-SK, gelakt	B	1997,–	88,–	2085,–
FD-SK, vuurverzinkt	B	2237,–	88,–	2325,–

Vatheffer Type FH	Categorie	Prijs	Vrachtkosten	Prijs inclusief vrachtkosten
FH-I 120, gelakt	B	1645,–	88,–	1733,–
FH-I 120, vuurverzinkt	B	1823,–	88,–	1911,–
FH-I 220, gelakt	B	1645,–	88,–	1733,–
FH-I 220, vuurverzinkt	B	1852,–	88,–	1940,–
FH-II 120, gelakt	B	2402,–	88,–	2490,–
FH-II 120, vuurverzinkt	B	2673,–	88,–	2761,–
FH-II 220, gelakt	B	2402,–	88,–	2490,–
FH-II 220, vuurverzinkt	B	2729,–	88,–	2817,–

Vatgrijper Type FK	Categorie	Prijs	Vrachtkosten	Prijs inclusief vrachtkosten
FK-I, gelakt	B	1251,–	88,–	1339,–
FK-I, vuurverzinkt	B	1524,–	88,–	1612,–
FK-II, gelakt	B	1488,–	120,–	1608,–
FK-II, vuurverzinkt	B	1882,–	120,–	2002,–

Vatenklem Type FKL	Categorie	Prijs	Vrachtkosten	Prijs inclusief vrachtkosten
FKL, gelakt	B	480,–	28,–	508,–

Prijzen in EURO
Levering af fabriek DE-46354 Südlohn / DE-38820 Halberstadt, onverpakt
Transportkosten voor leveringen binnen België (CPT)

BAUER GmbH
Eichendorffstr. 62
46354 Südlohn, Germany

Tel. +49 2862 70 90
info@bauer-suedlohn.com
www.bauer-suedlohn.com

Geschäftsführer
Patrick Bauer, Pascal Bauer
Amtsgericht Coesfeld HRB 5259

TÜVNORD
TÜV NORD CERT GmbH
DIN EN ISO 9001
tuev-nord.de

Prijslijst 0726 nl-BE
Heftruck aanbouwapparatuur

Vatenkieper Type FLEX-HK	Categorie	Prijs	Vrachtkosten	Prijs inclusief vrachtkosten
FLEX-HK, gelakt	B	2164,–	88,–	2252,–
Stelling-vatenpallet Type RP, verzinkt	B	145,–	28,–	173,–
FLEX-HK, vuurverzinkt	B	2338,–	88,–	2426,–
Stelling-vatenpallet Type RP, verzinkt	B	145,–	28,–	173,–

Vatenkieper Type FLEX-K	Categorie	Prijs	Vrachtkosten	Prijs inclusief vrachtkosten
FLEX-K, gelakt	B	2363,–	88,–	2451,–
Stelling-vatenpallet Type RP, verzinkt	B	145,–	28,–	173,–
FLEX-K, vuurverzinkt	B	2533,–	88,–	2621,–
Stelling-vatenpallet Type RP, verzinkt	B	145,–	28,–	173,–

Vattraverse Type FT/M	Categorie	Prijs	Vrachtkosten	Prijs inclusief vrachtkosten
FT/M, verzinkt	B	316,–	28,–	344,–

Vattraverse Type FT/MK	Categorie	Prijs	Vrachtkosten	Prijs inclusief vrachtkosten
FT/MK, verzinkt	B	362,–	28,–	390,–

Vatenwender Type FW	Categorie	Prijs	Vrachtkosten	Prijs inclusief vrachtkosten
FW-I, gelakt	B	1389,–	120,–	1509,–
FW-I, vuurverzinkt	B	1803,–	120,–	1923,–
FW-II, gelakt	B	1945,–	120,–	2065,–
FW-II, vuurverzinkt	B	2533,–	120,–	2653,–

Vatdraaitang Type FWZ	Categorie	Prijs	Vrachtkosten	Prijs inclusief vrachtkosten
FWZ-60, gelakt	B	1355,–	85,–	1440,–
FWZ-60, verzinkt	B	1335,–	85,–	1420,–
FWZ-200, gelakt	B	1397,–	88,–	1485,–
FWZ-200, verzinkt	B	1376,–	88,–	1464,–

Vorktandverlenging Type GG	Categorie	Prijs	Vrachtkosten	Prijs inclusief vrachtkosten
GG 80/40 (lengte 1600), gelakt	A	541,–	88,–	629,–
GG 80/40 (lengte 1800), gelakt	A	570,–	88,–	658,–
GG 80/40 (lengte 2000), gelakt	A	601,–	88,–	689,–
GG 100/40 (lengte 1600), gelakt	A	541,–	88,–	629,–
GG 100/40 (lengte 1800), gelakt	A	570,–	88,–	658,–
GG 100/40 (lengte 2000), gelakt	A	601,–	88,–	689,–
GG 100/45 (lengte 1600), gelakt	A	541,–	88,–	629,–
GG 100/45 (lengte 1800), gelakt	A	570,–	88,–	658,–
GG 100/45 (lengte 2000), gelakt	A	601,–	88,–	689,–
GG 100/50 (lengte 1600), gelakt	A	541,–	88,–	629,–
GG 100/50 (lengte 1800), gelakt	A	570,–	88,–	658,–
GG 100/50 (lengte 2000), gelakt	A	601,–	120,–	721,–
GG 120/40 (lengte 1600), gelakt	A	570,–	88,–	658,–
GG 120/40 (lengte 1800), gelakt	A	601,–	120,–	721,–
GG 120/40 (lengte 2000), gelakt	A	645,–	120,–	765,–
GG 120/50 (lengte 1600), gelakt	A	570,–	88,–	658,–
GG 120/50 (lengte 1800), gelakt	A	601,–	120,–	721,–
GG 120/50 (lengte 2000), gelakt	A	645,–	120,–	765,–
GG 125/45 (lengte 1600), gelakt	A	570,–	88,–	658,–
GG 125/45 (lengte 1800), gelakt	A	601,–	120,–	721,–
GG 125/45 (lengte 2000), gelakt	A	645,–	120,–	765,–

Prijzen in EURO
Levering af fabriek DE-46354 Südlohn / DE-38820 Halberstadt, onverpakt
Transportkosten voor leveringen binnen België (CPT)

BAUER GmbH
Eichendorffstr. 62
46354 Südlohn, Germany

Tel. +49 2862 70 90
info@bauer-suedlohn.com
www.bauer-suedlohn.com

Geschäftsführer
Patrick Bauer, Pascal Bauer
Amtsgericht Coesfeld HRB 5259

TÜVNORD
TÜV NORD CERT GmbH
DIN EN ISO 9001
tuev-nord.de

Prijslijst 0726 nl-BE
Heftruck aanbouwapparatuur

Vorktandverlenging Type GG	Categorie	Prijs	Vrachtkosten	Prijs inclusief vrachtkosten
GG 125/50 (lengte 1600), gelakt	A	570,–	88,–	658,–
GG 125/50 (lengte 1800), gelakt	A	601,–	120,–	721,–
GG 125/50 (lengte 2000), gelakt	A	645,–	120,–	765,–
GG 150/50 (lengte 1600), gelakt	A	634,–	120,–	754,–
GG 150/50 (lengte 1800), gelakt	A	680,–	120,–	800,–
GG 150/50 (lengte 2000), gelakt	A	713,–	120,–	833,–
GG 150/70 (lengte 1600), gelakt	A	634,–	120,–	754,–
GG 150/70 (lengte 1800), gelakt	A	680,–	120,–	800,–
GG 150/70 (lengte 2000), gelakt	A	713,–	120,–	833,–

Vorktandverlenging Type GO	Categorie	Prijs	Vrachtkosten	Prijs inclusief vrachtkosten
GO 80/40 (lengte 1600), gelakt	A	390,–	85,–	475,–
GO 80/40 (lengte 1800), gelakt	A	396,–	85,–	481,–
GO 80/40 (lengte 2000), gelakt	A	411,–	85,–	496,–
GO 100/40 (lengte 1600), gelakt	A	390,–	85,–	475,–
GO 100/40 (lengte 1800), gelakt	A	396,–	85,–	481,–
GO 100/40 (lengte 2000), gelakt	A	411,–	88,–	499,–
GO 100/45 (lengte 1600), gelakt	A	390,–	85,–	475,–
GO 100/45 (lengte 1800), gelakt	A	396,–	88,–	484,–
GO 100/45 (lengte 2000), gelakt	A	411,–	88,–	499,–
GO 100/50 (lengte 1600), gelakt	A	390,–	85,–	475,–
GO 100/50 (lengte 1800), gelakt	A	396,–	88,–	484,–
GO 100/50 (lengte 2000), gelakt	A	411,–	88,–	499,–
GO 120/40 (lengte 1600), gelakt	A	396,–	85,–	481,–
GO 120/40 (lengte 1800), gelakt	A	418,–	88,–	506,–
GO 120/40 (lengte 2000), gelakt	A	435,–	88,–	523,–
GO 120/50 (lengte 1600), gelakt	A	396,–	88,–	484,–
GO 120/50 (lengte 1800), gelakt	A	418,–	88,–	506,–
GO 120/50 (lengte 2000), gelakt	A	435,–	88,–	523,–
GO 125/45 (lengte 1600), gelakt	A	396,–	88,–	484,–
GO 125/45 (lengte 1800), gelakt	A	418,–	88,–	506,–
GO 125/45 (lengte 2000), gelakt	A	435,–	88,–	523,–
GO 125/50 (lengte 1600), gelakt	A	396,–	88,–	484,–
GO 125/50 (lengte 1800), gelakt	A	418,–	88,–	506,–
GO 125/50 (lengte 2000), gelakt	A	435,–	88,–	523,–
GO 150/50 (lengte 1600), gelakt	A	475,–	88,–	563,–
GO 150/50 (lengte 1800), gelakt	A	516,–	88,–	604,–
GO 150/50 (lengte 2000), gelakt	A	555,–	88,–	643,–
GO 150/70 (lengte 1600), gelakt	A	475,–	88,–	563,–
GO 150/70 (lengte 1800), gelakt	A	516,–	88,–	604,–
GO 150/70 (lengte 2000), gelakt	A	555,–	88,–	643,–

Kiepcontainer Type GU	Categorie	Prijs	Vrachtkosten	Prijs inclusief vrachtkosten
GU 300, gelakt	A	655,–	120,–	775,–
Deksel, verzinkt	A	98,–	18,–	116,–
Wielenset, polyamide, Draagkracht 1350 kg/wielenset	A	192,–	15,–	207,–
Containerbak olie- en waterdicht gelast	A	78,–	0,–	78,–
Kranogen voor opname met kraan	A	106,–	8,–	114,–

Prijzen in EURO
Levering af fabriek DE-46354 Südlohn / DE-38820 Halberstadt, onverpakt
Transportkosten voor leveringen binnen België (CPT)

BAUER GmbH
Eichendorffstr. 62
46354 Südlohn, Germany

Tel. +49 2862 70 90
info@bauer-suedlohn.com
www.bauer-suedlohn.com

Geschäftsführer
Patrick Bauer, Pascal Bauer
Amtsgericht Coesfeld HRB 5259

TÜVNORD
TÜV NORD CERT GmbH
DIN EN ISO 9001
tuev-nord.de

Prijslijst 0726 nl-BE
Heftruck aanbouwapparatuur

Kiepcontainer Type GU	Categorie	Prijs	Vrachtkosten	Prijs inclusief vrachtkosten
Steunpoten, onderrijdhoogte 100 mm	A	70,–	8,–	78,–
GU 300, vuurverzinkt	A	866,–	120,–	986,–
Deksel, verzinkt	A	98,–	18,–	116,–
Wielenset, polyamide, Draagkracht 1350 kg/wielenset	A	192,–	15,–	207,–
Containerbak olie- en waterdicht gelast	A	78,–	0,–	78,–
Kranogen voor opname met kraan	A	106,–	8,–	114,–
Steunpoten, onderrijdhoogte 100 mm	A	70,–	8,–	78,–
GU 500, gelakt	A	891,–	120,–	1011,–
Deksel, verzinkt	A	98,–	18,–	116,–
Wielenset, polyamide, Draagkracht 1350 kg/wielenset	A	192,–	15,–	207,–
Containerbak olie- en waterdicht gelast	A	78,–	0,–	78,–
Instelbare kieprem	A	464,–	10,–	474,–
Kranogen voor opname met kraan	A	106,–	8,–	114,–
Steunpoten, onderrijdhoogte 100 mm	A	70,–	8,–	78,–
GU 500, vuurverzinkt	A	1160,–	120,–	1280,–
Deksel, verzinkt	A	98,–	18,–	116,–
Wielenset, polyamide, Draagkracht 1350 kg/wielenset	A	192,–	15,–	207,–
Containerbak olie- en waterdicht gelast	A	78,–	0,–	78,–
Instelbare kieprem	A	464,–	10,–	474,–
Kranogen voor opname met kraan	A	106,–	8,–	114,–
Steunpoten, onderrijdhoogte 100 mm	A	70,–	8,–	78,–
GU 750, gelakt	A	1052,–	120,–	1172,–
Deksel, verzinkt	A	139,–	26,–	165,–
Wielenset, polyamide, Draagkracht 1350 kg/wielenset	A	192,–	15,–	207,–
Containerbak olie- en waterdicht gelast	A	78,–	0,–	78,–
Instelbare kieprem	A	464,–	10,–	474,–
Kranogen voor opname met kraan	A	106,–	8,–	114,–
Steunpoten, onderrijdhoogte 100 mm	A	70,–	8,–	78,–
GU 750, vuurverzinkt	A	1371,–	120,–	1491,–
Deksel, verzinkt	A	139,–	26,–	165,–
Wielenset, polyamide, Draagkracht 1350 kg/wielenset	A	192,–	15,–	207,–
Containerbak olie- en waterdicht gelast	A	78,–	0,–	78,–
Instelbare kieprem	A	464,–	10,–	474,–
Kranogen voor opname met kraan	A	106,–	8,–	114,–
Steunpoten, onderrijdhoogte 100 mm	A	70,–	8,–	78,–
GU 1000, gelakt	A	1163,–	120,–	1283,–
Deksel, verzinkt	A	192,–	27,–	219,–
Wielenset, polyamide, Draagkracht 1350 kg/wielenset	A	192,–	15,–	207,–
Containerbak olie- en waterdicht gelast	A	121,–	0,–	121,–
Instelbare kieprem	A	464,–	10,–	474,–
Kranogen voor opname met kraan	A	106,–	8,–	114,–
Steunpoten, onderrijdhoogte 100 mm	A	70,–	8,–	78,–
GU 1000, vuurverzinkt	A	1647,–	165,–	1812,–
Deksel, verzinkt	A	192,–	27,–	219,–
Wielenset, polyamide, Draagkracht 1350 kg/wielenset	A	192,–	15,–	207,–
Containerbak olie- en waterdicht gelast	A	121,–	0,–	121,–
Instelbare kieprem	A	464,–	10,–	474,–

Prijzen in EURO
Levering af fabriek DE-46354 Südlohn / DE-38820 Halberstadt, onverpakt
Transportkosten voor leveringen binnen België (CPT)

BAUER GmbH
Eichendorffstr. 62
46354 Südlohn, Germany

Tel. +49 2862 70 90
info@bauer-suedlohn.com
www.bauer-suedlohn.com

Geschäftsführer
Patrick Bauer, Pascal Bauer
Amtsgericht Coesfeld HRB 5259

TÜVNORD
TÜV NORD CERT GmbH
DIN EN ISO 9001
tuev-nord.de

Prijslijst 0726 nl-BE
Heftruck aanbouwapparatuur

Kiepcontainer Type GU	Categorie	Prijs	Vrachtkosten	Prijs inclusief vrachtkosten
Kranogen voor opname met kraan	A	106,–	8,–	114,–
Steunpoten, onderrijdhoogte 100 mm	A	70,–	8,–	78,–
GU 1500, gelakt	A	1357,–	165,–	1522,–
Deksel, verzinkt	A	192,–	27,–	219,–
Wielenset, polyamide, Draagkracht 1350 kg/wielenset	A	192,–	15,–	207,–
Containerbak olie- en waterdicht gelast	A	121,–	0,–	121,–
Instelbare kieprem	A	464,–	10,–	474,–
Kranogen voor opname met kraan	A	106,–	8,–	114,–
Steunpoten, onderrijdhoogte 100 mm	A	70,–	8,–	78,–
GU 1500, vuurverzinkt	A	1769,–	165,–	1934,–
Deksel, verzinkt	A	192,–	27,–	219,–
Wielenset, polyamide, Draagkracht 1350 kg/wielenset	A	192,–	15,–	207,–
Containerbak olie- en waterdicht gelast	A	121,–	0,–	121,–
Instelbare kieprem	A	464,–	10,–	474,–
Kranogen voor opname met kraan	A	106,–	8,–	114,–
Steunpoten, onderrijdhoogte 100 mm	A	70,–	8,–	78,–
GU 2000, gelakt	A	1675,–	165,–	1840,–
Deksel, verzinkt	A	226,–	32,–	258,–
Wielenset, polyamide, Draagkracht 1350 kg/wielenset	A	192,–	15,–	207,–
Containerbak olie- en waterdicht gelast	A	121,–	0,–	121,–
Instelbare kieprem	A	464,–	10,–	474,–
Kranogen voor opname met kraan	A	106,–	8,–	114,–
Steunpoten, onderrijdhoogte 100 mm	A	70,–	8,–	78,–
GU 2000, vuurverzinkt	A	2200,–	165,–	2365,–
Deksel, verzinkt	A	226,–	32,–	258,–
Wielenset, polyamide, Draagkracht 1350 kg/wielenset	A	192,–	15,–	207,–
Containerbak olie- en waterdicht gelast	A	121,–	0,–	121,–
Instelbare kieprem	A	464,–	10,–	474,–
Kranogen voor opname met kraan	A	106,–	8,–	114,–
Steunpoten, onderrijdhoogte 100 mm	A	70,–	8,–	78,–

Spaander-kiepcontainer Type GU-E	Categorie	Prijs	Vrachtkosten	Prijs inclusief vrachtkosten
GU-E 300, gelakt	A	775,–	120,–	895,–
Deksel, verzinkt	A	98,–	18,–	116,–
Wielenset, polyamide, Draagkracht 1350 kg/wielenset	A	192,–	15,–	207,–
Kranogen voor opname met kraan	A	106,–	8,–	114,–
Steunpoten, onderrijdhoogte 100 mm	A	70,–	8,–	78,–
GU-E 300, vuurverzinkt	A	986,–	120,–	1106,–
Deksel, verzinkt	A	98,–	18,–	116,–
Wielenset, polyamide, Draagkracht 1350 kg/wielenset	A	192,–	15,–	207,–
Kranogen voor opname met kraan	A	106,–	8,–	114,–
Steunpoten, onderrijdhoogte 100 mm	A	70,–	8,–	78,–
GU-E 500, gelakt	A	1012,–	120,–	1132,–
Deksel, verzinkt	A	98,–	18,–	116,–
Wielenset, polyamide, Draagkracht 1350 kg/wielenset	A	192,–	15,–	207,–
Instelbare kieprem	A	464,–	10,–	474,–
Kranogen voor opname met kraan	A	106,–	8,–	114,–

Prijzen in EURO
Levering af fabriek DE-46354 Südlohn / DE-38820 Halberstadt, onverpakt
Transportkosten voor leveringen binnen België (CPT)

BAUER GmbH
Eichendorffstr. 62
46354 Südlohn, Germany

Tel. +49 2862 70 90
info@bauer-suedlohn.com
www.bauer-suedlohn.com

Geschäftsführer
Patrick Bauer, Pascal Bauer
Amtsgericht Coesfeld HRB 5259

TÜVNORD
TÜV NORD CERT GmbH
DIN EN ISO 9001
tuev-nord.de

Prijslijst 0726 nl-BE
Heftruck aanbouwapparatuur

Spaander-kiepcontainer Type GU-E	Categorie	Prijs	Vrachtkosten	Prijs inclusief vrachtkosten
Steunpoten, onderrijdhoogte 100 mm	A	70,–	8,–	78,–
GU-E 500, vuurverzinkt	A	1280,–	120,–	1400,–
Deksel, verzinkt	A	98,–	18,–	116,–
Wielenset, polyamide, Draagkracht 1350 kg/wielenset	A	192,–	15,–	207,–
Instelbare kieprem	A	464,–	10,–	474,–
Kranogen voor opname met kraan	A	106,–	8,–	114,–
Steunpoten, onderrijdhoogte 100 mm	A	70,–	8,–	78,–
GU-E 750, gelakt	A	1172,–	120,–	1292,–
Deksel, verzinkt	A	139,–	26,–	165,–
Wielenset, polyamide, Draagkracht 1350 kg/wielenset	A	192,–	15,–	207,–
Instelbare kieprem	A	464,–	10,–	474,–
Kranogen voor opname met kraan	A	106,–	8,–	114,–
Steunpoten, onderrijdhoogte 100 mm	A	70,–	8,–	78,–
GU-E 750, vuurverzinkt	A	1491,–	120,–	1611,–
Deksel, verzinkt	A	139,–	26,–	165,–
Wielenset, polyamide, Draagkracht 1350 kg/wielenset	A	192,–	15,–	207,–
Instelbare kieprem	A	464,–	10,–	474,–
Kranogen voor opname met kraan	A	106,–	8,–	114,–
Steunpoten, onderrijdhoogte 100 mm	A	70,–	8,–	78,–
GU-E 1000, gelakt	A	1325,–	120,–	1445,–
Deksel, verzinkt	A	192,–	27,–	219,–
Wielenset, polyamide, Draagkracht 1350 kg/wielenset	A	192,–	15,–	207,–
Instelbare kieprem	A	464,–	10,–	474,–
Kranogen voor opname met kraan	A	106,–	8,–	114,–
Steunpoten, onderrijdhoogte 100 mm	A	70,–	8,–	78,–
GU-E 1000, vuurverzinkt	A	1810,–	165,–	1975,–
Deksel, verzinkt	A	192,–	27,–	219,–
Wielenset, polyamide, Draagkracht 1350 kg/wielenset	A	192,–	15,–	207,–
Instelbare kieprem	A	464,–	10,–	474,–
Kranogen voor opname met kraan	A	106,–	8,–	114,–
Steunpoten, onderrijdhoogte 100 mm	A	70,–	8,–	78,–
GU-E 1500, gelakt	A	1520,–	165,–	1685,–
Deksel, verzinkt	A	192,–	27,–	219,–
Wielenset, polyamide, Draagkracht 1350 kg/wielenset	A	192,–	15,–	207,–
Instelbare kieprem	A	464,–	10,–	474,–
Kranogen voor opname met kraan	A	106,–	8,–	114,–
Steunpoten, onderrijdhoogte 100 mm	A	70,–	8,–	78,–
GU-E 1500, vuurverzinkt	A	1932,–	165,–	2097,–
Deksel, verzinkt	A	192,–	27,–	219,–
Wielenset, polyamide, Draagkracht 1350 kg/wielenset	A	192,–	15,–	207,–
Instelbare kieprem	A	464,–	10,–	474,–
Kranogen voor opname met kraan	A	106,–	8,–	114,–
Steunpoten, onderrijdhoogte 100 mm	A	70,–	8,–	78,–
GU-E 2000, gelakt	A	1838,–	165,–	2003,–
Deksel, verzinkt	A	226,–	32,–	258,–
Wielenset, polyamide, Draagkracht 1350 kg/wielenset	A	192,–	15,–	207,–
Instelbare kieprem	A	464,–	10,–	474,–

Prijzen in EURO
Levering af fabriek DE-46354 Südlohn / DE-38820 Halberstadt, onverpakt
Transportkosten voor leveringen binnen België (CPT)

BAUER GmbH
Eichendorffstr. 62
46354 Südlohn, Germany

Tel. +49 2862 70 90
info@bauer-suedlohn.com
www.bauer-suedlohn.com

Geschäftsführer
Patrick Bauer, Pascal Bauer
Amtsgericht Coesfeld HRB 5259

TÜVNORD
TÜV NORD CERT GmbH
DIN EN ISO 9001
tuev-nord.de

Prijslijst 0726 nl-BE
Heftruck aanbouwapparatuur

Spaander-kiepcontainer Type GU-E	Categorie	Prijs	Vrachtkosten	Prijs inclusief vrachtkosten
Kranogen voor opname met kraan	A	106,–	8,–	114,–
Steunpoten, onderrijdhoogte 100 mm	A	70,–	8,–	78,–
GU-E 2000, vuurverzinkt	A	2362,–	165,–	2527,–
Deksel, verzinkt	A	226,–	32,–	258,–
Wielenset, polyamide, Draagkracht 1350 kg/wielenset	A	192,–	15,–	207,–
Instelbare kieprem	A	464,–	10,–	474,–
Kranogen voor opname met kraan	A	106,–	8,–	114,–
Steunpoten, onderrijdhoogte 100 mm	A	70,–	8,–	78,–

Kiepcontainer Type GU-RZ	Categorie	Prijs	Vrachtkosten	Prijs inclusief vrachtkosten
GU-RZ 30, gelakt	A	699,–	120,–	819,–
Deksel, verzinkt	A	95,–	18,–	113,–
GU-RZ 30, vuurverzinkt	A	779,–	120,–	899,–
Deksel, verzinkt	A	95,–	18,–	113,–
GU-RZ 55, gelakt	A	931,–	120,–	1051,–
Deksel, verzinkt	A	95,–	18,–	113,–
GU-RZ 55, vuurverzinkt	A	1026,–	120,–	1146,–
Deksel, verzinkt	A	95,–	18,–	113,–

Vorktandschild Type GZS	Categorie	Prijs	Vrachtkosten	Prijs inclusief vrachtkosten
GZS, gelakt	F	179,–	28,–	207,–

Bodemklepcontainer Type HKB	Categorie	Prijs	Vrachtkosten	Prijs inclusief vrachtkosten
HKB 60, gelakt	A	1078,–	120,–	1198,–
HKB 70, gelakt	A	1140,–	120,–	1260,–
HKB 90, gelakt	A	1417,–	120,–	1537,–

Shovel Type HVR	Categorie	Prijs	Vrachtkosten	Prijs inclusief vrachtkosten
HVR 50, gelakt	A	3393,–	165,–	3558,–
HVR 75, gelakt	A	3976,–	210,–	4186,–
HVR 80 L, gelakt	A	4095,–	210,–	4305,–
HVR 100, gelakt	A	5033,–	275,–	5308,–
HVR 150, gelakt	A	6432,–	275,–	6707,–

Kippomat Type KG-A	Categorie	Prijs	Vrachtkosten	Prijs inclusief vrachtkosten
KG-A, vuurverzinkt	A	3218,–	165,–	3383,–

Kippomat Type KG-B	Categorie	Prijs	Vrachtkosten	Prijs inclusief vrachtkosten
KG-B, vuurverzinkt	A	3137,–	165,–	3302,–

Kippomat Type KG-C	Categorie	Prijs	Vrachtkosten	Prijs inclusief vrachtkosten
KG-C, vuurverzinkt	A	2081,–	120,–	2201,–

Kiepbak Type KK	Categorie	Prijs	Vrachtkosten	Prijs inclusief vrachtkosten
KK 250, gelakt	E	484,–	88,–	572,–
Deksel, verzinkt	E	136,–	15,–	151,–
Wielenset, polyamide, Draagkracht 1050 kg/wielenset	A	136,–	15,–	151,–
Wielenset, massief rubber, Draagkracht 615 kg/wielenset	E	103,–	15,–	118,–
KK 250, vuurverzinkt	E	534,–	88,–	622,–
Deksel, verzinkt	E	136,–	15,–	151,–
Wielenset, polyamide, Draagkracht 1050 kg/wielenset	A	136,–	15,–	151,–
Wielenset, massief rubber, Draagkracht 615 kg/wielenset	E	103,–	15,–	118,–

Prijzen in EURO
Levering af fabriek DE-46354 Südlohn / DE-38820 Halberstadt, onverpakt
Transportkosten voor leveringen binnen België (CPT)

BAUER GmbH
Eichendorffstr. 62
46354 Südlohn, Germany

Tel. +49 2862 70 90
info@bauer-suedlohn.com
www.bauer-suedlohn.com

Geschäftsführer
Patrick Bauer, Pascal Bauer
Amtsgericht Coesfeld HRB 5259

TÜVNORD
TÜV NORD CERT GmbH
DIN EN ISO 9001
tuev-nord.de

Prijslijst 0726 nl-BE
Heftruck aanbouwapparatuur

Kiepbak Type KK	Categorie	Prijs	Vrachtkosten	Prijs inclusief vrachtkosten
KK 400, gelakt	E	551,–	88,–	639,–
Deksel, verzinkt	E	156,–	16,–	172,–
Wielenset, polyamide, Draagkracht 1050 kg/wielenset	A	136,–	15,–	151,–
Wielenset, massief rubber, Draagkracht 615 kg/wielenset	E	103,–	15,–	118,–
KK 400, vuurverzinkt	E	600,–	88,–	688,–
Deksel, verzinkt	E	156,–	16,–	172,–
Wielenset, polyamide, Draagkracht 1050 kg/wielenset	A	136,–	15,–	151,–
Wielenset, massief rubber, Draagkracht 615 kg/wielenset	E	103,–	15,–	118,–
KK 600, gelakt	E	764,–	120,–	884,–
Deksel, verzinkt	E	173,–	20,–	193,–
Wielenset, polyamide, Draagkracht 1050 kg/wielenset	A	136,–	15,–	151,–
Wielenset, massief rubber, Draagkracht 615 kg/wielenset	E	103,–	15,–	118,–
KK 600, vuurverzinkt	E	865,–	120,–	985,–
Wielenset, massief rubber, Draagkracht 615 kg/wielenset	E	103,–	15,–	118,–
Deksel, verzinkt	E	173,–	20,–	193,–
Wielenset, polyamide, Draagkracht 1050 kg/wielenset	A	136,–	15,–	151,–
KK 800, gelakt	E	823,–	120,–	943,–
Deksel, verzinkt	E	181,–	21,–	202,–
Wielenset, polyamide, Draagkracht 1050 kg/wielenset	A	136,–	15,–	151,–
Wielenset, massief rubber, Draagkracht 615 kg/wielenset	E	103,–	15,–	118,–
KK 800, vuurverzinkt	E	930,–	120,–	1050,–
Deksel, verzinkt	E	181,–	21,–	202,–
Wielenset, polyamide, Draagkracht 1050 kg/wielenset	A	136,–	15,–	151,–
Wielenset, massief rubber, Draagkracht 615 kg/wielenset	E	103,–	15,–	118,–
KK 1000, gelakt	E	881,–	120,–	1001,–
Deksel, verzinkt	E	193,–	22,–	215,–
Wielenset, polyamide, Draagkracht 1050 kg/wielenset	A	136,–	15,–	151,–
Wielenset, massief rubber, Draagkracht 615 kg/wielenset	E	103,–	15,–	118,–
KK 1000, vuurverzinkt	E	1014,–	120,–	1134,–
Deksel, verzinkt	E	193,–	22,–	215,–
Wielenset, polyamide, Draagkracht 1050 kg/wielenset	A	136,–	15,–	151,–
Wielenset, massief rubber, Draagkracht 615 kg/wielenset	E	103,–	15,–	118,–

Kippomat Type KM	Categorie	Prijs	Vrachtkosten	Prijs inclusief vrachtkosten
KM, vuurverzinkt	A	3218,–	120,–	3338,–

Kiepbak Type KN	Categorie	Prijs	Vrachtkosten	Prijs inclusief vrachtkosten
KN 250, gelakt	E	484,–	88,–	572,–
Deksel, verzinkt	E	136,–	15,–	151,–
Wielenset, polyamide, Draagkracht 1050 kg/wielenset	A	136,–	15,–	151,–
Wielenset, massief rubber, Draagkracht 615 kg/wielenset	E	103,–	15,–	118,–
KN 250, vuurverzinkt	E	534,–	88,–	622,–
Deksel, verzinkt	E	136,–	15,–	151,–
Wielenset, polyamide, Draagkracht 1050 kg/wielenset	A	136,–	15,–	151,–
Wielenset, massief rubber, Draagkracht 615 kg/wielenset	E	103,–	15,–	118,–
KN 400, gelakt	E	551,–	88,–	639,–
Deksel, verzinkt	E	156,–	16,–	172,–
Wielenset, polyamide, Draagkracht 1050 kg/wielenset	A	136,–	15,–	151,–

Prijzen in EURO
Levering af fabriek DE-46354 Südlohn / DE-38820 Halberstadt, onverpakt
Transportkosten voor leveringen binnen België (CPT)

BAUER GmbH
Eichendorffstr. 62
46354 Südlohn, Germany

Tel. +49 2862 70 90
info@bauer-suedlohn.com
www.bauer-suedlohn.com

Geschäftsführer
Patrick Bauer, Pascal Bauer
Amtsgericht Coesfeld HRB 5259

TÜVNORD
TÜV NORD CERT GmbH
DIN EN ISO 9001
tuev-nord.de

Prijslijst 0726 nl-BE
Heftruck aanbouwapparatuur

Kiepbak Type KN	Categorie	Prijs	Vrachtkosten	Prijs inclusief vrachtkosten
Wielenset, massief rubber, Draagkracht 615 kg/wielenset	E	103,–	15,–	118,–
KN 400, vuurverzinkt	E	600,–	88,–	688,–
Deksel, verzinkt	E	156,–	16,–	172,–
Wielenset, polyamide, Draagkracht 1050 kg/wielenset	A	136,–	15,–	151,–
Wielenset, massief rubber, Draagkracht 615 kg/wielenset	E	103,–	15,–	118,–

Kiepbak Type KS	Categorie	Prijs	Vrachtkosten	Prijs inclusief vrachtkosten
KS 400, gelakt	E	900,–	120,–	1020,–
KS 550, gelakt	E	964,–	120,–	1084,–
KS 700, gelakt	E	1024,–	120,–	1144,–

Teleskop-Lader Type KT	Categorie	Prijs	Vrachtkosten	Prijs inclusief vrachtkosten
KT 2,5, gelakt	A	1448,–	120,–	1568,–
KT 2,5, vuurverzinkt	A	1763,–	165,–	1928,–
KT 5,0, gelakt	A	1798,–	165,–	1963,–
KT 5,0, vuurverzinkt	A	2242,–	165,–	2407,–

Teleskop-Lader Type KTH	Categorie	Prijs	Vrachtkosten	Prijs inclusief vrachtkosten
KTH 2,5, gelakt	A	1748,–	165,–	1913,–
KTH 2,5, vuurverzinkt	A	2068,–	165,–	2233,–
KTH 5,0, gelakt	A	2012,–	165,–	2177,–
KTH 5,0, vuurverzinkt	A	2373,–	165,–	2538,–

Teleskop-Lader Type KTH-K	Categorie	Prijs	Vrachtkosten	Prijs inclusief vrachtkosten
KTH-K 2,5, gelakt	A	1606,–	120,–	1726,–
KTH-K 2,5, vuurverzinkt	A	1943,–	120,–	2063,–
KTH-K 5,0, gelakt	A	1852,–	120,–	1972,–
KTH-K 5,0, vuurverzinkt	A	2232,–	165,–	2397,–

Teleskop-Lader Type KT-K	Categorie	Prijs	Vrachtkosten	Prijs inclusief vrachtkosten
KT-K 2,5, gelakt	A	1291,–	120,–	1411,–
KT-K 2,5, vuurverzinkt	A	1622,–	120,–	1742,–
KT-K 5,0, gelakt	A	1625,–	120,–	1745,–
KT-K 5,0, vuurverzinkt	A	2092,–	120,–	2212,–

Containerwagen Type KW-ET	Categorie	Prijs	Vrachtkosten	Prijs inclusief vrachtkosten
KW-ET 250, gelakt	E	588,–	88,–	676,–
Deksel, verzinkt	E	136,–	15,–	151,–
KW-ET 250, vuurverzinkt	E	900,–	88,–	988,–
Deksel, verzinkt	E	136,–	15,–	151,–
KW-ET 400, gelakt	E	648,–	88,–	736,–
Deksel, verzinkt	E	156,–	16,–	172,–
KW-ET 400, vuurverzinkt	E	998,–	88,–	1086,–
Deksel, verzinkt	E	156,–	16,–	172,–
KW-ET 600, gelakt	E	808,–	120,–	928,–
Deksel, verzinkt	E	173,–	20,–	193,–
KW-ET 600, vuurverzinkt	E	1166,–	120,–	1286,–
Deksel, verzinkt	E	173,–	20,–	193,–
KW-ET 1000, gelakt	E	997,–	120,–	1117,–
Deksel, verzinkt	E	193,–	22,–	215,–
KW-ET 1000, vuurverzinkt	E	1591,–	120,–	1711,–

Prijzen in EURO
Levering af fabriek DE-46354 Südlohn / DE-38820 Halberstadt, onverpakt
Transportkosten voor leveringen binnen België (CPT)

BAUER GmbH
Eichendorffstr. 62
46354 Südlohn, Germany

Tel. +49 2862 70 90
info@bauer-suedlohn.com
www.bauer-suedlohn.com

Geschäftsführer
Patrick Bauer, Pascal Bauer
Amtsgericht Coesfeld HRB 5259

TÜVNORD
TÜV NORD CERT GmbH
DIN EN ISO 9001
tuev-nord.de

Prijslijst 0726 nl-BE
Heftruck aanbouwapparatuur

Containerwagen Type KW-ET	Categorie	Prijs	Vrachtkosten	Prijs inclusief vrachtkosten
Deksel, verzinkt	E	193,–	22,–	215,–

Lastarm Type LA	Categorie	Prijs	Vrachtkosten	Prijs inclusief vrachtkosten
LA 1600-1,0, gelakt	A	542,–	85,–	627,–
LA 1600-1,0, vuurverzinkt	A	581,–	88,–	669,–
LA 1600-2,5, gelakt	A	786,–	88,–	874,–
LA 1600-2,5, vuurverzinkt	A	927,–	88,–	1015,–
LA 1600-5,0, gelakt	A	1133,–	120,–	1253,–
LA 1600-5,0, vuurverzinkt	A	1325,–	120,–	1445,–
LA 2400-1,0, gelakt	A	569,–	88,–	657,–
LA 2400-1,0, vuurverzinkt	A	632,–	88,–	720,–
LA 2400-2,5, gelakt	A	877,–	120,–	997,–
LA 2400-2,5, vuurverzinkt	A	1017,–	120,–	1137,–
LA 2400-5,0, gelakt	A	1250,–	120,–	1370,–
LA 2400-5,0, vuurverzinkt	A	1480,–	120,–	1600,–
LA 25-1,0, gelakt	A	632,–	85,–	717,–
LA 25-1,0, vuurverzinkt	A	683,–	85,–	768,–

Lastarm Type LAT	Categorie	Prijs	Vrachtkosten	Prijs inclusief vrachtkosten
LAT 25-1,0, gelakt	A	766,–	88,–	854,–
LAT 25-1,0, vuurverzinkt	A	838,–	88,–	926,–

Schaargrijper Type LG	Categorie	Prijs	Vrachtkosten	Prijs inclusief vrachtkosten
LG 60, gelakt	B	245,–	28,–	273,–
LG 60, verzinkt	B	223,–	28,–	251,–
LG 200, gelakt	B	245,–	28,–	273,–
LG 200, verzinkt	B	223,–	28,–	251,–

Langgoedkieper Type LGK	Categorie	Prijs	Vrachtkosten	Prijs inclusief vrachtkosten
LGK, gelakt	A	1376,–	120,–	1496,–
Wielenset, polyamide, Draagkracht 1350 kg/wielenset	A	192,–	15,–	207,–
LGK, vuurverzinkt	A	1676,–	120,–	1796,–
Wielenset, polyamide, Draagkracht 1350 kg/wielenset	A	192,–	15,–	207,–

Langgoedtraverse Type LGT	Categorie	Prijs	Vrachtkosten	Prijs inclusief vrachtkosten
LGT 1,5, gelakt	A	1929,–	165,–	2094,–
LGT 1,5, vuurverzinkt	A	2263,–	165,–	2428,–
LGT 2,5, gelakt	A	2164,–	op aanvraag	op aanvraag
LGT 2,5, vuurverzinkt	A	2590,–	op aanvraag	op aanvraag
LGT 3,5, gelakt	A	2989,–	op aanvraag	op aanvraag
LGT 3,5, vuurverzinkt	A	3670,–	op aanvraag	op aanvraag
LGT 4,5, gelakt	A	3302,–	op aanvraag	op aanvraag
LGT 4,5, vuurverzinkt	A	4071,–	op aanvraag	op aanvraag

Vatentang Type LGZ	Categorie	Prijs	Vrachtkosten	Prijs inclusief vrachtkosten
LGZ 60, gelakt	B	225,–	28,–	253,–
LGZ 60, verzinkt	B	211,–	28,–	239,–
LGZ 200, gelakt	B	225,–	28,–	253,–
LGZ 200, verzinkt	B	211,–	28,–	239,–

Prijzen in EURO
Levering af fabriek DE-46354 Südlohn / DE-38820 Halberstadt, onverpakt
Transportkosten voor leveringen binnen België (CPT)

BAUER GmbH
Eichendorffstr. 62
46354 Südlohn, Germany

Tel. +49 2862 70 90
info@bauer-suedlohn.com
www.bauer-suedlohn.com

Geschäftsführer
Patrick Bauer, Pascal Bauer
Amtsgericht Coesfeld HRB 5259

TÜVNORD
TÜV NORD CERT GmbH
DIN EN ISO 9001
tuev-nord.de

Prijslijst 0726 nl-BE
Heftruck aanbouwapparatuur

Lasthaken Type LH	Categorie	Prijs	Vrachtkosten	Prijs inclusief vrachtkosten
LH-I 1,0, gelakt	A	199,–	28,–	227,–
LH-I 1,0, vuurverzinkt	A	223,–	28,–	251,–
LH-I 1,5, gelakt	A	218,–	28,–	246,–
LH-I 1,5, vuurverzinkt	A	242,–	28,–	270,–
LH-I 2,0, gelakt	A	229,–	28,–	257,–
LH-I 2,0, vuurverzinkt	A	254,–	28,–	282,–
LH-I 2,5, gelakt	A	255,–	28,–	283,–
LH-I 2,5, vuurverzinkt	A	279,–	28,–	307,–
LH-I 3,0, gelakt	A	331,–	28,–	359,–
LH-I 3,0, vuurverzinkt	A	356,–	28,–	384,–
LH-II 1,5, gelakt	A	329,–	28,–	357,–
LH-II 1,5, vuurverzinkt	A	378,–	28,–	406,–
LH-II 2,5, gelakt	A	434,–	28,–	462,–
LH-II 2,5, vuurverzinkt	A	516,–	28,–	544,–
LH-II 5,0, gelakt	A	720,–	85,–	805,–
LH-II 5,0, vuurverzinkt	A	808,–	85,–	893,–
LH-II 7,5, gelakt	A	856,–	85,–	941,–
LH-II 7,5, vuurverzinkt	A	949,–	85,–	1034,–

Langgoedzijlader Type LSL	Categorie	Prijs	Vrachtkosten	Prijs inclusief vrachtkosten
LSL, gelakt	A	1141,–	120,–	1261,–
LSL, vuurverzinkt	A	1310,–	120,–	1430,–

Langgoedzijwagen Type LSW	Categorie	Prijs	Vrachtkosten	Prijs inclusief vrachtkosten
LSW 1,3, gelakt	A	953,–	88,–	1041,–
LSW 1,3, vuurverzinkt	A	1017,–	120,–	1137,–
LSW 2,5, gelakt	A	1132,–	88,–	1220,–
LSW 2,5, vuurverzinkt	A	1197,–	120,–	1317,–

Werkkooi Type MB-B	Categorie	Prijs	Vrachtkosten	Prijs inclusief vrachtkosten
MB-B, gelakt	A	1085,–	120,–	1205,–
Wielenset, polyamide, Draagkracht 1050 kg/wielenset	A	136,–	15,–	151,–

Werkkooi Type MB-B/L	Categorie	Prijs	Vrachtkosten	Prijs inclusief vrachtkosten
MB-B/L, gelakt	A	1274,–	120,–	1394,–
Wielenset, polyamide, Draagkracht 1050 kg/wielenset	A	136,–	15,–	151,–

Werkkooi Type MB-D	Categorie	Prijs	Vrachtkosten	Prijs inclusief vrachtkosten
MB-D, gelakt	A	908,–	120,–	1028,–
Wielenset, polyamide, Draagkracht 1050 kg/wielenset	A	136,–	15,–	151,–

Werkkooi Type MB-D/L	Categorie	Prijs	Vrachtkosten	Prijs inclusief vrachtkosten
MB-D/L, gelakt	A	1096,–	120,–	1216,–
Wielenset, polyamide, Draagkracht 1050 kg/wielenset	A	136,–	15,–	151,–

Werkkooi Type MB-F	Categorie	Prijs	Vrachtkosten	Prijs inclusief vrachtkosten
MB-F, gelakt	A	1074,–	120,–	1194,–
Wielenset, polyamide, Draagkracht 1050 kg/wielenset	A	136,–	15,–	151,–

Werkkooi Type MB-II	Categorie	Prijs	Vrachtkosten	Prijs inclusief vrachtkosten
MB-II, gelakt	A	994,–	120,–	1114,–
Wielenset, polyamide, Draagkracht 1050 kg/wielenset	A	136,–	15,–	151,–

Prijzen in EURO
Levering af fabriek DE-46354 Südlohn / DE-38820 Halberstadt, onverpakt
Transportkosten voor leveringen binnen België (CPT)

BAUER GmbH
Eichendorffstr. 62
46354 Südlohn, Germany

Tel. +49 2862 70 90
info@bauer-suedlohn.com
www.bauer-suedlohn.com

Geschäftsführer
Patrick Bauer, Pascal Bauer
Amtsgericht Coesfeld HRB 5259

TÜVNORD
TÜV NORD CERT GmbH
DIN EN ISO 9001
tuev-nord.de

Prijslijst 0726 nl-BE
Heftruck aanbouwapparatuur

Werkkooi Type MB-II	Categorie	Prijs	Vrachtkosten	Prijs inclusief vrachtkosten
MB-II, vuurverzinkt	A	1171,–	120,–	1291,–
Wielenset, polyamide, Draagkracht 1050 kg/wielenset	A	136,–	15,–	151,–

Werkkooi Type MB-K-IV	Categorie	Prijs	Vrachtkosten	Prijs inclusief vrachtkosten
MB-K-IV, gelakt	A	2012,–	174,–	2186,–

Werkkooi Type MB-ST	Categorie	Prijs	Vrachtkosten	Prijs inclusief vrachtkosten
MB-ST, gelakt	A	2576,–	120,–	2696,–
Wielenset, polyamide, Draagkracht 1050 kg/wielenset	A	136,–	15,–	151,–

Werkkooi Type MB-ST/L	Categorie	Prijs	Vrachtkosten	Prijs inclusief vrachtkosten
MB-ST/L, gelakt	A	2764,–	120,–	2884,–
Wielenset, polyamide, Draagkracht 1050 kg/wielenset	A	136,–	15,–	151,–

Werkkooi Type MB-ST/T	Categorie	Prijs	Vrachtkosten	Prijs inclusief vrachtkosten
MB-ST/T, gelakt	A	2903,–	120,–	3023,–
Wielenset, polyamide, Draagkracht 1050 kg/wielenset	A	136,–	15,–	151,–

Werkkooi Type MB-ST/T/L	Categorie	Prijs	Vrachtkosten	Prijs inclusief vrachtkosten
MB-ST/T/L, gelakt	A	3092,–	120,–	3212,–
Wielenset, polyamide, Draagkracht 1050 kg/wielenset	A	136,–	15,–	151,–

Mini-Kiepcontainer Type MGU	Categorie	Prijs	Vrachtkosten	Prijs inclusief vrachtkosten
MGU 230, gelakt	A	569,–	88,–	657,–
Deksel, verzinkt	A	131,–	18,–	149,–
Wielenset, polyamide, Draagkracht 1050 kg/wielenset	A	156,–	15,–	171,–
Containerbak olie- en waterdicht gelast	A	78,–	0,–	78,–
MGU 230, vuurverzinkt	A	655,–	120,–	775,–
Deksel, verzinkt	A	131,–	18,–	149,–
Wielenset, polyamide, Draagkracht 1050 kg/wielenset	A	156,–	15,–	171,–
Containerbak olie- en waterdicht gelast	A	78,–	0,–	78,–
MGU 270, gelakt	A	621,–	120,–	741,–
Deksel, verzinkt	A	131,–	18,–	149,–
Wielenset, polyamide, Draagkracht 1050 kg/wielenset	A	156,–	15,–	171,–
Containerbak olie- en waterdicht gelast	A	78,–	0,–	78,–
MGU 270, vuurverzinkt	A	729,–	120,–	849,–
Deksel, verzinkt	A	131,–	18,–	149,–
Wielenset, polyamide, Draagkracht 1050 kg/wielenset	A	156,–	15,–	171,–
Containerbak olie- en waterdicht gelast	A	78,–	0,–	78,–
MGU 460, gelakt	A	815,–	120,–	935,–
Deksel, verzinkt	A	169,–	22,–	191,–
Wielenset, polyamide, Draagkracht 1050 kg/wielenset	A	156,–	15,–	171,–
Containerbak olie- en waterdicht gelast	A	78,–	0,–	78,–
MGU 460, vuurverzinkt	A	967,–	120,–	1087,–
Deksel, verzinkt	A	169,–	22,–	191,–
Wielenset, polyamide, Draagkracht 1050 kg/wielenset	A	156,–	15,–	171,–
Containerbak olie- en waterdicht gelast	A	78,–	0,–	78,–
MGU 610, gelakt	A	919,–	120,–	1039,–
Deksel, verzinkt	A	181,–	26,–	207,–
Wielenset, polyamide, Draagkracht 1050 kg/wielenset	A	156,–	15,–	171,–
Containerbak olie- en waterdicht gelast	A	78,–	0,–	78,–

Prijzen in EURO
Levering af fabriek DE-46354 Südlohn / DE-38820 Halberstadt, onverpakt
Transportkosten voor leveringen binnen België (CPT)

BAUER GmbH
Eichendorffstr. 62
46354 Südlohn, Germany

Tel. +49 2862 70 90
info@bauer-suedlohn.com
www.bauer-suedlohn.com

Geschäftsführer
Patrick Bauer, Pascal Bauer
Amtsgericht Coesfeld HRB 5259

TÜVNORD
TÜV NORD CERT GmbH
DIN EN ISO 9001
tuev-nord.de

Prijslijst 0726 nl-BE
Heftruck aanbouwapparatuur

Mini-Kiepcontainer Type MGU	Categorie	Prijs	Vrachtkosten	Prijs inclusief vrachtkosten
MGU 610, vuurverzinkt	A	1089,–	120,–	1209,–
Deksel, verzinkt	A	181,–	26,–	207,–
Wielenset, polyamide, Draagkracht 1050 kg/wielenset	A	156,–	15,–	171,–
Containerbak olie- en waterdicht gelast	A	78,–	0,–	78,–

Afvalcontainer-Heffer Type MH	Categorie	Prijs	Vrachtkosten	Prijs inclusief vrachtkosten
MH-I, gelakt	A	657,–	88,–	745,–
MH-II, gelakt	A	725,–	88,–	813,–
MH-III, gelakt	A	784,–	88,–	872,–

Huisvuil-Containerkieper Type MK	Categorie	Prijs	Vrachtkosten	Prijs inclusief vrachtkosten
MK 120, gelakt	A	1273,–	88,–	1361,–
MK 240, gelakt	A	1273,–	88,–	1361,–

Huisvuil-Containerkieper Type MK-H	Categorie	Prijs	Vrachtkosten	Prijs inclusief vrachtkosten
MK-H 120, gelakt	A	1902,–	88,–	1990,–
MK-H 240, gelakt	A	1902,–	120,–	2022,–

Mini-Bodemklepcontainer Type MSB	Categorie	Prijs	Vrachtkosten	Prijs inclusief vrachtkosten
MSB 150, gelakt	A	636,–	85,–	721,–
Wielenset, polyamide, Draagkracht 1050 kg/wielenset	A	156,–	15,–	171,–
Centreerwanden, verzinkt	A	73,–	12,–	85,–
MSB 150, vuurverzinkt	A	746,–	88,–	834,–
Wielenset, polyamide, Draagkracht 1050 kg/wielenset	A	156,–	15,–	171,–
Centreerwanden, verzinkt	A	73,–	12,–	85,–
MSB 250, gelakt	A	690,–	88,–	778,–
Wielenset, polyamide, Draagkracht 1050 kg/wielenset	A	156,–	15,–	171,–
Centreerwanden, verzinkt	A	73,–	12,–	85,–
MSB 250, vuurverzinkt	A	826,–	88,–	914,–
Wielenset, polyamide, Draagkracht 1050 kg/wielenset	A	156,–	15,–	171,–
Centreerwanden, verzinkt	A	73,–	12,–	85,–
MSB 400, gelakt	A	850,–	88,–	938,–
Wielenset, polyamide, Draagkracht 1050 kg/wielenset	A	156,–	15,–	171,–
Centreerwanden, verzinkt	A	73,–	12,–	85,–
MSB 400, vuurverzinkt	A	1018,–	120,–	1138,–
Wielenset, polyamide, Draagkracht 1050 kg/wielenset	A	156,–	15,–	171,–
Centreerwanden, verzinkt	A	73,–	12,–	85,–

Kiepcontainer Type NK	Categorie	Prijs	Vrachtkosten	Prijs inclusief vrachtkosten
NK 30, gelakt	A	700,–	120,–	820,–
Deksel, verzinkt	A	98,–	15,–	113,–
Wielenset, polyamide, Draagkracht 1350 kg/wielenset	A	192,–	15,–	207,–
Containerbak olie- en waterdicht gelast	A	78,–	0,–	78,–
NK 30, vuurverzinkt	A	984,–	120,–	1104,–
Deksel, verzinkt	A	98,–	15,–	113,–
Wielenset, polyamide, Draagkracht 1350 kg/wielenset	A	192,–	15,–	207,–
Containerbak olie- en waterdicht gelast	A	78,–	0,–	78,–
NK 50, gelakt	A	984,–	120,–	1104,–
Deksel, verzinkt	A	98,–	18,–	116,–
Wielenset, polyamide, Draagkracht 1350 kg/wielenset	A	192,–	15,–	207,–

Prijzen in EURO
Levering af fabriek DE-46354 Südlohn / DE-38820 Halberstadt, onverpakt
Transportkosten voor leveringen binnen België (CPT)

BAUER GmbH
Eichendorffstr. 62
46354 Südlohn, Germany

Tel. +49 2862 70 90
info@bauer-suedlohn.com
www.bauer-suedlohn.com

Geschäftsführer
Patrick Bauer, Pascal Bauer
Amtsgericht Coesfeld HRB 5259

TÜVNORD
TÜV NORD CERT GmbH
DIN EN ISO 9001
tuev-nord.de

Prijslijst 0726 nl-BE
Heftruck aanbouwapparatuur

Kiepcontainer Type NK	Categorie	Prijs	Vrachtkosten	Prijs inclusief vrachtkosten
Containerbak olie- en waterdicht gelast	A	78,–	0,–	78,–
NK 50, vuurverzinkt	A	1327,–	120,–	1447,–
Deksel, verzinkt	A	98,–	18,–	116,–
Wielenset, polyamide, Draagkracht 1350 kg/wielenset	A	192,–	15,–	207,–
Containerbak olie- en waterdicht gelast	A	78,–	0,–	78,–
NK 75, gelakt	A	1115,–	165,–	1280,–
Deksel, verzinkt	A	142,–	22,–	164,–
Wielenset, polyamide, Draagkracht 1350 kg/wielenset	A	192,–	15,–	207,–
Containerbak olie- en waterdicht gelast	A	78,–	0,–	78,–
NK 75, vuurverzinkt	A	1743,–	165,–	1908,–
Deksel, verzinkt	A	142,–	22,–	164,–
Wielenset, polyamide, Draagkracht 1350 kg/wielenset	A	192,–	15,–	207,–
Containerbak olie- en waterdicht gelast	A	78,–	0,–	78,–
NK 100, gelakt	A	1508,–	165,–	1673,–
Deksel, verzinkt	A	173,–	27,–	200,–
Wielenset, polyamide, Draagkracht 1350 kg/wielenset	A	192,–	15,–	207,–
Containerbak olie- en waterdicht gelast	A	121,–	0,–	121,–
NK 100, vuurverzinkt	A	2070,–	165,–	2235,–
Deksel, verzinkt	A	173,–	27,–	200,–
Wielenset, polyamide, Draagkracht 1350 kg/wielenset	A	192,–	15,–	207,–
Containerbak olie- en waterdicht gelast	A	121,–	0,–	121,–

Ronde container Type RB	Categorie	Prijs	Vrachtkosten	Prijs inclusief vrachtkosten
RB 300, gelakt	A	679,–	88,–	767,–
Deksel, aluminium	A	160,–	14,–	174,–
Wielenset, polyamide, Draagkracht 1050 kg/wielenset	A	156,–	15,–	171,–
RB 450, gelakt	A	793,–	88,–	881,–
Deksel, aluminium	A	160,–	14,–	174,–
Wielenset, polyamide, Draagkracht 1050 kg/wielenset	A	156,–	15,–	171,–

Kiepcontainer Type RD	Categorie	Prijs	Vrachtkosten	Prijs inclusief vrachtkosten
RD 750, gelakt	A	1202,–	165,–	1367,–
Wielenset, polyamide, Draagkracht 1350 kg/wielenset	A	192,–	15,–	207,–
Containerbak olie- en waterdicht gelast	A	78,–	0,–	78,–
RD 750, vuurverzinkt	A	1602,–	165,–	1767,–
Wielenset, polyamide, Draagkracht 1350 kg/wielenset	A	192,–	15,–	207,–
Containerbak olie- en waterdicht gelast	A	78,–	0,–	78,–
RD 1000, gelakt	A	1449,–	165,–	1614,–
Wielenset, polyamide, Draagkracht 1350 kg/wielenset	A	192,–	15,–	207,–
Containerbak olie- en waterdicht gelast	A	121,–	0,–	121,–
RD 1000, vuurverzinkt	A	1933,–	165,–	2098,–
Wielenset, polyamide, Draagkracht 1350 kg/wielenset	A	192,–	15,–	207,–
Containerbak olie- en waterdicht gelast	A	121,–	0,–	121,–

Kieplateau voor plaatmateriaal Type RGP	Categorie	Prijs	Vrachtkosten	Prijs inclusief vrachtkosten
RGP-1, gelakt	A	2437,–	op aanvraag	op aanvraag
RGP-1, vuurverzinkt	A	3118,–	op aanvraag	op aanvraag
RGP-2, gelakt	A	2669,–	op aanvraag	op aanvraag
RGP-2, vuurverzinkt	A	3558,–	op aanvraag	op aanvraag

Prijzen in EURO
Levering af fabriek DE-46354 Südlohn / DE-38820 Halberstadt, onverpakt
Transportkosten voor leveringen binnen België (CPT)

BAUER GmbH
Eichendorffstr. 62
46354 Südlohn, Germany

Tel. +49 2862 70 90
info@bauer-suedlohn.com
www.bauer-suedlohn.com

Geschäftsführer
Patrick Bauer, Pascal Bauer
Amtsgericht Coesfeld HRB 5259

TÜVNORD
TÜV NORD CERT GmbH
DIN EN ISO 9001
tuev-nord.de

Prijslijst 0726 nl-BE
Heftruck aanbouwapparatuur

Kieplateau voor plaatmateriaal Type RGP	Categorie	Prijs	Vrachtkosten	Prijs inclusief vrachtkosten
RGP-3, gelakt	A	2907,–	op aanvraag	op aanvraag
RGP-3, vuurverzinkt	A	3916,–	op aanvraag	op aanvraag

Rangeerhulp Type RH	Categorie	Prijs	Vrachtkosten	Prijs inclusief vrachtkosten
RH, gelakt	A	426,–	28,–	454,–

Rangeerhulp Type RH-AC	Categorie	Prijs	Vrachtkosten	Prijs inclusief vrachtkosten
RH-AC, gelakt	A	2305,–	165,–	2470,–

Rangeerhulp Type RH-RA	Categorie	Prijs	Vrachtkosten	Prijs inclusief vrachtkosten
RH-RA, gelakt	A	1586,–	88,–	1674,–

Rangeerhulp Type RH-RAK	Categorie	Prijs	Vrachtkosten	Prijs inclusief vrachtkosten
RH-RAK, gelakt	A	1691,–	88,–	1779,–

Rangeerhulp Type RH-RM	Categorie	Prijs	Vrachtkosten	Prijs inclusief vrachtkosten
RH-RM, gelakt	A	1178,–	88,–	1266,–

Rangeerhulp Type RH-RMK	Categorie	Prijs	Vrachtkosten	Prijs inclusief vrachtkosten
RH-RMK, gelakt	A	1285,–	88,–	1373,–

Vatenlifter Type RS 60	Categorie	Prijs	Vrachtkosten	Prijs inclusief vrachtkosten
RS 60-I, gelakt	B	1013,–	85,–	1098,–
RS 60-I, vuurverzinkt	B	1076,–	85,–	1161,–
RS 60-II, gelakt	B	1713,–	85,–	1798,–
RS 60-II, vuurverzinkt	B	1798,–	88,–	1886,–

Vatenlifter Type RS	Categorie	Prijs	Vrachtkosten	Prijs inclusief vrachtkosten
RS-I/91, gelakt	B	1701,–	120,–	1821,–
RS-I/91, vuurverzinkt	B	1945,–	120,–	2065,–
RS-II/91, gelakt	B	2948,–	120,–	3068,–
RS-II/91, vuurverzinkt	B	3320,–	120,–	3440,–
RS-I/M, gelakt	B	1556,–	88,–	1644,–
RS-I/M, vuurverzinkt	B	1798,–	120,–	1918,–
RS-II/M, gelakt	B	2663,–	120,–	2783,–
RS-II/M, vuurverzinkt	B	3030,–	120,–	3150,–

Vatenlifter Type RS/D 91	Categorie	Prijs	Vrachtkosten	Prijs inclusief vrachtkosten
RS-I/D 91, gelakt	B	1488,–	120,–	1608,–
RS-I/D 91, vuurverzinkt	B	1730,–	120,–	1850,–
RS-II/D 91, gelakt	B	2521,–	120,–	2641,–
RS-II/D 91, vuurverzinkt	B	2887,–	120,–	3007,–

Spaander-kiepcontainer Type S3S	Categorie	Prijs	Vrachtkosten	Prijs inclusief vrachtkosten
S3S 300, gelakt	A	1357,–	120,–	1477,–
Deksel, verzinkt	A	174,–	18,–	192,–
Wielenset, polyamide, Draagkracht 1050 kg/wielenset	A	136,–	15,–	151,–
S3S 300, vuurverzinkt	A	1454,–	165,–	1619,–
Deksel, verzinkt	A	174,–	18,–	192,–
Wielenset, polyamide, Draagkracht 1050 kg/wielenset	A	136,–	15,–	151,–
S3S 600, gelakt	A	1413,–	165,–	1578,–
Deksel, verzinkt	A	196,–	22,–	218,–
Wielenset, polyamide, Draagkracht 1050 kg/wielenset	A	136,–	15,–	151,–

Prijzen in EURO
Levering af fabriek DE-46354 Südlohn / DE-38820 Halberstadt, onverpakt
Transportkosten voor leveringen binnen België (CPT)

BAUER GmbH
Eichendorffstr. 62
46354 Südlohn, Germany

Tel. +49 2862 70 90
info@bauer-suedlohn.com
www.bauer-suedlohn.com

Geschäftsführer
Patrick Bauer, Pascal Bauer
Amtsgericht Coesfeld HRB 5259

TÜVNORD
TÜV NORD CERT GmbH
DIN EN ISO 9001
tuev-nord.de

Prijslijst 0726 nl-BE
Heftruck aanbouwapparatuur

Spaander-kiepcontainer Type S3S	Categorie	Prijs	Vrachtkosten	Prijs inclusief vrachtkosten
S3S 600, vuurverzinkt	A	1514,–	165,–	1679,–
Deksel, verzinkt	A	196,–	22,–	218,–
Wielenset, polyamide, Draagkracht 1050 kg/wielenset	A	136,–	15,–	151,–

Spaander-kiepcontainer Type S4A	Categorie	Prijs	Vrachtkosten	Prijs inclusief vrachtkosten
S4A 600, gelakt	A	1271,–	120,–	1391,–
Deksel, verzinkt	A	196,–	22,–	218,–
S4A 600, vuurverzinkt	A	1418,–	120,–	1538,–
Deksel, verzinkt	A	196,–	22,–	218,–
S4A 900, gelakt	A	1408,–	165,–	1573,–
Deksel, verzinkt	A	223,–	27,–	250,–
S4A 900, vuurverzinkt	A	1595,–	165,–	1760,–
Deksel, verzinkt	A	223,–	27,–	250,–
S4A 1200, gelakt	A	1497,–	165,–	1662,–
Deksel, verzinkt	A	223,–	26,–	249,–
S4A 1200, vuurverzinkt	A	1730,–	165,–	1895,–
Deksel, verzinkt	A	223,–	26,–	249,–

Bodemklepcontainer Type SB	Categorie	Prijs	Vrachtkosten	Prijs inclusief vrachtkosten
SB 500, gelakt	B	1000,–	120,–	1120,–
Deksel, verzinkt	B	143,–	16,–	159,–
Wielenset, polyamide, Draagkracht 1350 kg/wielenset	A	192,–	15,–	207,–
Wielenset voor zware lasten, polyamide, Draagkracht 2550 kg/wielenset	A	379,–	15,–	394,–
SB 500, vuurverzinkt	B	1303,–	120,–	1423,–
Deksel, verzinkt	B	143,–	16,–	159,–
Wielenset, polyamide, Draagkracht 1350 kg/wielenset	A	192,–	15,–	207,–
Wielenset voor zware lasten, polyamide, Draagkracht 2550 kg/wielenset	A	379,–	15,–	394,–
SB 750, gelakt	B	1094,–	120,–	1214,–
Deksel, verzinkt	B	143,–	16,–	159,–
Wielenset, polyamide, Draagkracht 1350 kg/wielenset	A	192,–	15,–	207,–
Wielenset voor zware lasten, polyamide, Draagkracht 2550 kg/wielenset	A	379,–	15,–	394,–
SB 750, vuurverzinkt	B	1520,–	165,–	1685,–
Deksel, verzinkt	B	143,–	16,–	159,–
Wielenset, polyamide, Draagkracht 1350 kg/wielenset	A	192,–	15,–	207,–
Wielenset voor zware lasten, polyamide, Draagkracht 2550 kg/wielenset	A	379,–	15,–	394,–
SB 1000, gelakt	B	1295,–	165,–	1460,–
Deksel, verzinkt	B	143,–	16,–	159,–
Wielenset, polyamide, Draagkracht 1350 kg/wielenset	A	192,–	15,–	207,–
Wielenset voor zware lasten, polyamide, Draagkracht 2550 kg/wielenset	A	379,–	15,–	394,–
SB 1000, vuurverzinkt	B	1801,–	165,–	1966,–
Deksel, verzinkt	B	143,–	16,–	159,–
Wielenset, polyamide, Draagkracht 1350 kg/wielenset	A	192,–	15,–	207,–
Wielenset voor zware lasten, polyamide, Draagkracht 2550 kg/wielenset	A	379,–	15,–	394,–
SB 1500, gelakt	B	1755,–	165,–	1920,–
Deksel, verzinkt	B	254,–	21,–	275,–
Wielenset, polyamide, Draagkracht 1350 kg/wielenset	A	192,–	15,–	207,–
Wielenset voor zware lasten, polyamide, Draagkracht 2550 kg/wielenset	A	379,–	15,–	394,–
SB 1500, vuurverzinkt	B	2443,–	210,–	2653,–

Prijzen in EURO
Levering af fabriek DE-46354 Südlohn / DE-38820 Halberstadt, onverpakt
Transportkosten voor leveringen binnen België (CPT)

BAUER GmbH
Eichendorffstr. 62
46354 Südlohn, Germany

Tel. +49 2862 70 90
info@bauer-suedlohn.com
www.bauer-suedlohn.com

Geschäftsführer
Patrick Bauer, Pascal Bauer
Amtsgericht Coesfeld HRB 5259

TÜVNORD
TÜV NORD CERT GmbH
DIN EN ISO 9001
tuev-nord.de

Prijslijst 0726 nl-BE
Heftruck aanbouwapparatuur

Bodemklepcontainer Type SB	Categorie	Prijs	Vrachtkosten	Prijs inclusief vrachtkosten
Deksel, verzinkt	B	254,–	21,–	275,–
Wielenset, polyamide, Draagkracht 1350 kg/wielenset	A	192,–	15,–	207,–
Wielenset voor zware lasten, polyamide, Draagkracht 2550 kg/wielenset	A	379,–	15,–	394,–
SB 2000, gelakt	B	1803,–	210,–	2013,–
Deksel, verzinkt	B	254,–	21,–	275,–
Wielenset, polyamide, Draagkracht 1350 kg/wielenset	A	192,–	15,–	207,–
Wielenset voor zware lasten, polyamide, Draagkracht 2550 kg/wielenset	A	379,–	15,–	394,–
SB 2000, vuurverzinkt	B	2581,–	210,–	2791,–
Deksel, verzinkt	B	254,–	21,–	275,–
Wielenset, polyamide, Draagkracht 1350 kg/wielenset	A	192,–	15,–	207,–
Wielenset voor zware lasten, polyamide, Draagkracht 2550 kg/wielenset	A	379,–	15,–	394,–

Verzamelcontainer-System Type SBS	Categorie	Prijs	Vrachtkosten	Prijs inclusief vrachtkosten
SBS 500, gelakt	C	399,–	120,–	519,–
Transportwagen TW 500, vuurverzinkt	C	258,–	85,–	343,–
SBS 500, vuurverzinkt	C	472,–	120,–	592,–
Transportwagen TW 500, vuurverzinkt	C	258,–	85,–	343,–
SBS 1000, gelakt	C	509,–	120,–	629,–
Transportwagen TW 1000, vuurverzinkt	C	297,–	85,–	382,–
SBS 1000, vuurverzinkt	C	626,–	120,–	746,–
Transportwagen TW 1000, vuurverzinkt	C	297,–	85,–	382,–
SBS 2000, gelakt	C	807,–	217,–	1024,–
Transportwagen TW 2000, vuurverzinkt	C	505,–	85,–	590,–
SBS 2000, vuurverzinkt	C	968,–	217,–	1185,–
Transportwagen TW 2000, vuurverzinkt	C	505,–	85,–	590,–

Vultrechter Type SBT	Categorie	Prijs	Vrachtkosten	Prijs inclusief vrachtkosten
SBT, gelakt	A	1671,–	165,–	1836,–

Sneeuwschuiver Type SCH-F	Categorie	Prijs	Vrachtkosten	Prijs inclusief vrachtkosten
SCH-F 150, gelakt	A	2233,–	165,–	2398,–
SCH-F 180, gelakt	A	2507,–	165,–	2672,–
SCH-F 210, gelakt	A	2818,–	165,–	2983,–
SCH-F 240, gelakt	A	3095,–	263,–	3358,–

Sneeuwschuiver Type SCH-G	Categorie	Prijs	Vrachtkosten	Prijs inclusief vrachtkosten
SCH-G 150, gelakt	A	1584,–	120,–	1704,–
SCH-G 180, gelakt	A	1730,–	120,–	1850,–
SCH-G 210, gelakt	A	1998,–	165,–	2163,–
SCH-G 240, gelakt	A	2160,–	218,–	2378,–

Sneeuwschuiver Type SCH-L	Categorie	Prijs	Vrachtkosten	Prijs inclusief vrachtkosten
SCH-L 1500, gelakt	A	1182,–	120,–	1302,–
SCH-L 1500, vuurverzinkt	A	1310,–	120,–	1430,–
SCH-L 1800, gelakt	A	1380,–	120,–	1500,–
SCH-L 1800, vuurverzinkt	A	1532,–	120,–	1652,–

Sneeuwploeg Type SCH-P-G	Categorie	Prijs	Vrachtkosten	Prijs inclusief vrachtkosten
SCH-P-G 150, gelakt	A	2493,–	165,–	2658,–
SCH-P-G 180, gelakt	A	2677,–	165,–	2842,–
SCH-P-G 210, gelakt	A	2870,–	165,–	3035,–

Prijzen in EURO
Levering af fabriek DE-46354 Südlohn / DE-38820 Halberstadt, onverpakt
Transportkosten voor leveringen binnen België (CPT)

BAUER GmbH
Eichendorffstr. 62
46354 Südlohn, Germany

Tel. +49 2862 70 90
info@bauer-suedlohn.com
www.bauer-suedlohn.com

Geschäftsführer
Patrick Bauer, Pascal Bauer
Amtsgericht Coesfeld HRB 5259

TÜVNORD
TÜV NORD CERT GmbH
DIN EN ISO 9001
tuev-nord.de

Prijslijst 0726 nl-BE
Heftruck aanbouwapparatuur

Sneeuwploeg Type SCH-P-G	Categorie	Prijs	Vrachtkosten	Prijs inclusief vrachtkosten
SCH-P-G 240, gelakt	A	3408,–	218,–	3626,–

Sneeuwploeg Type SCH-P-S	Categorie	Prijs	Vrachtkosten	Prijs inclusief vrachtkosten
SCH-P-S 150, gelakt	A	2318,–	165,–	2483,–
SCH-P-S 180, gelakt	A	2476,–	165,–	2641,–
SCH-P-S 210, gelakt	A	2629,–	165,–	2794,–
SCH-P-S 240, gelakt	A	3128,–	218,–	3346,–

Sneeuwploeg Type SCH-P-V	Categorie	Prijs	Vrachtkosten	Prijs inclusief vrachtkosten
SCH-P-V 150, gelakt	A	2681,–	165,–	2846,–
SCH-P-V 180, gelakt	A	2949,–	165,–	3114,–
SCH-P-V 210, gelakt	A	3200,–	165,–	3365,–
SCH-P-V 240, gelakt	A	3741,–	218,–	3959,–

Sneeuwschuiver Type SCH-S	Categorie	Prijs	Vrachtkosten	Prijs inclusief vrachtkosten
SCH-S 150, gelakt	A	1407,–	120,–	1527,–
SCH-S 180, gelakt	A	1528,–	120,–	1648,–
SCH-S 210, gelakt	A	1760,–	165,–	1925,–
SCH-S 240, gelakt	A	1880,–	218,–	2098,–

Sneeuwploeg Type SCH-U-G	Categorie	Prijs	Vrachtkosten	Prijs inclusief vrachtkosten
SCH-U-G 150, gelakt	A	2493,–	165,–	2658,–
SCH-U-G 180, gelakt	A	2677,–	165,–	2842,–
SCH-U-G 210, gelakt	A	2870,–	165,–	3035,–
SCH-U-G 240, gelakt	A	3408,–	218,–	3626,–

Sneeuwploeg Type SCH-U-S	Categorie	Prijs	Vrachtkosten	Prijs inclusief vrachtkosten
SCH-U-S 150, gelakt	A	2318,–	165,–	2483,–
SCH-U-S 180, gelakt	A	2476,–	165,–	2641,–
SCH-U-S 210, gelakt	A	2629,–	165,–	2794,–
SCH-U-S 240, gelakt	A	3128,–	218,–	3346,–

Sneeuwploeg Type SCH-U-V	Categorie	Prijs	Vrachtkosten	Prijs inclusief vrachtkosten
SCH-U-V 150, gelakt	A	2681,–	165,–	2846,–
SCH-U-V 180, gelakt	A	2949,–	165,–	3114,–
SCH-U-V 210, gelakt	A	3200,–	165,–	3365,–
SCH-U-V 240, gelakt	A	3741,–	218,–	3959,–

Sneeuwschuiver Type SCH-V	Categorie	Prijs	Vrachtkosten	Prijs inclusief vrachtkosten
SCH-V 150, gelakt	A	1769,–	120,–	1889,–
SCH-V 180, gelakt	A	1991,–	120,–	2111,–
SCH-V 210, gelakt	A	2331,–	165,–	2496,–
SCH-V 240, gelakt	A	2492,–	218,–	2710,–

Silocontainer Type SG	Categorie	Prijs	Vrachtkosten	Prijs inclusief vrachtkosten
SG 375, gelakt	E	1014,–	120,–	1134,–
Deksel, verzinkt	E	131,–	28,–	159,–
SG 375, vuurverzinkt	E	1760,–	120,–	1880,–
Deksel, verzinkt	E	131,–	28,–	159,–
SG 600, gelakt	E	1209,–	120,–	1329,–
Deksel, verzinkt	E	131,–	28,–	159,–
SG 600, vuurverzinkt	E	1951,–	120,–	2071,–

Prijzen in EURO
Levering af fabriek DE-46354 Südlohn / DE-38820 Halberstadt, onverpakt
Transportkosten voor leveringen binnen België (CPT)

BAUER GmbH
Eichendorffstr. 62
46354 Südlohn, Germany

Tel. +49 2862 70 90
info@bauer-suedlohn.com
www.bauer-suedlohn.com

Geschäftsführer
Patrick Bauer, Pascal Bauer
Amtsgericht Coesfeld HRB 5259

TÜVNORD
TÜV NORD CERT GmbH
DIN EN ISO 9001
tuev-nord.de

Prijslijst 0726 nl-BE
Heftruck aanbouwapparatuur

Silocontainer Type SG	Categorie	Prijs	Vrachtkosten	Prijs inclusief vrachtkosten
Deksel, verzinkt	E	131,–	28,–	159,–

Silocontainer Type SG-D	Categorie	Prijs	Vrachtkosten	Prijs inclusief vrachtkosten
SG-D 375, gelakt	E	1014,–	88,–	1102,–
Deksel, verzinkt	E	131,–	28,–	159,–
SG-D 375, vuurverzinkt	E	1760,–	120,–	1880,–
Deksel, verzinkt	E	131,–	28,–	159,–
SG-D 600, gelakt	E	1209,–	120,–	1329,–
Deksel, verzinkt	E	131,–	28,–	159,–
SG-D 600, vuurverzinkt	E	1951,–	120,–	2071,–
Deksel, verzinkt	E	131,–	28,–	159,–

Silocontainer Type SGK	Categorie	Prijs	Vrachtkosten	Prijs inclusief vrachtkosten
SGK 50, gelakt	A	1115,–	120,–	1235,–
SGK 50, vuurverzinkt	A	1142,–	120,–	1262,–
SGK 75, gelakt	A	1214,–	120,–	1334,–
SGK 75, vuurverzinkt	A	1251,–	120,–	1371,–
SGK 100, gelakt	A	1327,–	120,–	1447,–
SGK 100, vuurverzinkt	A	1367,–	120,–	1487,–

Silocontainer Type SGS	Categorie	Prijs	Vrachtkosten	Prijs inclusief vrachtkosten
SGS 50, gelakt	A	885,–	88,–	973,–
SGS 50, vuurverzinkt	A	902,–	120,–	1022,–
SGS 75, gelakt	A	982,–	120,–	1102,–
SGS 75, vuurverzinkt	A	1015,–	120,–	1135,–
SGS 100, gelakt	A	1078,–	120,–	1198,–
SGS 100, vuurverzinkt	A	1110,–	120,–	1230,–

Spaander-kiepcontainer Type SGU	Categorie	Prijs	Vrachtkosten	Prijs inclusief vrachtkosten
SGU 30, gelakt	A	940,–	120,–	1060,–
Deksel, verzinkt	A	98,–	18,–	116,–
Wielenset, polyamide, Draagkracht 1350 kg/wielenset	A	192,–	15,–	207,–
Kranogen voor opname met kraan	A	106,–	8,–	114,–
Steunpoten, onderrijdhoogte 100 mm	A	70,–	8,–	78,–
SGU 30, vuurverzinkt	A	1117,–	120,–	1237,–
Deksel, verzinkt	A	98,–	18,–	116,–
Wielenset, polyamide, Draagkracht 1350 kg/wielenset	A	192,–	15,–	207,–
Kranogen voor opname met kraan	A	106,–	8,–	114,–
Steunpoten, onderrijdhoogte 100 mm	A	70,–	8,–	78,–
SGU 50, gelakt	A	1163,–	120,–	1283,–
Deksel, verzinkt	A	98,–	18,–	116,–
Wielenset, polyamide, Draagkracht 1350 kg/wielenset	A	192,–	15,–	207,–
Instelbare kieprem	A	464,–	10,–	474,–
Kranogen voor opname met kraan	A	106,–	8,–	114,–
Steunpoten, onderrijdhoogte 100 mm	A	70,–	8,–	78,–
SGU 50, vuurverzinkt	A	1407,–	120,–	1527,–
Deksel, verzinkt	A	98,–	18,–	116,–
Wielenset, polyamide, Draagkracht 1350 kg/wielenset	A	192,–	15,–	207,–
Instelbare kieprem	A	464,–	10,–	474,–

Prijzen in EURO
Levering af fabriek DE-46354 Südlohn / DE-38820 Halberstadt, onverpakt
Transportkosten voor leveringen binnen België (CPT)

BAUER GmbH
Eichendorffstr. 62
46354 Südlohn, Germany

Tel. +49 2862 70 90
info@bauer-suedlohn.com
www.bauer-suedlohn.com

Geschäftsführer
Patrick Bauer, Pascal Bauer
Amtsgericht Coesfeld HRB 5259

TÜVNORD
TÜV NORD CERT GmbH
DIN EN ISO 9001
tuev-nord.de

Prijslijst 0726 nl-BE
Heftruck aanbouwapparatuur

Spaander-kiepcontainer Type SGU	Categorie	Prijs	Vrachtkosten	Prijs inclusief vrachtkosten
Kranogen voor opname met kraan	A	106,–	8,–	114,–
Steunpoten, onderrijdhoogte 100 mm	A	70,–	8,–	78,–
SGU 75, gelakt	A	1312,–	120,–	1432,–
Deksel, verzinkt	A	139,–	26,–	165,–
Wielenset, polyamide, Draagkracht 1350 kg/wielenset	A	192,–	15,–	207,–
Instelbare kieprem	A	464,–	10,–	474,–
Kranogen voor opname met kraan	A	106,–	8,–	114,–
Steunpoten, onderrijdhoogte 100 mm	A	70,–	8,–	78,–
SGU 75, vuurverzinkt	A	1623,–	120,–	1743,–
Deksel, verzinkt	A	139,–	26,–	165,–
Wielenset, polyamide, Draagkracht 1350 kg/wielenset	A	192,–	15,–	207,–
Instelbare kieprem	A	464,–	10,–	474,–
Kranogen voor opname met kraan	A	106,–	8,–	114,–
Steunpoten, onderrijdhoogte 100 mm	A	70,–	8,–	78,–
SGU 100, gelakt	A	1571,–	165,–	1736,–
Deksel, verzinkt	A	192,–	27,–	219,–
Wielenset, polyamide, Draagkracht 1350 kg/wielenset	A	192,–	15,–	207,–
Instelbare kieprem	A	464,–	10,–	474,–
Kranogen voor opname met kraan	A	106,–	8,–	114,–
Steunpoten, onderrijdhoogte 100 mm	A	70,–	8,–	78,–
SGU 100, vuurverzinkt	A	2120,–	165,–	2285,–
Deksel, verzinkt	A	192,–	27,–	219,–
Wielenset, polyamide, Draagkracht 1350 kg/wielenset	A	192,–	15,–	207,–
Instelbare kieprem	A	464,–	10,–	474,–
Kranogen voor opname met kraan	A	106,–	8,–	114,–
Steunpoten, onderrijdhoogte 100 mm	A	70,–	8,–	78,–
SGU 150, gelakt	A	1764,–	165,–	1929,–
Deksel, verzinkt	A	192,–	27,–	219,–
Wielenset, polyamide, Draagkracht 1350 kg/wielenset	A	192,–	15,–	207,–
Instelbare kieprem	A	464,–	10,–	474,–
Kranogen voor opname met kraan	A	106,–	8,–	114,–
Steunpoten, onderrijdhoogte 100 mm	A	70,–	8,–	78,–
SGU 150, vuurverzinkt	A	2242,–	165,–	2407,–
Deksel, verzinkt	A	192,–	27,–	219,–
Wielenset, polyamide, Draagkracht 1350 kg/wielenset	A	192,–	15,–	207,–
Instelbare kieprem	A	464,–	10,–	474,–
Kranogen voor opname met kraan	A	106,–	8,–	114,–
Steunpoten, onderrijdhoogte 100 mm	A	70,–	8,–	78,–
SGU 200, gelakt	A	2215,–	210,–	2425,–
Deksel, verzinkt	A	226,–	32,–	258,–
Wielenset, polyamide, Draagkracht 1350 kg/wielenset	A	192,–	15,–	207,–
Instelbare kieprem	A	464,–	10,–	474,–
Kranogen voor opname met kraan	A	106,–	8,–	114,–
Steunpoten, onderrijdhoogte 100 mm	A	70,–	8,–	78,–
SGU 200, vuurverzinkt	A	2779,–	210,–	2989,–
Wielenset, polyamide, Draagkracht 1350 kg/wielenset	A	192,–	15,–	207,–
Deksel, verzinkt	A	226,–	32,–	258,–

Prijzen in EURO
Levering af fabriek DE-46354 Südlohn / DE-38820 Halberstadt, onverpakt
Transportkosten voor leveringen binnen België (CPT)

BAUER GmbH
Eichendorffstr. 62
46354 Südlohn, Germany

Tel. +49 2862 70 90
info@bauer-suedlohn.com
www.bauer-suedlohn.com

Geschäftsführer
Patrick Bauer, Pascal Bauer
Amtsgericht Coesfeld HRB 5259

TÜVNORD
TÜV NORD CERT GmbH
DIN EN ISO 9001
tuev-nord.de

Prijslijst 0726 nl-BE
Heftruck aanbouwapparatuur

Spaander-kiepcontainer Type SGU	Categorie	Prijs	Vrachtkosten	Prijs inclusief vrachtkosten
Instelbare kieprem	A	464,–	10,–	474,–
Kranogen voor opname met kraan	A	106,–	8,–	114,–
Steunpoten, onderrijdhoogte 100 mm	A	70,–	8,–	78,–

Spaander-kiepcontainer Type SGU-RZ	Categorie	Prijs	Vrachtkosten	Prijs inclusief vrachtkosten
SGU-RZ 30, gelakt	A	972,–	120,–	1092,–
Deksel, verzinkt	A	95,–	18,–	113,–
SGU-RZ 30, vuurverzinkt	A	1097,–	120,–	1217,–
Deksel, verzinkt	A	95,–	18,–	113,–
SGU-RZ 55, gelakt	A	1202,–	120,–	1322,–
Deksel, verzinkt	A	95,–	18,–	113,–
SGU-RZ 55, vuurverzinkt	A	1314,–	120,–	1434,–
Deksel, verzinkt	A	95,–	18,–	113,–

Strooiapparaat Type SH	Categorie	Prijs	Vrachtkosten	Prijs inclusief vrachtkosten
SH, gelakt	A	3569,–	120,–	3689,–
Afdekzeil	A	122,–	10,–	132,–

Veiligheidskorf Type SIKO	Categorie	Prijs	Vrachtkosten	Prijs inclusief vrachtkosten
SIKO, gelakt	A	726,–	120,–	846,–
Wielenset, polyamide, Draagkracht 1050 kg/wielenset	A	136,–	15,–	151,–

Veiligheidskorf Type SIKO/L	Categorie	Prijs	Vrachtkosten	Prijs inclusief vrachtkosten
SIKO/L, gelakt	A	878,–	120,–	998,–
Wielenset, polyamide, Draagkracht 1050 kg/wielenset	A	136,–	15,–	151,–

Veiligheidskorf Type SIKO-G	Categorie	Prijs	Vrachtkosten	Prijs inclusief vrachtkosten
SIKO-G, gelakt	A	657,–	88,–	745,–

Sicherheitskorb Type SIKO-M	Categorie	Prijs	Vrachtkosten	Prijs inclusief vrachtkosten
SIKO-M, gelakt	A	529,–	88,–	617,–

Zware lasten kiepcontainer Type SK	Categorie	Prijs	Vrachtkosten	Prijs inclusief vrachtkosten
SK 300, gelakt	A	1281,–	165,–	1446,–
Deksel, verzinkt	A	174,–	18,–	192,–
Wielenset voor zware lasten, polyamide, Draagkracht 2550 kg/wielenset	A	379,–	15,–	394,–
Containerbak olie- en waterdicht gelast	A	78,–	0,–	78,–
SK 300, vuurverzinkt	A	1555,–	165,–	1720,–
Deksel, verzinkt	A	174,–	18,–	192,–
Wielenset voor zware lasten, polyamide, Draagkracht 2550 kg/wielenset	A	379,–	15,–	394,–
Containerbak olie- en waterdicht gelast	A	78,–	0,–	78,–
SK 600, gelakt	A	1386,–	165,–	1551,–
Deksel, verzinkt	A	196,–	22,–	218,–
Wielenset voor zware lasten, polyamide, Draagkracht 2550 kg/wielenset	A	379,–	15,–	394,–
Containerbak olie- en waterdicht gelast	A	78,–	0,–	78,–
SK 600, vuurverzinkt	A	1724,–	210,–	1934,–
Deksel, verzinkt	A	196,–	22,–	218,–
Wielenset voor zware lasten, polyamide, Draagkracht 2550 kg/wielenset	A	379,–	15,–	394,–
Containerbak olie- en waterdicht gelast	A	78,–	0,–	78,–
SK 900, gelakt	A	1510,–	210,–	1720,–
Deksel, verzinkt	A	223,–	27,–	250,–

Prijzen in EURO
Levering af fabriek DE-46354 Südlohn / DE-38820 Halberstadt, onverpakt
Transportkosten voor leveringen binnen België (CPT)

BAUER GmbH
Eichendorffstr. 62
46354 Südlohn, Germany

Tel. +49 2862 70 90
info@bauer-suedlohn.com
www.bauer-suedlohn.com

Geschäftsführer
Patrick Bauer, Pascal Bauer
Amtsgericht Coesfeld HRB 5259

TÜVNORD
TÜV NORD CERT GmbH
DIN EN ISO 9001
tuev-nord.de

Prijslijst 0726 nl-BE
Heftruck aanbouwapparatuur

Zware lasten kiepcontainer Type SK	Categorie	Prijs	Vrachtkosten	Prijs inclusief vrachtkosten
Wielenset voor zware lasten, polyamide, Draagkracht 2550 kg/wielenset	A	379,–	15,–	394,–
Containerbak olie- en waterdicht gelast	A	78,–	0,–	78,–
SK 900, vuurverzinkt	A	1941,–	210,–	2151,–
Deksel, verzinkt	A	223,–	27,–	250,–
Wielenset voor zware lasten, polyamide, Draagkracht 2550 kg/wielenset	A	379,–	15,–	394,–
Containerbak olie- en waterdicht gelast	A	78,–	0,–	78,–
SK 1200, gelakt	A	1770,–	210,–	1980,–
Deksel, verzinkt	A	223,–	26,–	249,–
Wielenset voor zware lasten, polyamide, Draagkracht 2550 kg/wielenset	A	379,–	15,–	394,–
Containerbak olie- en waterdicht gelast	A	121,–	0,–	121,–
SK 1200, vuurverzinkt	A	2277,–	275,–	2552,–
Deksel, verzinkt	A	223,–	26,–	249,–
Wielenset voor zware lasten, polyamide, Draagkracht 2550 kg/wielenset	A	379,–	15,–	394,–
Containerbak olie- en waterdicht gelast	A	121,–	0,–	121,–
SK 1700, gelakt	A	1862,–	275,–	2137,–
Deksel, verzinkt	A	276,–	33,–	309,–
Wielenset voor zware lasten, polyamide, Draagkracht 2550 kg/wielenset	A	379,–	15,–	394,–
Containerbak olie- en waterdicht gelast	A	121,–	0,–	121,–
SK 1700, vuurverzinkt	A	2492,–	275,–	2767,–
Deksel, verzinkt	A	276,–	33,–	309,–
Wielenset voor zware lasten, polyamide, Draagkracht 2550 kg/wielenset	A	379,–	15,–	394,–
Containerbak olie- en waterdicht gelast	A	121,–	0,–	121,–
SK 2100, gelakt	A	2032,–	275,–	2307,–
Deksel, verzinkt	A	360,–	36,–	396,–
Wielenset voor zware lasten, polyamide, Draagkracht 2550 kg/wielenset	A	379,–	15,–	394,–
Containerbak olie- en waterdicht gelast	A	121,–	0,–	121,–
SK 2100, vuurverzinkt	A	2739,–	275,–	3014,–
Deksel, verzinkt	A	360,–	36,–	396,–
Wielenset voor zware lasten, polyamide, Draagkracht 2550 kg/wielenset	A	379,–	15,–	394,–
Containerbak olie- en waterdicht gelast	A	121,–	0,–	121,–

Heftruck-bezem Type SKB	Categorie	Prijs	Vrachtkosten	Prijs inclusief vrachtkosten
SKB 100, gelakt	A	958,–	85,–	1043,–
SKB 150, gelakt	A	1197,–	88,–	1285,–
SKB 200, gelakt	A	1475,–	88,–	1563,–

Heftruck-bezem Type SKB-O	Categorie	Prijs	Vrachtkosten	Prijs inclusief vrachtkosten
SKB-O 100, gelakt	A	658,–	85,–	743,–
SKB-O 150, gelakt	A	898,–	85,–	983,–
SKB-O 200, gelakt	A	1176,–	88,–	1264,–

Spaander-kiepbak Type SKK	Categorie	Prijs	Vrachtkosten	Prijs inclusief vrachtkosten
SKK 250, gelakt	E	534,–	88,–	622,–
Deksel, verzinkt	E	136,–	15,–	151,–
Wielenset, polyamide, Draagkracht 1050 kg/wielenset	A	136,–	15,–	151,–
Wielenset, massief rubber, Draagkracht 615 kg/wielenset	E	103,–	15,–	118,–
SKK 250, vuurverzinkt	E	583,–	88,–	671,–
Deksel, verzinkt	E	136,–	15,–	151,–
Wielenset, polyamide, Draagkracht 1050 kg/wielenset	A	136,–	15,–	151,–

Prijzen in EURO
Levering af fabriek DE-46354 Südlohn / DE-38820 Halberstadt, onverpakt
Transportkosten voor leveringen binnen België (CPT)

BAUER GmbH
Eichendorffstr. 62
46354 Südlohn, Germany

Tel. +49 2862 70 90
info@bauer-suedlohn.com
www.bauer-suedlohn.com

Geschäftsführer
Patrick Bauer, Pascal Bauer
Amtsgericht Coesfeld HRB 5259

TÜVNORD
TÜV NORD CERT GmbH
DIN EN ISO 9001
tuev-nord.de

Prijslijst 0726 nl-BE
Heftruck aanbouwapparatuur

Spaander-kiepbak Type SKK	Categorie	Prijs	Vrachtkosten	Prijs inclusief vrachtkosten
Wielenset, massief rubber, Draagkracht 615 kg/wielenset	E	103,–	15,–	118,–
SKK 400, gelakt	E	600,–	88,–	688,–
Deksel, verzinkt	E	156,–	16,–	172,–
Wielenset, polyamide, Draagkracht 1050 kg/wielenset	A	136,–	15,–	151,–
Wielenset, massief rubber, Draagkracht 615 kg/wielenset	E	103,–	15,–	118,–
SKK 400, vuurverzinkt	E	649,–	88,–	737,–
Deksel, verzinkt	E	156,–	16,–	172,–
Wielenset, polyamide, Draagkracht 1050 kg/wielenset	A	136,–	15,–	151,–
Wielenset, massief rubber, Draagkracht 615 kg/wielenset	E	103,–	15,–	118,–
SKK 600, gelakt	E	815,–	120,–	935,–
Deksel, verzinkt	E	173,–	20,–	193,–
Wielenset, polyamide, Draagkracht 1050 kg/wielenset	A	136,–	15,–	151,–
Wielenset, massief rubber, Draagkracht 615 kg/wielenset	E	103,–	15,–	118,–
SKK 600, vuurverzinkt	E	914,–	120,–	1034,–
Deksel, verzinkt	E	173,–	20,–	193,–
Wielenset, polyamide, Draagkracht 1050 kg/wielenset	A	136,–	15,–	151,–
Wielenset, massief rubber, Draagkracht 615 kg/wielenset	E	103,–	15,–	118,–
SKK 800, gelakt	E	872,–	120,–	992,–
Deksel, verzinkt	E	181,–	21,–	202,–
Wielenset, polyamide, Draagkracht 1050 kg/wielenset	A	136,–	15,–	151,–
Wielenset, massief rubber, Draagkracht 615 kg/wielenset	E	103,–	15,–	118,–
SKK 800, vuurverzinkt	E	980,–	120,–	1100,–
Deksel, verzinkt	E	181,–	21,–	202,–
Wielenset, polyamide, Draagkracht 1050 kg/wielenset	A	136,–	15,–	151,–
Wielenset, massief rubber, Draagkracht 615 kg/wielenset	E	103,–	15,–	118,–
SKK 1000, gelakt	E	930,–	120,–	1050,–
Deksel, verzinkt	E	193,–	22,–	215,–
Wielenset, polyamide, Draagkracht 1050 kg/wielenset	A	136,–	15,–	151,–
Wielenset, massief rubber, Draagkracht 615 kg/wielenset	E	103,–	15,–	118,–
SKK 1000, vuurverzinkt	E	1063,–	120,–	1183,–
Deksel, verzinkt	E	193,–	22,–	215,–
Wielenset, polyamide, Draagkracht 1050 kg/wielenset	A	136,–	15,–	151,–
Wielenset, massief rubber, Draagkracht 615 kg/wielenset	E	103,–	15,–	118,–

Spaander-kiepcontainer Type SKM	Categorie	Prijs	Vrachtkosten	Prijs inclusief vrachtkosten
SKM 30, gelakt	A	950,–	120,–	1070,–
Deksel, verzinkt	A	104,–	18,–	122,–
SKM 30, vuurverzinkt	A	1148,–	120,–	1268,–
Deksel, verzinkt	A	104,–	18,–	122,–
SKM 50, gelakt	A	1220,–	120,–	1340,–
Deksel, verzinkt	A	158,–	28,–	186,–
SKM 50, vuurverzinkt	A	1478,–	120,–	1598,–
Deksel, verzinkt	A	158,–	28,–	186,–
SKM 75, gelakt	A	1469,–	120,–	1589,–
Deksel, verzinkt	A	175,–	33,–	208,–
SKM 75, vuurverzinkt	A	1790,–	165,–	1955,–
Deksel, verzinkt	A	175,–	33,–	208,–

Prijzen in EURO
Levering af fabriek DE-46354 Südlohn / DE-38820 Halberstadt, onverpakt
Transportkosten voor leveringen binnen België (CPT)

BAUER GmbH
Eichendorffstr. 62
46354 Südlohn, Germany

Tel. +49 2862 70 90
info@bauer-suedlohn.com
www.bauer-suedlohn.com

Geschäftsführer
Patrick Bauer, Pascal Bauer
Amtsgericht Coesfeld HRB 5259

TÜVNORD
TÜV NORD CERT GmbH
DIN EN ISO 9001
tuev-nord.de

Prijslijst 0726 nl-BE
Heftruck aanbouwapparatuur

Spaander-kiepbak Type SKN	Categorie	Prijs	Vrachtkosten	Prijs inclusief vrachtkosten
SKN 250, gelakt	E	534,–	88,–	622,–
Deksel, verzinkt	E	136,–	15,–	151,–
Wielenset, polyamide, Draagkracht 1050 kg/wielenset	A	136,–	15,–	151,–
Wielenset, massief rubber, Draagkracht 615 kg/wielenset	E	103,–	15,–	118,–
SKN 250, vuurverzinkt	E	583,–	88,–	671,–
Deksel, verzinkt	E	136,–	15,–	151,–
Wielenset, polyamide, Draagkracht 1050 kg/wielenset	A	136,–	15,–	151,–
Wielenset, massief rubber, Draagkracht 615 kg/wielenset	E	103,–	15,–	118,–
SKN 400, gelakt	E	600,–	88,–	688,–
Deksel, verzinkt	E	156,–	16,–	172,–
Wielenset, polyamide, Draagkracht 1050 kg/wielenset	A	136,–	15,–	151,–
Wielenset, massief rubber, Draagkracht 615 kg/wielenset	E	103,–	15,–	118,–
SKN 400, vuurverzinkt	E	649,–	88,–	737,–
Deksel, verzinkt	E	156,–	16,–	172,–
Wielenset, polyamide, Draagkracht 1050 kg/wielenset	A	136,–	15,–	151,–
Wielenset, massief rubber, Draagkracht 615 kg/wielenset	E	103,–	15,–	118,–

Spaander-kiepbak Type SKS	Categorie	Prijs	Vrachtkosten	Prijs inclusief vrachtkosten
SKS 400, gelakt	E	946,–	120,–	1066,–
SKS 550, gelakt	E	1013,–	120,–	1133,–
SKS 700, gelakt	E	1072,–	120,–	1192,–

Spaander-containerwegen Type SKW-ET	Categorie	Prijs	Vrachtkosten	Prijs inclusief vrachtkosten
SKW-ET 250, gelakt	E	638,–	88,–	726,–
Deksel, verzinkt	E	136,–	15,–	151,–
SKW-ET 250, vuurverzinkt	E	975,–	88,–	1063,–
Deksel, verzinkt	E	136,–	15,–	151,–
SKW-ET 400, gelakt	E	697,–	88,–	785,–
Deksel, verzinkt	E	156,–	16,–	172,–
SKW-ET 400, vuurverzinkt	E	1071,–	88,–	1159,–
Deksel, verzinkt	E	156,–	16,–	172,–
SKW-ET 600, gelakt	E	851,–	120,–	971,–
Deksel, verzinkt	E	173,–	20,–	193,–
SKW-ET 600, vuurverzinkt	E	1233,–	120,–	1353,–
Deksel, verzinkt	E	173,–	20,–	193,–
SKW-ET 1000, gelakt	E	1032,–	120,–	1152,–
Deksel, verzinkt	E	193,–	22,–	215,–
SKW-ET 1000, vuurverzinkt	E	1643,–	120,–	1763,–
Deksel, verzinkt	E	193,–	22,–	215,–

Mini-spaander-kiepcontainer Type SMGU	Categorie	Prijs	Vrachtkosten	Prijs inclusief vrachtkosten
SMGU 230, gelakt	A	689,–	88,–	777,–
Deksel, verzinkt	A	131,–	18,–	149,–
Wielenset, polyamide, Draagkracht 1050 kg/wielenset	A	156,–	15,–	171,–
SMGU 230, vuurverzinkt	A	775,–	120,–	895,–
Deksel, verzinkt	A	131,–	18,–	149,–
Wielenset, polyamide, Draagkracht 1050 kg/wielenset	A	156,–	15,–	171,–
SMGU 270, gelakt	A	744,–	120,–	864,–
Deksel, verzinkt	A	131,–	18,–	149,–

Prijzen in EURO
Levering af fabriek DE-46354 Südlohn / DE-38820 Halberstadt, onverpakt
Transportkosten voor leveringen binnen België (CPT)

BAUER GmbH
Eichendorffstr. 62
46354 Südlohn, Germany

Tel. +49 2862 70 90
info@bauer-suedlohn.com
www.bauer-suedlohn.com

Geschäftsführer
Patrick Bauer, Pascal Bauer
Amtsgericht Coesfeld HRB 5259

TÜVNORD
TÜV NORD CERT GmbH
DIN EN ISO 9001
tuev-nord.de

Prijslijst 0726 nl-BE
Heftruck aanbouwapparatuur

Mini-spaander-kiepcontainer Type SMGU	Categorie	Prijs	Vrachtkosten	Prijs inclusief vrachtkosten
Wielenset, polyamide, Draagkracht 1050 kg/wielenset	A	156,–	15,–	171,–
SMGU 270, vuurverzinkt	A	850,–	120,–	970,–
Deksel, verzinkt	A	131,–	18,–	149,–
Wielenset, polyamide, Draagkracht 1050 kg/wielenset	A	156,–	15,–	171,–
SMGU 460, gelakt	A	935,–	120,–	1055,–
Deksel, verzinkt	A	169,–	22,–	191,–
Wielenset, polyamide, Draagkracht 1050 kg/wielenset	A	156,–	15,–	171,–
SMGU 460, vuurverzinkt	A	1088,–	120,–	1208,–
Deksel, verzinkt	A	169,–	22,–	191,–
Wielenset, polyamide, Draagkracht 1050 kg/wielenset	A	156,–	15,–	171,–
SMGU 610, gelakt	A	1041,–	120,–	1161,–
Deksel, verzinkt	A	181,–	26,–	207,–
Wielenset, polyamide, Draagkracht 1050 kg/wielenset	A	156,–	15,–	171,–
SMGU 610, vuurverzinkt	A	1209,–	120,–	1329,–
Deksel, verzinkt	A	181,–	26,–	207,–
Wielenset, polyamide, Draagkracht 1050 kg/wielenset	A	156,–	15,–	171,–

Silocontainer Type SR	Categorie	Prijs	Vrachtkosten	Prijs inclusief vrachtkosten
SR 375, gelakt	E	844,–	88,–	932,–
Deksel, verzinkt	E	131,–	28,–	159,–
SR 375, vuurverzinkt	E	1584,–	88,–	1672,–
Deksel, verzinkt	E	131,–	28,–	159,–
SR 600, gelakt	E	1048,–	120,–	1168,–
Deksel, verzinkt	E	131,–	28,–	159,–
SR 600, vuurverzinkt	E	1801,–	120,–	1921,–
Deksel, verzinkt	E	131,–	28,–	159,–

Silocontainer Type SR-D	Categorie	Prijs	Vrachtkosten	Prijs inclusief vrachtkosten
SR-D 375, gelakt	E	844,–	88,–	932,–
Deksel, verzinkt	E	131,–	28,–	159,–
SR-D 375, vuurverzinkt	E	1584,–	88,–	1672,–
Deksel, verzinkt	E	131,–	28,–	159,–
SR-D 600, gelakt	E	1048,–	120,–	1168,–
Deksel, verzinkt	E	131,–	28,–	159,–
SR-D 600, vuurverzinkt	E	1801,–	120,–	1921,–
Deksel, verzinkt	E	131,–	28,–	159,–

Silocontainer Type SRE	Categorie	Prijs	Vrachtkosten	Prijs inclusief vrachtkosten
SRE 375, gelakt	E	962,–	120,–	1082,–
Deksel, verzinkt	E	131,–	28,–	159,–
SRE 375, vuurverzinkt	E	1723,–	120,–	1843,–
Deksel, verzinkt	E	131,–	28,–	159,–
SRE 600, gelakt	E	1171,–	120,–	1291,–
Deksel, verzinkt	E	131,–	28,–	159,–
SRE 600, vuurverzinkt	E	1857,–	120,–	1977,–
Deksel, verzinkt	E	131,–	28,–	159,–

Silocontainer Type SRE-D	Categorie	Prijs	Vrachtkosten	Prijs inclusief vrachtkosten
SRE-D 375, gelakt	E	962,–	88,–	1050,–

Prijzen in EURO
Levering af fabriek DE-46354 Südlohn / DE-38820 Halberstadt, onverpakt
Transportkosten voor leveringen binnen België (CPT)

BAUER GmbH
Eichendorffstr. 62
46354 Südlohn, Germany

Tel. +49 2862 70 90
info@bauer-suedlohn.com
www.bauer-suedlohn.com

Geschäftsführer
Patrick Bauer, Pascal Bauer
Amtsgericht Coesfeld HRB 5259

TÜVNORD
TÜV NORD CERT GmbH
DIN EN ISO 9001
tuev-nord.de

Prijslijst 0726 nl-BE
Heftruck aanbouwapparatuur

Silocontainer Type SRE-D	Categorie	Prijs	Vrachtkosten	Prijs inclusief vrachtkosten
Deksel, verzinkt	E	131,–	28,–	159,–
SRE-D 375, vuurverzinkt	E	1723,–	120,–	1843,–
Deksel, verzinkt	E	131,–	28,–	159,–
SRE-D 600, gelakt	E	1171,–	120,–	1291,–
Deksel, verzinkt	E	131,–	28,–	159,–
SRE-D 600, vuurverzinkt	E	1857,–	120,–	1977,–
Deksel, verzinkt	E	131,–	28,–	159,–

Heftruck-Tender-System Type STS	Categorie	Prijs	Vrachtkosten	Prijs inclusief vrachtkosten
STS 2,5, gelakt	C	3857,–	op aanvraag	op aanvraag
STS 5,0, gelakt	C	4546,–	op aanvraag	op aanvraag

Strooiwagen Type STW	Categorie	Prijs	Vrachtkosten	Prijs inclusief vrachtkosten
STW 100, gelakt	A	1216,–	85,–	1301,–
Afdekzeil	A	116,–	10,–	126,–
STW 260, gelakt	A	2147,–	88,–	2235,–
Afdekzeil	A	122,–	10,–	132,–

Traverse voor Big-Bags Type TBB	Categorie	Prijs	Vrachtkosten	Prijs inclusief vrachtkosten
TBB, gelakt	A	901,–	85,–	986,–

Traverse voor Big-Bags Type TBB-E	Categorie	Prijs	Vrachtkosten	Prijs inclusief vrachtkosten
TBB-E, gelakt	A	852,–	85,–	937,–

Traverse voor Big-Bags Type TBB-W	Categorie	Prijs	Vrachtkosten	Prijs inclusief vrachtkosten
TBB-W, gelakt	A	1093,–	85,–	1178,–

Mini-traverse Type TM	Categorie	Prijs	Vrachtkosten	Prijs inclusief vrachtkosten
TM 200-500, vuurverzinkt	F	399,–	28,–	427,–
TM 400-800, vuurverzinkt	F	429,–	28,–	457,–
TM 800-1200, vuurverzinkt	F	566,–	28,–	594,–

Kiepcontainer Type TRIO	Categorie	Prijs	Vrachtkosten	Prijs inclusief vrachtkosten
TRIO, gelakt	A	2333,–	210,–	2543,–
Deksel, verzinkt	A	215,–	26,–	241,–
Wielenset, polyamide, Draagkracht 1350 kg/wielenset	A	192,–	15,–	207,–
Set Stickers, zelfklevend, bestaande uit 5 stickers met de symbolen: glas, papier, kunststof, metaal, restafval	A	29,–	op aanvraag	op aanvraag

Universele-container Type UC	Categorie	Prijs	Vrachtkosten	Prijs inclusief vrachtkosten
UC 500, gelakt	A	675,–	88,–	763,–
Deksel, verzinkt	A	168,–	16,–	184,–
Wielenset, polyamide, Draagkracht 1350 kg/wielenset	A	192,–	15,–	207,–
Opname voor kieptraverse	A	106,–	0,–	106,–
UC 500, vuurverzinkt	A	771,–	120,–	891,–
Deksel, verzinkt	A	168,–	16,–	184,–
Wielenset, polyamide, Draagkracht 1350 kg/wielenset	A	192,–	15,–	207,–
Opname voor kieptraverse	A	106,–	0,–	106,–
UC 750, gelakt	A	734,–	120,–	854,–
Deksel, verzinkt	A	168,–	16,–	184,–
Wielenset, polyamide, Draagkracht 1350 kg/wielenset	A	192,–	15,–	207,–
Opname voor kieptraverse	A	106,–	0,–	106,–

Prijzen in EURO
Levering af fabriek DE-46354 Südlohn / DE-38820 Halberstadt, onverpakt
Transportkosten voor leveringen binnen België (CPT)

BAUER GmbH
Eichendorffstr. 62
46354 Südlohn, Germany

Tel. +49 2862 70 90
info@bauer-suedlohn.com
www.bauer-suedlohn.com

Geschäftsführer
Patrick Bauer, Pascal Bauer
Amtsgericht Coesfeld HRB 5259

TÜVNORD
TÜV NORD CERT GmbH
DIN EN ISO 9001
tuev-nord.de

Prijslijst 0726 nl-BE
Heftruck aanbouwapparatuur

Universele-container Type UC	Categorie	Prijs	Vrachtkosten	Prijs inclusief vrachtkosten
UC 750, vuurverzinkt	A	853,–	120,–	973,–
Deksel, verzinkt	A	168,–	16,–	184,–
Wielenset, polyamide, Draagkracht 1350 kg/wielenset	A	192,–	15,–	207,–
Opname voor kieptraverse	A	106,–	0,–	106,–
UC 1000, gelakt	A	771,–	120,–	891,–
Deksel, verzinkt	A	168,–	16,–	184,–
Wielenset, polyamide, Draagkracht 1350 kg/wielenset	A	192,–	15,–	207,–
Opname voor kieptraverse	A	106,–	0,–	106,–
UC 1000, vuurverzinkt	A	894,–	120,–	1014,–
Deksel, verzinkt	A	168,–	16,–	184,–
Wielenset, polyamide, Draagkracht 1350 kg/wielenset	A	192,–	15,–	207,–
Opname voor kieptraverse	A	106,–	0,–	106,–

Kieptraverse Type UCT	Categorie	Prijs	Vrachtkosten	Prijs inclusief vrachtkosten
UCT, gelakt	A	2737,–	165,–	2902,–

Kiepcontainer Type VD	Categorie	Prijs	Vrachtkosten	Prijs inclusief vrachtkosten
VD 500, gelakt	A	794,–	120,–	914,–
Deksel, verzinkt	A	144,–	18,–	162,–
Wielenset, polyamide, Draagkracht 1350 kg/wielenset	A	192,–	15,–	207,–
Containerbak olie- en waterdicht gelast	A	78,–	0,–	78,–
VD 500, vuurverzinkt	A	1033,–	120,–	1153,–
Deksel, verzinkt	A	144,–	18,–	162,–
Wielenset, polyamide, Draagkracht 1350 kg/wielenset	A	192,–	15,–	207,–
Containerbak olie- en waterdicht gelast	A	78,–	0,–	78,–
VD 650, gelakt	A	868,–	120,–	988,–
Deksel, verzinkt	A	144,–	18,–	162,–
Wielenset, polyamide, Draagkracht 1350 kg/wielenset	A	192,–	15,–	207,–
Containerbak olie- en waterdicht gelast	A	78,–	0,–	78,–
VD 650, vuurverzinkt	A	1130,–	120,–	1250,–
Deksel, verzinkt	A	144,–	18,–	162,–
Wielenset, polyamide, Draagkracht 1350 kg/wielenset	A	192,–	15,–	207,–
Containerbak olie- en waterdicht gelast	A	78,–	0,–	78,–
VD 800, gelakt	A	991,–	120,–	1111,–
Deksel, verzinkt	A	174,–	22,–	196,–
Wielenset, polyamide, Draagkracht 1350 kg/wielenset	A	192,–	15,–	207,–
Containerbak olie- en waterdicht gelast	A	78,–	0,–	78,–
VD 800, vuurverzinkt	A	1346,–	120,–	1466,–
Deksel, verzinkt	A	174,–	22,–	196,–
Wielenset, polyamide, Draagkracht 1350 kg/wielenset	A	192,–	15,–	207,–
Containerbak olie- en waterdicht gelast	A	78,–	0,–	78,–
VD 1000, gelakt	A	1041,–	120,–	1161,–
Deksel, verzinkt	A	174,–	22,–	196,–
Wielenset, polyamide, Draagkracht 1350 kg/wielenset	A	192,–	15,–	207,–
Containerbak olie- en waterdicht gelast	A	121,–	0,–	121,–
VD 1000, vuurverzinkt	A	1469,–	120,–	1589,–
Deksel, verzinkt	A	174,–	22,–	196,–
Wielenset, polyamide, Draagkracht 1350 kg/wielenset	A	192,–	15,–	207,–

Prijzen in EURO
Levering af fabriek DE-46354 Südlohn / DE-38820 Halberstadt, onverpakt
Transportkosten voor leveringen binnen België (CPT)

BAUER GmbH
Eichendorffstr. 62
46354 Südlohn, Germany

Tel. +49 2862 70 90
info@bauer-suedlohn.com
www.bauer-suedlohn.com

Geschäftsführer
Patrick Bauer, Pascal Bauer
Amtsgericht Coesfeld HRB 5259

TÜVNORD
TÜV NORD CERT GmbH
DIN EN ISO 9001
tuev-nord.de

Prijslijst 0726 nl-BE
Heftruck aanbouwapparatuur

Kiepcontainer Type VD	Categorie	Prijs	Vrachtkosten	Prijs inclusief vrachtkosten
Containerbak olie- en waterdicht gelast	A	121,–	0,–	121,–

Kiepcontainer Type VG	Categorie	Prijs	Vrachtkosten	Prijs inclusief vrachtkosten
VG 550, gelakt	A	812,–	120,–	932,–
Deksel, verzinkt	A	144,–	18,–	162,–
Wielenset, polyamide, Draagkracht 1350 kg/wielenset	A	192,–	15,–	207,–
Containerbak olie- en waterdicht gelast	A	78,–	0,–	78,–
VG 550, vuurverzinkt	A	1058,–	120,–	1178,–
Deksel, verzinkt	A	144,–	18,–	162,–
Wielenset, polyamide, Draagkracht 1350 kg/wielenset	A	192,–	15,–	207,–
Containerbak olie- en waterdicht gelast	A	78,–	0,–	78,–
VG 700, gelakt	A	962,–	120,–	1082,–
Deksel, verzinkt	A	144,–	18,–	162,–
Wielenset, polyamide, Draagkracht 1350 kg/wielenset	A	192,–	15,–	207,–
Containerbak olie- en waterdicht gelast	A	78,–	0,–	78,–
VG 700, vuurverzinkt	A	1252,–	120,–	1372,–
Deksel, verzinkt	A	144,–	18,–	162,–
Wielenset, polyamide, Draagkracht 1350 kg/wielenset	A	192,–	15,–	207,–
Containerbak olie- en waterdicht gelast	A	78,–	0,–	78,–
VG 900, gelakt	A	1060,–	120,–	1180,–
Deksel, verzinkt	A	174,–	22,–	196,–
Wielenset, polyamide, Draagkracht 1350 kg/wielenset	A	192,–	15,–	207,–
Containerbak olie- en waterdicht gelast	A	78,–	0,–	78,–
VG 900, vuurverzinkt	A	1502,–	120,–	1622,–
Deksel, verzinkt	A	174,–	22,–	196,–
Wielenset, polyamide, Draagkracht 1350 kg/wielenset	A	192,–	15,–	207,–
Containerbak olie- en waterdicht gelast	A	78,–	0,–	78,–
VG 1100, gelakt	A	1150,–	120,–	1270,–
Deksel, verzinkt	A	174,–	22,–	196,–
Wielenset, polyamide, Draagkracht 1350 kg/wielenset	A	192,–	15,–	207,–
Containerbak olie- en waterdicht gelast	A	121,–	0,–	121,–
VG 1100, vuurverzinkt	A	1561,–	120,–	1681,–
Deksel, verzinkt	A	174,–	22,–	196,–
Wielenset, polyamide, Draagkracht 1350 kg/wielenset	A	192,–	15,–	207,–
Containerbak olie- en waterdicht gelast	A	121,–	0,–	121,–

Prijzen in EURO
Levering af fabriek DE-46354 Südlohn / DE-38820 Halberstadt, onverpakt
Transportkosten voor leveringen binnen België (CPT)

BAUER GmbH
Eichendorffstr. 62
46354 Südlohn, Germany

Tel. +49 2862 70 90
info@bauer-suedlohn.com
www.bauer-suedlohn.com

Geschäftsführer
Patrick Bauer, Pascal Bauer
Amtsgericht Coesfeld HRB 5259

TÜVNORD
TÜV NORD CERT GmbH
DIN EN ISO 9001
tuev-nord.de

Prijslijst 0726 nl-BE
Bedrijfsuitrusting

Accu-oplaadstation Type BL	Categorie	Prijs	Vrachtkosten	Prijs inclusief vrachtkosten
BL 1, gelakt	A	1422,–	85,–	1507,–
Brandblusser	A	204,–	14,–	218,–
Opbergvak voor waterkan, gelakt	A	64,–	13,–	77,–
BL 2, gelakt	A	1798,–	85,–	1883,–
Brandblusser	A	204,–	14,–	218,–
Opbergvak voor waterkan, gelakt	A	64,–	13,–	77,–
BL 3, gelakt	A	1798,–	85,–	1883,–
Brandblusser	A	204,–	14,–	218,–
Opbergvak voor waterkan, gelakt	A	64,–	13,–	77,–

Vatenhijswagen Type FHR	Categorie	Prijs	Vrachtkosten	Prijs inclusief vrachtkosten
FHR 600 F, gelakt	B	3286,–	165,–	3451,–
FHR 600 F, vuurverzinkt	B	3641,–	165,–	3806,–
FHR 600 G, gelakt	B	2617,–	120,–	2737,–
FHR 600 G, vuurverzinkt	B	2888,–	120,–	3008,–
FHR 600 K, gelakt	B	2617,–	120,–	2737,–
FHR 600 K, vuurverzinkt	B	2888,–	120,–	3008,–

Vatenkar Type FP-L	Categorie	Prijs	Vrachtkosten	Prijs inclusief vrachtkosten
FP-L, verzinkt	C	624,–	85,–	709,–

Vatenkar Type FP-V	Categorie	Prijs	Vrachtkosten	Prijs inclusief vrachtkosten
FP-V, verzinkt	C	605,–	85,–	690,–

Vaten-rolwagen Type FRW	Categorie	Prijs	Vrachtkosten	Prijs inclusief vrachtkosten
FRW-I, vuurverzinkt	A	116,–	28,–	144,–
FRW-II, vuurverzinkt	A	154,–	28,–	182,–
FRW-III, vuurverzinkt	A	207,–	85,–	292,–

Rooster-transportwagen Type GRW	Categorie	Prijs	Vrachtkosten	Prijs inclusief vrachtkosten
GRW-I, vuurverzinkt	F	126,–	28,–	154,–
Duwstang, vuurverzinkt	F	55,–	10,–	65,–
GRW-II, vuurverzinkt	F	143,–	28,–	171,–
Duwstang, vuurverzinkt	F	55,–	10,–	65,–
GRW-III, vuurverzinkt	F	179,–	85,–	264,–
Duwstang, vuurverzinkt	F	55,–	10,–	65,–

Gasflessen-wandhouder Type GWH	Categorie	Prijs	Vrachtkosten	Prijs inclusief vrachtkosten
GWH 140-I, vuurverzinkt	F	26,–	28,–	54,–
GWH 140-II, vuurverzinkt	F	40,–	28,–	68,–
GWH 140-III, vuurverzinkt	F	59,–	28,–	87,–
GWH 230-I, vuurverzinkt	F	28,–	28,–	56,–
GWH 230-II, vuurverzinkt	F	43,–	28,–	71,–
GWH 230-III, vuurverzinkt	F	65,–	28,–	93,–
GWH 320-I, vuurverzinkt	F	29,–	28,–	57,–
GWH 320-II, vuurverzinkt	F	48,–	28,–	76,–

Prijzen in EURO
Levering af fabriek DE-46354 Südlohn / DE-38820 Halberstadt, onverpakt
Transportkosten voor leveringen binnen België (CPT)

BAUER GmbH
Eichendorffstr. 62
46354 Südlohn, Germany

Tel. +49 2862 70 90
info@bauer-suedlohn.com
www.bauer-suedlohn.com

Geschäftsführer
Patrick Bauer, Pascal Bauer
Amtsgericht Coesfeld HRB 5259

TÜVNORD
TÜV NORD CERT GmbH
DIN EN ISO 9001
tuev-nord.de

Prijslijst 0726 nl-BE
Bedrijfsuitrusting

Gasflessen-wandhouder Type GWH	Categorie	Prijs	Vrachtkosten	Prijs inclusief vrachtkosten
GWH 320-III, vuurverzinkt	F	72,–	28,–	100,–

Vorktandheffer, Type GZH-A	Categorie	Prijs	Vrachtkosten	Prijs inclusief vrachtkosten
GZH-A, gelakt	F	114,–	28,–	142,–

Vorktandheffer Type GZH-B	Categorie	Prijs	Vrachtkosten	Prijs inclusief vrachtkosten
GZH-B, gelakt	F	114,–	28,–	142,–

Vorktandpallet Type GZP	Categorie	Prijs	Vrachtkosten	Prijs inclusief vrachtkosten
GZP 4, vuurverzinkt	A	161,–	85,–	246,–
GZP 8, vuurverzinkt	A	201,–	85,–	286,–

IBC vloeistof restlediger Type IR	Categorie	Prijs	Vrachtkosten	Prijs inclusief vrachtkosten
IR-1, vuurverzinkt	A	596,–	85,–	681,–
IR-2, vuurverzinkt	A	711,–	88,–	799,–
IR-3, vuurverzinkt	A	596,–	85,–	681,–

Blikken-aftaphulp Type KAH	Categorie	Prijs	Vrachtkosten	Prijs inclusief vrachtkosten
KAH-5, verzinkt	A	96,–	28,–	124,–
KAH-25, verzinkt	A	109,–	28,–	137,–
KAH-60, verzinkt	A	140,–	28,–	168,–

Cassette-plaatstaalrek Type KBR	Categorie	Prijs	Vrachtkosten	Prijs inclusief vrachtkosten
KBR 1, gelakt	A	5985,–	513,–	6498,–
KBR 2, gelakt	A	6207,–	op aanvraag	op aanvraag
KBR 3, gelakt	A	6667,–	op aanvraag	op aanvraag

Liftomat Type L/E	Categorie	Prijs	Vrachtkosten	Prijs inclusief vrachtkosten
L/E 1300, gelakt	B	4908,–	165,–	5073,–
L/E 1300, vuurverzinkt	B	5578,–	165,–	5743,–

Liftomat Type L/M	Categorie	Prijs	Vrachtkosten	Prijs inclusief vrachtkosten
L/M 600, gelakt	B	3553,–	120,–	3673,–
L/M 600, vuurverzinkt	B	4025,–	120,–	4145,–
L/M 1300, gelakt	B	3986,–	165,–	4151,–
L/M 1300, vuurverzinkt	B	4569,–	165,–	4734,–

Opslagbox Type LBM	Categorie	Prijs	Vrachtkosten	Prijs inclusief vrachtkosten
LBM 1500, vuurverzinkt	A	2002,–	165,–	2167,–
LBM 3000, vuurverzinkt	A	2747,–	275,–	3022,–
LBM 4500, vuurverzinkt	A	3492,–	275,–	3767,–
LBM 6000, vuurverzinkt	A	4232,–	359,–	4591,–

Afvalcontainer-Kiepstation Type MKS	Categorie	Prijs	Vrachtkosten	Prijs inclusief vrachtkosten
MKS-12V, gelakt	A	3745,–	120,–	3865,–
Oplaadapparaat voor electrohydraulische 12-V-aandrijving	A	201,–	15,–	216,–
MKS-230V, gelakt	A	3745,–	120,–	3865,–

Afvalcontainer-Kiepstation Type MKS-F	Categorie	Prijs	Vrachtkosten	Prijs inclusief vrachtkosten
MKS-F, gelakt	A	2459,–	120,–	2579,–

Afvalcontainer-Kiepstation Type MKS-H	Categorie	Prijs	Vrachtkosten	Prijs inclusief vrachtkosten
MKS-H, gelakt	A	2459,–	120,–	2579,–

Prijzen in EURO
Levering af fabriek DE-46354 Südlohn / DE-38820 Halberstadt, onverpakt
Transportkosten voor leveringen binnen België (CPT)

BAUER GmbH
Eichendorffstr. 62
46354 Südlohn, Germany

Tel. +49 2862 70 90
info@bauer-suedlohn.com
www.bauer-suedlohn.com

Geschäftsführer
Patrick Bauer, Pascal Bauer
Amtsgericht Coesfeld HRB 5259

TÜVNORD
TÜV NORD CERT GmbH
DIN EN ISO 9001
tuev-nord.de

Prijslijst 0726 nl-BE
Bedrijfsuitrusting

Materiaal transport pallet Type MTP	Categorie	Prijs	Vrachtkosten	Prijs inclusief vrachtkosten
MTP 2000, vuurverzinkt	A	2196,–	165,–	2361,–
Spanriem	A	48,–	8,–	56,–
MTP 3000, vuurverzinkt	A	2774,–	210,–	2984,–
Spanriem	A	48,–	8,–	56,–

Pallettrekker Type PZ	Categorie	Prijs	Vrachtkosten	Prijs inclusief vrachtkosten
PZ, vuurverzinkt	F	456,–	28,–	484,–

Wielmonteerder Type RM	Categorie	Prijs	Vrachtkosten	Prijs inclusief vrachtkosten
RM, gelakt	F	458,–	28,–	486,–

Behuizing voor afvalcontainer Type SECOMAT	Categorie	Prijs	Vrachtkosten	Prijs inclusief vrachtkosten
S 120-D, poedergecoat	B	682,–	88,–	770,–
S 120-K, poedergecoat	B	764,–	67,–	831,–
S 240-D, poedergecoat	B	782,–	88,–	870,–
S 240-K, poedergecoat	B	856,–	88,–	944,–
S1100, poedergecoat	B	791,–	88,–	879,–
S1100-W, poedergecoat	B	1040,–	120,–	1160,–
S1100-WT, poedergecoat	B	1305,–	167,–	1472,–
S1100-WTB, poedergecoat	B	1408,–	198,–	1606,–
S4USE, poedergecoat	C	2656,–	165,–	2821,–

Gasflessenpallet Type SFP	Categorie	Prijs	Vrachtkosten	Prijs inclusief vrachtkosten
SFP 4, vuurverzinkt	C	346,–	88,–	434,–
SFP 8, vuurverzinkt	C	460,–	120,–	580,–

Laadsteun Type VS	Categorie	Prijs	Vrachtkosten	Prijs inclusief vrachtkosten
VS, gelakt	C	765,–	120,–	885,–

Prijzen in EURO
Levering af fabriek DE-46354 Südlohn / DE-38820 Halberstadt, onverpakt
Transportkosten voor leveringen binnen België (CPT)

BAUER GmbH
Eichendorffstr. 62
46354 Südlohn, Germany

Tel. +49 2862 70 90
info@bauer-suedlohn.com
www.bauer-suedlohn.com

Geschäftsführer
Patrick Bauer, Pascal Bauer
Amtsgericht Coesfeld HRB 5259

TÜVNORD
TÜV NORD CERT GmbH
DIN EN ISO 9001
tuev-nord.de

Prijslijst 0726 nl-BE
Milieu-Opslagtechniek

Opvangbak Type SERIE 2000	Categorie	Prijs	Vrachtkosten	Prijs inclusief vrachtkosten
2000, gelakt	B	250,–	85,–	335,–
2000, vuurverzinkt	B	288,–	85,–	373,–
2002, gelakt	B	285,–	85,–	370,–
2002, vuurverzinkt	B	322,–	85,–	407,–
2008, gelakt	B	250,–	88,–	338,–
2008, vuurverzinkt	B	300,–	88,–	388,–
2010, gelakt	B	301,–	88,–	389,–
Vatenrek FA 60-1, vuurverzinkt	B	109,–	15,–	124,–
Vatenrek FA 60-2, vuurverzinkt	B	118,–	18,–	136,–
Vatenrek FA 60-3, vuurverzinkt	B	138,–	21,–	159,–
Vatenrek FA 200-1, vuurverzinkt	B	118,–	15,–	133,–
Blikkenrek Type GR-A, verzinkt	B	138,–	28,–	166,–
Blikkenrek Type GR-B, verzinkt	B	138,–	28,–	166,–
Blikkenrek Type GR-C, verzinkt	B	138,–	28,–	166,–
2010, vuurverzinkt	B	351,–	88,–	439,–
Vatenrek FA 60-1, vuurverzinkt	B	109,–	15,–	124,–
Vatenrek FA 60-2, vuurverzinkt	B	118,–	18,–	136,–
Vatenrek FA 60-3, vuurverzinkt	B	138,–	21,–	159,–
Vatenrek FA 200-1, vuurverzinkt	B	118,–	15,–	133,–
Blikkenrek Type GR-A, verzinkt	B	138,–	28,–	166,–
Blikkenrek Type GR-B, verzinkt	B	138,–	28,–	166,–
Blikkenrek Type GR-C, verzinkt	B	138,–	28,–	166,–
2016, gelakt	B	262,–	85,–	347,–
2016, vuurverzinkt	B	314,–	85,–	399,–
2018, gelakt	B	315,–	88,–	403,–
Vatenrek FA 60-1, vuurverzinkt	B	109,–	15,–	124,–
Vatenrek FA 60-2, vuurverzinkt	B	118,–	18,–	136,–
Vatenrek FA 60-3, vuurverzinkt	B	138,–	21,–	159,–
Vatenrek FA 200-1, vuurverzinkt	B	118,–	15,–	133,–
Blikkenrek Type GR-A, verzinkt	B	138,–	28,–	166,–
Blikkenrek Type GR-B, verzinkt	B	138,–	28,–	166,–
Blikkenrek Type GR-C, verzinkt	B	138,–	28,–	166,–
2018, vuurverzinkt	B	365,–	88,–	453,–
Vatenrek FA 60-1, vuurverzinkt	B	109,–	15,–	124,–
Vatenrek FA 60-2, vuurverzinkt	B	118,–	18,–	136,–
Vatenrek FA 60-3, vuurverzinkt	B	138,–	21,–	159,–
Vatenrek FA 200-1, vuurverzinkt	B	118,–	15,–	133,–
Blikkenrek Type GR-A, verzinkt	B	138,–	28,–	166,–
Blikkenrek Type GR-B, verzinkt	B	138,–	28,–	166,–
Blikkenrek Type GR-C, verzinkt	B	138,–	28,–	166,–
2026, gelakt	B	262,–	88,–	350,–
2026, vuurverzinkt	B	310,–	88,–	398,–

Prijzen in EURO
Levering af fabriek DE-46354 Südlohn / DE-38820 Halberstadt, onverpakt
Transportkosten voor leveringen binnen België (CPT)

BAUER GmbH
Eichendorffstr. 62
46354 Südlohn, Germany

Tel. +49 2862 70 90
info@bauer-suedlohn.com
www.bauer-suedlohn.com

Geschäftsführer
Patrick Bauer, Pascal Bauer
Amtsgericht Coesfeld HRB 5259

TÜVNORD
TÜV NORD CERT GmbH
DIN EN ISO 9001
tuev-nord.de

Prijslijst 0726 nl-BE
Milieu-Opslagtechniek

Opvangbak Type SERIE 2000	Categorie	Prijs	Vrachtkosten	Prijs inclusief vrachtkosten
2028, gelakt	B	366,–	88,–	454,–
Vatenrek FA 60-1, vuurverzinkt	B	109,–	15,–	124,–
Vatenrek FA 60-2, vuurverzinkt	B	118,–	18,–	136,–
Vatenrek FA 60-3, vuurverzinkt	B	138,–	21,–	159,–
Vatenrek FA 200-1, vuurverzinkt	B	118,–	15,–	133,–
Vatenrek FA 200-2, vuurverzinkt	B	138,–	22,–	160,–
Blikkenrek Type GR-A, verzinkt	B	138,–	28,–	166,–
Blikkenrek Type GR-B, verzinkt	B	138,–	28,–	166,–
Blikkenrek Type GR-C, verzinkt	B	138,–	28,–	166,–
2028, vuurverzinkt	B	412,–	88,–	500,–
Vatenrek FA 60-1, vuurverzinkt	B	109,–	15,–	124,–
Vatenrek FA 60-2, vuurverzinkt	B	118,–	18,–	136,–
Vatenrek FA 60-3, vuurverzinkt	B	138,–	21,–	159,–
Vatenrek FA 200-1, vuurverzinkt	B	118,–	15,–	133,–
Vatenrek FA 200-2, vuurverzinkt	B	138,–	22,–	160,–
Blikkenrek Type GR-A, verzinkt	B	138,–	28,–	166,–
Blikkenrek Type GR-B, verzinkt	B	138,–	28,–	166,–
Blikkenrek Type GR-C, verzinkt	B	138,–	28,–	166,–
2030, gelakt	B	275,–	85,–	360,–
2030, vuurverzinkt	B	321,–	88,–	409,–
2032, gelakt	B	378,–	88,–	466,–
Vatenrek FA 60-1, vuurverzinkt	B	109,–	15,–	124,–
Vatenrek FA 60-2, vuurverzinkt	B	118,–	18,–	136,–
Vatenrek FA 60-3, vuurverzinkt	B	138,–	21,–	159,–
Vatenrek FA 200-1, vuurverzinkt	B	118,–	15,–	133,–
Vatenrek FA 200-2, vuurverzinkt	B	138,–	22,–	160,–
Blikkenrek Type GR-A, verzinkt	B	138,–	28,–	166,–
Blikkenrek Type GR-B, verzinkt	B	138,–	28,–	166,–
Blikkenrek Type GR-C, verzinkt	B	138,–	28,–	166,–
2032, vuurverzinkt	B	426,–	88,–	514,–
Vatenrek FA 60-1, vuurverzinkt	B	109,–	15,–	124,–
Vatenrek FA 60-2, vuurverzinkt	B	118,–	18,–	136,–
Vatenrek FA 60-3, vuurverzinkt	B	138,–	21,–	159,–
Vatenrek FA 200-1, vuurverzinkt	B	118,–	15,–	133,–
Vatenrek FA 200-2, vuurverzinkt	B	138,–	22,–	160,–
Blikkenrek Type GR-A, verzinkt	B	138,–	28,–	166,–
Blikkenrek Type GR-B, verzinkt	B	138,–	28,–	166,–
Blikkenrek Type GR-C, verzinkt	B	138,–	28,–	166,–
2040, gelakt	B	351,–	88,–	439,–
2040, vuurverzinkt	B	426,–	88,–	514,–
2042, gelakt	B	455,–	120,–	575,–
Vatenrek FA 60-1, vuurverzinkt	B	109,–	15,–	124,–
Vatenrek FA 60-2, vuurverzinkt	B	118,–	18,–	136,–
Vatenrek FA 60-3, vuurverzinkt	B	138,–	21,–	159,–
Blikkenrek Type GR-A, verzinkt	B	138,–	28,–	166,–
Blikkenrek Type GR-B, verzinkt	B	138,–	28,–	166,–
Blikkenrek Type GR-C, verzinkt	B	138,–	28,–	166,–

Prijzen in EURO
Levering af fabriek DE-46354 Südlohn / DE-38820 Halberstadt, onverpakt
Transportkosten voor leveringen binnen België (CPT)

BAUER GmbH
Eichendorffstr. 62
46354 Südlohn, Germany

Tel. +49 2862 70 90
info@bauer-suedlohn.com
www.bauer-suedlohn.com

Geschäftsführer
Patrick Bauer, Pascal Bauer
Amtsgericht Coesfeld HRB 5259

TÜVNORD
TÜV NORD CERT GmbH
DIN EN ISO 9001
tuev-nord.de

Prijslijst 0726 nl-BE
Milieu-Opslagtechniek

Opvangbak Type SERIE 2000	Categorie	Prijs	Vrachtkosten	Prijs inclusief vrachtkosten
2042, vuurverzinkt	B	529,–	120,–	649,–
Vatenrek FA 60-1, vuurverzinkt	B	109,–	15,–	124,–
Vatenrek FA 60-2, vuurverzinkt	B	118,–	18,–	136,–
Vatenrek FA 60-3, vuurverzinkt	B	138,–	21,–	159,–
Blikkenrek Type GR-A, verzinkt	B	138,–	28,–	166,–
Blikkenrek Type GR-B, verzinkt	B	138,–	28,–	166,–
Blikkenrek Type GR-C, verzinkt	B	138,–	28,–	166,–
2048, gelakt	B	271,–	85,–	356,–
2048, vuurverzinkt	B	316,–	88,–	404,–
2050, gelakt	B	369,–	88,–	457,–
Vatenrek FA 60-1, vuurverzinkt	B	109,–	15,–	124,–
Vatenrek FA 60-2, vuurverzinkt	B	118,–	18,–	136,–
Vatenrek FA 60-3, vuurverzinkt	B	138,–	21,–	159,–
Blikkenrek Type GR-A, verzinkt	B	138,–	28,–	166,–
Blikkenrek Type GR-B, verzinkt	B	138,–	28,–	166,–
Blikkenrek Type GR-C, verzinkt	B	138,–	28,–	166,–
2050, vuurverzinkt	B	414,–	88,–	502,–
Vatenrek FA 60-1, vuurverzinkt	B	109,–	15,–	124,–
Vatenrek FA 60-2, vuurverzinkt	B	118,–	18,–	136,–
Vatenrek FA 60-3, vuurverzinkt	B	138,–	21,–	159,–
Blikkenrek Type GR-A, verzinkt	B	138,–	28,–	166,–
Blikkenrek Type GR-B, verzinkt	B	138,–	28,–	166,–
Blikkenrek Type GR-C, verzinkt	B	138,–	28,–	166,–

Opvangbak Type SERIE 2000/SW	Categorie	Prijs	Vrachtkosten	Prijs inclusief vrachtkosten
2002/SW, gelakt	B	427,–	88,–	515,–
2002/SW, vuurverzinkt	B	464,–	88,–	552,–
2018/SW, gelakt	B	468,–	120,–	588,–
Vatenrek FA 60-1, vuurverzinkt	B	109,–	15,–	124,–
Vatenrek FA 60-2, vuurverzinkt	B	118,–	18,–	136,–
Vatenrek FA 60-3, vuurverzinkt	B	138,–	21,–	159,–
Vatenrek FA 200-1, vuurverzinkt	B	118,–	15,–	133,–
Blikkenrek Type GR-A, verzinkt	B	138,–	28,–	166,–
Blikkenrek Type GR-B, verzinkt	B	138,–	28,–	166,–
Blikkenrek Type GR-C, verzinkt	B	138,–	28,–	166,–
2018/SW, vuurverzinkt	B	517,–	120,–	637,–
Vatenrek FA 60-1, vuurverzinkt	B	109,–	15,–	124,–
Vatenrek FA 60-2, vuurverzinkt	B	118,–	18,–	136,–
Vatenrek FA 60-3, vuurverzinkt	B	138,–	21,–	159,–
Vatenrek FA 200-1, vuurverzinkt	B	118,–	15,–	133,–
Blikkenrek Type GR-A, verzinkt	B	138,–	28,–	166,–
Blikkenrek Type GR-B, verzinkt	B	138,–	28,–	166,–
Blikkenrek Type GR-C, verzinkt	B	138,–	28,–	166,–
2032/SW, gelakt	B	552,–	120,–	672,–
Vatenrek FA 60-1, vuurverzinkt	B	109,–	15,–	124,–
Vatenrek FA 60-2, vuurverzinkt	B	118,–	18,–	136,–
Vatenrek FA 60-3, vuurverzinkt	B	138,–	21,–	159,–

Prijzen in EURO
Levering af fabriek DE-46354 Südlohn / DE-38820 Halberstadt, onverpakt
Transportkosten voor leveringen binnen België (CPT)

BAUER GmbH
Eichendorffstr. 62
46354 Südlohn, Germany

Tel. +49 2862 70 90
info@bauer-suedlohn.com
www.bauer-suedlohn.com

Geschäftsführer
Patrick Bauer, Pascal Bauer
Amtsgericht Coesfeld HRB 5259

TÜVNORD
TÜV NORD CERT GmbH
DIN EN ISO 9001
tuev-nord.de

Prijslijst 0726 nl-BE
Milieu-Opslagtechniek

Opvangbak Type SERIE 2000/SW	Categorie	Prijs	Vrachtkosten	Prijs inclusief vrachtkosten
Vatenrek FA 200-1, vuurverzinkt	B	118,–	15,–	133,–
Vatenrek FA 200-2, vuurverzinkt	B	138,–	22,–	160,–
Blikkenrek Type GR-A, verzinkt	B	138,–	28,–	166,–
Blikkenrek Type GR-B, verzinkt	B	138,–	28,–	166,–
Blikkenrek Type GR-C, verzinkt	B	138,–	28,–	166,–
2032/SW, vuurverzinkt	B	600,–	120,–	720,–
Vatenrek FA 60-1, vuurverzinkt	B	109,–	15,–	124,–
Vatenrek FA 60-2, vuurverzinkt	B	118,–	18,–	136,–
Vatenrek FA 60-3, vuurverzinkt	B	138,–	21,–	159,–
Vatenrek FA 200-1, vuurverzinkt	B	118,–	15,–	133,–
Vatenrek FA 200-2, vuurverzinkt	B	138,–	22,–	160,–
Blikkenrek Type GR-A, verzinkt	B	138,–	28,–	166,–
Blikkenrek Type GR-B, verzinkt	B	138,–	28,–	166,–
Blikkenrek Type GR-C, verzinkt	B	138,–	28,–	166,–
2042/SW, gelakt	B	685,–	173,–	858,–
Vatenrek FA 60-1, vuurverzinkt	B	109,–	15,–	124,–
Vatenrek FA 60-2, vuurverzinkt	B	118,–	18,–	136,–
Vatenrek FA 60-3, vuurverzinkt	B	138,–	21,–	159,–
Blikkenrek Type GR-A, verzinkt	B	138,–	28,–	166,–
Blikkenrek Type GR-B, verzinkt	B	138,–	28,–	166,–
Blikkenrek Type GR-C, verzinkt	B	138,–	28,–	166,–
2042/SW, vuurverzinkt	B	760,–	173,–	933,–
Vatenrek FA 60-1, vuurverzinkt	B	109,–	15,–	124,–
Vatenrek FA 60-2, vuurverzinkt	B	118,–	18,–	136,–
Vatenrek FA 60-3, vuurverzinkt	B	138,–	21,–	159,–
Blikkenrek Type GR-A, verzinkt	B	138,–	28,–	166,–
Blikkenrek Type GR-B, verzinkt	B	138,–	28,–	166,–
Blikkenrek Type GR-C, verzinkt	B	138,–	28,–	166,–

Verrijdbare opvangbak, Type SERIE 2000	Categorie	Prijs	Vrachtkosten	Prijs inclusief vrachtkosten
2004, gelakt	B	590,–	88,–	678,–
Vathouder met spangordel voor 1 x 200 liter vat	B	48,–	9,–	57,–
2004, vuurverzinkt	B	657,–	88,–	745,–
Vathouder met spangordel voor 1 x 200 liter vat	B	48,–	9,–	57,–
2020, gelakt	B	656,–	88,–	744,–
Vathouder met spangordel voor 2 x 200 liter vaten	B	48,–	9,–	57,–
2020, vuurverzinkt	B	717,–	88,–	805,–
Vathouder met spangordel voor 2 x 200 liter vaten	B	48,–	9,–	57,–
2050 SR, gelakt	B	709,–	88,–	797,–
Vathouder met spangordel voor 3 x 200 liter vaten	B	48,–	9,–	57,–
2050 SR, vuurverzinkt	B	766,–	120,–	886,–
Vathouder met spangordel voor 3 x 200 liter vaten	B	48,–	9,–	57,–

Vatenrekken met opvangbakken Type SERIE 3000	Categorie	Prijs	Vrachtkosten	Prijs inclusief vrachtkosten
3000, vuurverzinkt	B	1091,–	120,–	1211,–
Doorschuifbeveiliging	B	48,–	10,–	58,–
Draaisteun RA 200, vuurverzinkt	B	97,–	10,–	107,–
Kanhouder Type GS, vuurverzinkt	B	65,–	10,–	75,–

Prijzen in EURO
Levering af fabriek DE-46354 Südlohn / DE-38820 Halberstadt, onverpakt
Transportkosten voor leveringen binnen België (CPT)

BAUER GmbH
Eichendorffstr. 62
46354 Südlohn, Germany

Tel. +49 2862 70 90
info@bauer-suedlohn.com
www.bauer-suedlohn.com

Geschäftsführer
Patrick Bauer, Pascal Bauer
Amtsgericht Coesfeld HRB 5259

TÜVNORD
TÜV NORD CERT GmbH
DIN EN ISO 9001
tuev-nord.de

Prijslijst 0726 nl-BE
Milieu-Opslagtechniek

Vatenrekken met opvangbakken Type SERIE 3000	Categorie	Prijs	Vrachtkosten	Prijs inclusief vrachtkosten
Aanrijdbescherming	B	75,–	9,–	84,–
3001, vuurverzinkt	B	919,–	120,–	1039,–
Doorschuifbeveiliging	B	48,–	10,–	58,–
Draaisteun RA 200, vuurverzinkt	B	97,–	10,–	107,–
Kanhouder Type GS, vuurverzinkt	B	65,–	10,–	75,–
Aanrijdbescherming	B	75,–	9,–	84,–
3002, vuurverzinkt	B	1299,–	173,–	1472,–
Doorschuifbeveiliging	B	48,–	10,–	58,–
Draaisteun RA 200, vuurverzinkt	B	97,–	10,–	107,–
Kanhouder Type GS, vuurverzinkt	B	65,–	10,–	75,–
Aanrijdbescherming	B	75,–	9,–	84,–
3003, vuurverzinkt	B	1101,–	173,–	1274,–
Doorschuifbeveiliging	B	48,–	10,–	58,–
Draaisteun RA 200, vuurverzinkt	B	97,–	10,–	107,–
Kanhouder Type GS, vuurverzinkt	B	65,–	10,–	75,–
Aanrijdbescherming	B	75,–	9,–	84,–
3004, vuurverzinkt	B	1344,–	120,–	1464,–
Doorschuifbeveiliging	B	48,–	10,–	58,–
Draaisteun RA 60, vuurverzinkt	B	97,–	9,–	106,–
Kanhouder Type GS, vuurverzinkt	B	65,–	10,–	75,–
Aanrijdbescherming	B	75,–	9,–	84,–
3005, vuurverzinkt	B	1216,–	120,–	1336,–
Doorschuifbeveiliging	B	48,–	10,–	58,–
Draaisteun RA 60, vuurverzinkt	B	97,–	9,–	106,–
Kanhouder Type GS, vuurverzinkt	B	65,–	10,–	75,–
Aanrijdbescherming	B	75,–	9,–	84,–
3006, vuurverzinkt	B	1697,–	218,–	1915,–
Doorschuifbeveiliging	B	48,–	10,–	58,–
Draaisteun RA 60, vuurverzinkt	B	97,–	9,–	106,–
Kanhouder Type GS, vuurverzinkt	B	65,–	10,–	75,–
Aanrijdbescherming	B	75,–	9,–	84,–
3007, vuurverzinkt	B	1449,–	173,–	1622,–
Doorschuifbeveiliging	B	48,–	10,–	58,–
Draaisteun RA 60, vuurverzinkt	B	97,–	9,–	106,–
Kanhouder Type GS, vuurverzinkt	B	65,–	10,–	75,–
Aanrijdbescherming	B	75,–	9,–	84,–
3010, vuurverzinkt	B	1288,–	173,–	1461,–
Doorschuifbeveiliging	B	48,–	10,–	58,–
Draaisteun RA 200, vuurverzinkt	B	97,–	10,–	107,–
Kanhouder Type GS, vuurverzinkt	B	65,–	10,–	75,–
Aanrijdbescherming	B	75,–	9,–	84,–
3011, vuurverzinkt	B	1071,–	173,–	1244,–
Doorschuifbeveiliging	B	48,–	10,–	58,–
Draaisteun RA 200, vuurverzinkt	B	97,–	10,–	107,–
Kanhouder Type GS, vuurverzinkt	B	65,–	10,–	75,–
Aanrijdbescherming	B	75,–	9,–	84,–

Prijzen in EURO
Levering af fabriek DE-46354 Südlohn / DE-38820 Halberstadt, onverpakt
Transportkosten voor leveringen binnen België (CPT)

BAUER GmbH
Eichendorffstr. 62
46354 Südlohn, Germany

Tel. +49 2862 70 90
info@bauer-suedlohn.com
www.bauer-suedlohn.com

Geschäftsführer
Patrick Bauer, Pascal Bauer
Amtsgericht Coesfeld HRB 5259

TÜVNORD
TÜV NORD CERT GmbH
DIN EN ISO 9001
tuev-nord.de

Prijslijst 0726 nl-BE
Milieu-Opslagtechniek

Rek voor kleine blikken met opvangbak SERIE 3000	Categorie	Prijs	Vrachtkosten	Prijs inclusief vrachtkosten
3017-4E, verzinkt	B	478,–	88,–	566,–
3018-4E, verzinkt	B	397,–	88,–	485,–
3019-4E, verzinkt	B	576,–	120,–	696,–
3020-4E, verzinkt	B	493,–	120,–	613,–
3021-4E, verzinkt	B	719,–	120,–	839,–
3022-4E, verzinkt	B	626,–	88,–	714,–
3023-4E, verzinkt	B	1162,–	173,–	1335,–
3024-4E, verzinkt	B	968,–	173,–	1141,–

Stapelrek Type AG	Categorie	Prijs	Vrachtkosten	Prijs inclusief vrachtkosten
AG 60-1, vuurverzinkt	B	112,–	12,–	124,–
AG 60-2, vuurverzinkt	B	117,–	13,–	130,–
AG 60-3, vuurverzinkt	B	126,–	15,–	141,–

Opvangbak Type AM	Categorie	Prijs	Vrachtkosten	Prijs inclusief vrachtkosten
AM-1, gelakt	B	335,–	85,–	420,–
AM-1, vuurverzinkt	B	379,–	88,–	467,–
AM-2, gelakt	B	370,–	88,–	458,–
Vatenrek FA 60-1, vuurverzinkt	B	109,–	15,–	124,–
Vatenrek FA 60-2, vuurverzinkt	B	118,–	18,–	136,–
Vatenrek FA 60-3, vuurverzinkt	B	138,–	21,–	159,–
Vatenrek FA 200-1, vuurverzinkt	B	118,–	15,–	133,–
Blikkenrek Type GR-A, verzinkt	B	138,–	28,–	166,–
Blikkenrek Type GR-B, verzinkt	B	138,–	28,–	166,–
Blikkenrek Type GR-C, verzinkt	B	138,–	28,–	166,–
AM-2, vuurverzinkt	B	427,–	88,–	515,–
Vatenrek FA 60-1, vuurverzinkt	B	109,–	15,–	124,–
Vatenrek FA 60-2, vuurverzinkt	B	118,–	18,–	136,–
Vatenrek FA 60-3, vuurverzinkt	B	138,–	21,–	159,–
Vatenrek FA 200-1, vuurverzinkt	B	118,–	15,–	133,–
Blikkenrek Type GR-A, verzinkt	B	138,–	28,–	166,–
Blikkenrek Type GR-B, verzinkt	B	138,–	28,–	166,–
Blikkenrek Type GR-C, verzinkt	B	138,–	28,–	166,–
AM-4/A, gelakt	B	443,–	88,–	531,–
Vatenrek FA 60-1, vuurverzinkt	B	109,–	15,–	124,–
Vatenrek FA 60-2, vuurverzinkt	B	118,–	18,–	136,–
Vatenrek FA 60-3, vuurverzinkt	B	138,–	21,–	159,–
Vatenrek FA 200-1, vuurverzinkt	B	118,–	15,–	133,–
Vatenrek FA 200-2, vuurverzinkt	B	138,–	22,–	160,–
Blikkenrek Type GR-A, verzinkt	B	138,–	28,–	166,–
Blikkenrek Type GR-B, verzinkt	B	138,–	28,–	166,–
Blikkenrek Type GR-C, verzinkt	B	138,–	28,–	166,–
AM-4/A, vuurverzinkt	B	499,–	120,–	619,–
Vatenrek FA 60-1, vuurverzinkt	B	109,–	15,–	124,–
Vatenrek FA 60-2, vuurverzinkt	B	118,–	18,–	136,–
Vatenrek FA 60-3, vuurverzinkt	B	138,–	21,–	159,–
Vatenrek FA 200-1, vuurverzinkt	B	118,–	15,–	133,–
Vatenrek FA 200-2, vuurverzinkt	B	138,–	22,–	160,–

Prijzen in EURO
Levering af fabriek DE-46354 Südlohn / DE-38820 Halberstadt, onverpakt
Transportkosten voor leveringen binnen België (CPT)

BAUER GmbH
Eichendorffstr. 62
46354 Südlohn, Germany

Tel. +49 2862 70 90
info@bauer-suedlohn.com
www.bauer-suedlohn.com

Geschäftsführer
Patrick Bauer, Pascal Bauer
Amtsgericht Coesfeld HRB 5259

TÜVNORD
TÜV NORD CERT GmbH
DIN EN ISO 9001
tuev-nord.de

Prijslijst 0726 nl-BE
Milieu-Opslagtechniek

Opvangbak Type AM	Categorie	Prijs	Vrachtkosten	Prijs inclusief vrachtkosten
Blikkenrek Type GR-A, verzinkt	B	138,–	28,–	166,–
Blikkenrek Type GR-B, verzinkt	B	138,–	28,–	166,–
Blikkenrek Type GR-C, verzinkt	B	138,–	28,–	166,–
AM-4/B, gelakt	B	532,–	120,–	652,–
Vatenrek FA 60-1, vuurverzinkt	B	109,–	15,–	124,–
Vatenrek FA 60-2, vuurverzinkt	B	118,–	18,–	136,–
Vatenrek FA 60-3, vuurverzinkt	B	138,–	21,–	159,–
Blikkenrek Type GR-A, verzinkt	B	138,–	28,–	166,–
Blikkenrek Type GR-B, verzinkt	B	138,–	28,–	166,–
Blikkenrek Type GR-C, verzinkt	B	138,–	28,–	166,–
AM-4/B, vuurverzinkt	B	624,–	120,–	744,–
Vatenrek FA 60-1, vuurverzinkt	B	109,–	15,–	124,–
Vatenrek FA 60-2, vuurverzinkt	B	118,–	18,–	136,–
Vatenrek FA 60-3, vuurverzinkt	B	138,–	21,–	159,–
Blikkenrek Type GR-A, verzinkt	B	138,–	28,–	166,–
Blikkenrek Type GR-B, verzinkt	B	138,–	28,–	166,–
Blikkenrek Type GR-C, verzinkt	B	138,–	28,–	166,–

Opvangbak Type AO	Categorie	Prijs	Vrachtkosten	Prijs inclusief vrachtkosten
AO-1, gelakt	B	292,–	85,–	377,–
AO-1, vuurverzinkt	B	337,–	85,–	422,–
AO-2, gelakt	B	310,–	85,–	395,–
AO-2, vuurverzinkt	B	367,–	85,–	452,–
AO-4/A, gelakt	B	322,–	88,–	410,–
AO-4/A, vuurverzinkt	B	378,–	88,–	466,–
AO-4/B, gelakt	B	412,–	88,–	500,–
AO-4/B, vuurverzinkt	B	500,–	88,–	588,–

Opvangbak Type AW	Categorie	Prijs	Vrachtkosten	Prijs inclusief vrachtkosten
AW 450, gelakt	B	641,–	120,–	761,–
AW 450, vuurverzinkt	B	795,–	120,–	915,–
AW 800, gelakt	B	667,–	120,–	787,–
AW 800, vuurverzinkt	B	831,–	120,–	951,–
AW 1000, gelakt	B	672,–	120,–	792,–
AW 1000, vuurverzinkt	B	838,–	120,–	958,–
AW 1000-2, gelakt	B	861,–	218,–	1079,–
AW 1000-2, vuurverzinkt	B	966,–	218,–	1184,–
AW 1000-3, gelakt	B	1524,–	218,–	1742,–
AW 1000-3, vuurverzinkt	B	1641,–	263,–	1904,–
AW 1000-10F, gelakt	B	1032,–	218,–	1250,–
AW 1000-10F, vuurverzinkt	B	1195,–	218,–	1413,–

Opvangbak Type AW/SW	Categorie	Prijs	Vrachtkosten	Prijs inclusief vrachtkosten
AW 450/SW, gelakt	B	844,–	120,–	964,–
AW 450/SW, vuurverzinkt	B	998,–	165,–	1163,–
AW 800/SW, gelakt	B	869,–	165,–	1034,–
AW 800/SW, vuurverzinkt	B	1032,–	165,–	1197,–
AW 1000/SW, gelakt	B	874,–	165,–	1039,–
AW 1000/SW, vuurverzinkt	B	1042,–	165,–	1207,–

Prijzen in EURO
Levering af fabriek DE-46354 Südlohn / DE-38820 Halberstadt, onverpakt
Transportkosten voor leveringen binnen België (CPT)

BAUER GmbH
Eichendorffstr. 62
46354 Südlohn, Germany

Tel. +49 2862 70 90
info@bauer-suedlohn.com
www.bauer-suedlohn.com

Geschäftsführer
Patrick Bauer, Pascal Bauer
Amtsgericht Coesfeld HRB 5259

TÜVNORD
TÜV NORD CERT GmbH
DIN EN ISO 9001
tuev-nord.de

Prijslijst 0726 nl-BE
Milieu-Opslagtechniek

Opvangbak Type AW/SW	Categorie	Prijs	Vrachtkosten	Prijs inclusief vrachtkosten
AW 1000-2/SW, gelakt	B	1091,–	218,–	1309,–
AW 1000-2/SW, vuurverzinkt	B	1196,–	263,–	1459,–
AW 1000-3/SW, gelakt	B	1787,–	op aanvraag	op aanvraag
AW 1000-3/SW, vuurverzinkt	B	2121,–	op aanvraag	op aanvraag
AW 1000-10F/SW, gelakt	B	1387,–	263,–	1650,–
AW 1000-10F/SW, vuurverzinkt	B	1548,–	263,–	1811,–

Verrijdbare opvangbak AW 60-1 SR	Categorie	Prijs	Vrachtkosten	Prijs inclusief vrachtkosten
AW 60-1 SR, gelakt	B	325,–	85,–	410,–
Vathouder met spangordel voor 2 x 60 liter vaten	B	45,–	8,–	53,–
AW 60-1 SR, vuurverzinkt	B	345,–	85,–	430,–
Vathouder met spangordel voor 2 x 60 liter vaten	B	45,–	8,–	53,–

Verrijdbare opvangbak AW 60-1 SRF	Categorie	Prijs	Vrachtkosten	Prijs inclusief vrachtkosten
AW 60-1 SRF, gelakt	B	429,–	85,–	514,–
AW 60-1 SRF, vuurverzinkt	B	451,–	85,–	536,–

Opvangbak Type AW 60	Categorie	Prijs	Vrachtkosten	Prijs inclusief vrachtkosten
AW 60-1, gelakt	B	176,–	28,–	204,–
Rooster GR 60-1, vuurverzinkt	B	23,–	8,–	31,–
Vatenrek FA 60-A, vuurverzinkt	B	25,–	7,–	32,–
Draaisteun RA 60-A, vuurverzinkt	B	97,–	9,–	106,–
AG 60-1, vuurverzinkt	B	112,–	12,–	124,–
Oplegplaat Type AB, verzinkt	B	19,–	7,–	26,–
Wielenset, polyamide, Draagkracht 375 kg/wielenset	B	86,–	15,–	101,–
AW 60-1, vuurverzinkt	B	189,–	28,–	217,–
Rooster GR 60-1, vuurverzinkt	B	23,–	8,–	31,–
Vatenrek FA 60-A, vuurverzinkt	B	25,–	7,–	32,–
Draaisteun RA 60-A, vuurverzinkt	B	97,–	9,–	106,–
AG 60-1, vuurverzinkt	B	112,–	12,–	124,–
Oplegplaat Type AB, verzinkt	B	19,–	7,–	26,–
Wielenset, polyamide, Draagkracht 375 kg/wielenset	B	86,–	15,–	101,–
AW 60-2, gelakt	B	177,–	85,–	262,–
Rooster GR 60-2, vuurverzinkt	B	27,–	11,–	38,–
Vatenrek FA 60-A, vuurverzinkt	B	25,–	7,–	32,–
Draaisteun RA 60-A, vuurverzinkt	B	97,–	9,–	106,–
AG 60-2, vuurverzinkt	B	117,–	13,–	130,–
Oplegplaat Type AB, verzinkt	B	19,–	7,–	26,–
Wielenset, polyamide, Draagkracht 375 kg/wielenset	B	86,–	15,–	101,–
AW 60-2, vuurverzinkt	B	195,–	85,–	280,–
Rooster GR 60-2, vuurverzinkt	B	27,–	11,–	38,–
Vatenrek FA 60-A, vuurverzinkt	B	25,–	7,–	32,–
Draaisteun RA 60-A, vuurverzinkt	B	97,–	9,–	106,–
AG 60-2, vuurverzinkt	B	117,–	13,–	130,–
Oplegplaat Type AB, verzinkt	B	19,–	7,–	26,–
Wielenset, polyamide, Draagkracht 375 kg/wielenset	B	86,–	15,–	101,–
AW 60-3, gelakt	B	193,–	85,–	278,–
Rooster GR 60-3, vuurverzinkt	B	40,–	14,–	54,–
Vatenrek FA 60-A, vuurverzinkt	B	25,–	7,–	32,–

Prijzen in EURO
Levering af fabriek DE-46354 Südlohn / DE-38820 Halberstadt, onverpakt
Transportkosten voor leveringen binnen België (CPT)

BAUER GmbH
Eichendorffstr. 62
46354 Südlohn, Germany

Tel. +49 2862 70 90
info@bauer-suedlohn.com
www.bauer-suedlohn.com

Geschäftsführer
Patrick Bauer, Pascal Bauer
Amtsgericht Coesfeld HRB 5259

TÜVNORD
TÜV NORD CERT GmbH
DIN EN ISO 9001
tuev-nord.de

Prijslijst 0726 nl-BE
Milieu-Opslagtechniek

Opvangbak Type AW 60	Categorie	Prijs	Vrachtkosten	Prijs inclusief vrachtkosten
Draaisteun RA 60-A, vuurverzinkt	B	97,–	9,–	106,–
AG 60-3, vuurverzinkt	B	126,–	15,–	141,–
Oplegplaat Type AB, verzinkt	B	19,–	7,–	26,–
Wielenset, polyamide, Draagkracht 375 kg/wielenset	B	86,–	15,–	101,–
AW 60-3, vuurverzinkt	B	217,–	85,–	302,–
Rooster GR 60-3, vuurverzinkt	B	40,–	14,–	54,–
Vatenrek FA 60-A, vuurverzinkt	B	25,–	7,–	32,–
Draaisteun RA 60-A, vuurverzinkt	B	97,–	9,–	106,–
AG 60-3, vuurverzinkt	B	126,–	15,–	141,–
Oplegplaat Type AB, verzinkt	B	19,–	7,–	26,–
Wielenset, polyamide, Draagkracht 375 kg/wielenset	B	86,–	15,–	101,–

Opvangbak Type AW 60/M	Categorie	Prijs	Vrachtkosten	Prijs inclusief vrachtkosten
AW 60-1/M, gelakt	B	196,–	85,–	281,–
Vatenrek FA 60-A, vuurverzinkt	B	25,–	7,–	32,–
Draaisteun RA 60-A, vuurverzinkt	B	97,–	9,–	106,–
AG 60-1, vuurverzinkt	B	112,–	12,–	124,–
Oplegplaat Type AB, verzinkt	B	19,–	7,–	26,–
Wielenset, polyamide, Draagkracht 375 kg/wielenset	B	86,–	15,–	101,–
AW 60-1/M, vuurverzinkt	B	211,–	85,–	296,–
Vatenrek FA 60-A, vuurverzinkt	B	25,–	7,–	32,–
Draaisteun RA 60-A, vuurverzinkt	B	97,–	9,–	106,–
AG 60-1, vuurverzinkt	B	112,–	12,–	124,–
Oplegplaat Type AB, verzinkt	B	19,–	7,–	26,–
Wielenset, polyamide, Draagkracht 375 kg/wielenset	B	86,–	15,–	101,–
AW 60-2/M, gelakt	B	203,–	85,–	288,–
Vatenrek FA 60-A, vuurverzinkt	B	25,–	7,–	32,–
Vatenrek FA 60-2, vuurverzinkt	B	118,–	18,–	136,–
Draaisteun RA 60-A, vuurverzinkt	B	97,–	9,–	106,–
AG 60-2, vuurverzinkt	B	117,–	13,–	130,–
Oplegplaat Type AB, verzinkt	B	19,–	7,–	26,–
Wielenset, polyamide, Draagkracht 375 kg/wielenset	B	86,–	15,–	101,–
AW 60-2/M, vuurverzinkt	B	221,–	85,–	306,–
Vatenrek FA 60-A, vuurverzinkt	B	25,–	7,–	32,–
Vatenrek FA 60-2, vuurverzinkt	B	118,–	18,–	136,–
Draaisteun RA 60-A, vuurverzinkt	B	97,–	9,–	106,–
AG 60-2, vuurverzinkt	B	117,–	13,–	130,–
Oplegplaat Type AB, verzinkt	B	19,–	7,–	26,–
Wielenset, polyamide, Draagkracht 375 kg/wielenset	B	86,–	15,–	101,–
AW 60-3/M, gelakt	B	232,–	85,–	317,–
Vatenrek FA 60-A, vuurverzinkt	B	25,–	7,–	32,–
Vatenrek FA 60-2, vuurverzinkt	B	118,–	18,–	136,–
Vatenrek FA 60-3, vuurverzinkt	B	138,–	21,–	159,–
Draaisteun RA 60-A, vuurverzinkt	B	97,–	9,–	106,–
AG 60-3, vuurverzinkt	B	126,–	15,–	141,–
Oplegplaat Type AB, verzinkt	B	19,–	7,–	26,–
Wielenset, polyamide, Draagkracht 375 kg/wielenset	B	86,–	15,–	101,–

Prijzen in EURO
Levering af fabriek DE-46354 Südlohn / DE-38820 Halberstadt, onverpakt
Transportkosten voor leveringen binnen België (CPT)

BAUER GmbH
Eichendorffstr. 62
46354 Südlohn, Germany

Tel. +49 2862 70 90
info@bauer-suedlohn.com
www.bauer-suedlohn.com

Geschäftsführer
Patrick Bauer, Pascal Bauer
Amtsgericht Coesfeld HRB 5259

TÜVNORD
TÜV NORD CERT GmbH
DIN EN ISO 9001
tuev-nord.de

Prijslijst 0726 nl-BE
Milieu-Opslagtechniek

Opvangbak Type AW 60/M	Categorie	Prijs	Vrachtkosten	Prijs inclusief vrachtkosten
AW 60-3/M, vuurverzinkt	B	254,–	85,–	339,–
Vatenrek FA 60-A, vuurverzinkt	B	25,–	7,–	32,–
Vatenrek FA 60-2, vuurverzinkt	B	118,–	18,–	136,–
Vatenrek FA 60-3, vuurverzinkt	B	138,–	21,–	159,–
Draaisteun RA 60-A, vuurverzinkt	B	97,–	9,–	106,–
AG 60-3, vuurverzinkt	B	126,–	15,–	141,–
Oplegplaat Type AB, verzinkt	B	19,–	7,–	26,–
Wielenset, polyamide, Draagkracht 375 kg/wielenset	B	86,–	15,–	101,–

Opvangbak Type AW/PE	Categorie	Prijs	Vrachtkosten	Prijs inclusief vrachtkosten
AW-1/PE, gelakt	B	658,–	88,–	746,–
AW-1/PE, vuurverzinkt	B	688,–	88,–	776,–
AW-2/PE, gelakt	B	721,–	88,–	809,–
Vatenrek FA 60-1, vuurverzinkt	B	109,–	15,–	124,–
Vatenrek FA 60-2, vuurverzinkt	B	118,–	18,–	136,–
Vatenrek FA 60-3, vuurverzinkt	B	138,–	21,–	159,–
Vatenrek FA 200-1, vuurverzinkt	B	118,–	15,–	133,–
Blikkenrek Type GR-A, verzinkt	B	138,–	28,–	166,–
Blikkenrek Type GR-B, verzinkt	B	138,–	28,–	166,–
Blikkenrek Type GR-C, verzinkt	B	138,–	28,–	166,–
AW-2/PE, vuurverzinkt	B	757,–	88,–	845,–
Vatenrek FA 60-1, vuurverzinkt	B	109,–	15,–	124,–
Vatenrek FA 60-2, vuurverzinkt	B	118,–	18,–	136,–
Vatenrek FA 60-3, vuurverzinkt	B	138,–	21,–	159,–
Vatenrek FA 200-1, vuurverzinkt	B	118,–	15,–	133,–
Blikkenrek Type GR-A, verzinkt	B	138,–	28,–	166,–
Blikkenrek Type GR-B, verzinkt	B	138,–	28,–	166,–
Blikkenrek Type GR-C, verzinkt	B	138,–	28,–	166,–
AW-4/A/PE, gelakt	B	818,–	120,–	938,–
Vatenrek FA 60-1, vuurverzinkt	B	109,–	15,–	124,–
Vatenrek FA 60-2, vuurverzinkt	B	118,–	18,–	136,–
Vatenrek FA 60-3, vuurverzinkt	B	138,–	21,–	159,–
Vatenrek FA 200-1, vuurverzinkt	B	118,–	15,–	133,–
Vatenrek FA 200-2, vuurverzinkt	B	138,–	22,–	160,–
Blikkenrek Type GR-A, verzinkt	B	138,–	28,–	166,–
Blikkenrek Type GR-B, verzinkt	B	138,–	28,–	166,–
Blikkenrek Type GR-C, verzinkt	B	138,–	28,–	166,–
AW-4/A/PE, vuurverzinkt	B	859,–	120,–	979,–
Vatenrek FA 60-1, vuurverzinkt	B	109,–	15,–	124,–
Vatenrek FA 60-2, vuurverzinkt	B	118,–	18,–	136,–
Vatenrek FA 60-3, vuurverzinkt	B	138,–	21,–	159,–
Vatenrek FA 200-1, vuurverzinkt	B	118,–	15,–	133,–
Vatenrek FA 200-2, vuurverzinkt	B	138,–	22,–	160,–
Blikkenrek Type GR-A, verzinkt	B	138,–	28,–	166,–
Blikkenrek Type GR-B, verzinkt	B	138,–	28,–	166,–
Blikkenrek Type GR-C, verzinkt	B	138,–	28,–	166,–
AW-4/B/PE, gelakt	B	1021,–	173,–	1194,–

Prijzen in EURO
Levering af fabriek DE-46354 Südlohn / DE-38820 Halberstadt, onverpakt
Transportkosten voor leveringen binnen België (CPT)

BAUER GmbH
Eichendorffstr. 62
46354 Südlohn, Germany

Tel. +49 2862 70 90
info@bauer-suedlohn.com
www.bauer-suedlohn.com

Geschäftsführer
Patrick Bauer, Pascal Bauer
Amtsgericht Coesfeld HRB 5259

TÜVNORD
TÜV NORD CERT GmbH
DIN EN ISO 9001
tuev-nord.de

Prijslijst 0726 nl-BE
Milieu-Opslagtechniek

Opvangbak Type AW/PE	Categorie	Prijs	Vrachtkosten	Prijs inclusief vrachtkosten
Vatenrek FA 60-1, vuurverzinkt	B	109,–	15,–	124,–
Vatenrek FA 60-2, vuurverzinkt	B	118,–	18,–	136,–
Vatenrek FA 60-3, vuurverzinkt	B	138,–	21,–	159,–
Blikkenrek Type GR-A, verzinkt	B	138,–	28,–	166,–
Blikkenrek Type GR-B, verzinkt	B	138,–	28,–	166,–
Blikkenrek Type GR-C, verzinkt	B	138,–	28,–	166,–
AW-4/B/PE, vuurverzinkt	B	1096,–	173,–	1269,–
Vatenrek FA 60-1, vuurverzinkt	B	109,–	15,–	124,–
Vatenrek FA 60-2, vuurverzinkt	B	118,–	18,–	136,–
Vatenrek FA 60-3, vuurverzinkt	B	138,–	21,–	159,–
Blikkenrek Type GR-A, verzinkt	B	138,–	28,–	166,–
Blikkenrek Type GR-B, verzinkt	B	138,–	28,–	166,–
Blikkenrek Type GR-C, verzinkt	B	138,–	28,–	166,–
AW 1000/PE, gelakt	B	1386,–	165,–	1551,–
AW 1000/PE, vuurverzinkt	B	1575,–	165,–	1740,–
AW 1000-2/PE, gelakt	B	1700,–	218,–	1918,–
AW 1000-2/PE, vuurverzinkt	B	1818,–	218,–	2036,–

Opvangbakken AW 8-12	Categorie	Prijs	Vrachtkosten	Prijs inclusief vrachtkosten
AW-8, gelakt	B	732,–	173,–	905,–
AW-8, vuurverzinkt	B	815,–	218,–	1033,–
AW-10, gelakt	B	904,–	218,–	1122,–
AW-10, vuurverzinkt	B	1239,–	218,–	1457,–
AW-12, gelakt	B	1035,–	218,–	1253,–
AW-12, vuurverzinkt	B	1431,–	218,–	1649,–

Opvangbak Type AWA	Categorie	Prijs	Vrachtkosten	Prijs inclusief vrachtkosten
AWA 1000, gelakt	B	864,–	120,–	984,–
AWA 1000, vuurverzinkt	B	1045,–	165,–	1210,–
AWA 1000-2, gelakt	B	1239,–	218,–	1457,–
AWA 1000-2, vuurverzinkt	B	1374,–	218,–	1592,–
AWA 1000-3, gelakt	B	2254,–	263,–	2517,–
AWA 1000-3, vuurverzinkt	B	2385,–	328,–	2713,–
AWA 21, gelakt	B	1048,–	218,–	1266,–
AWA 21, vuurverzinkt	B	1182,–	218,–	1400,–
AWA 31, gelakt	B	1956,–	263,–	2219,–
AWA 31, vuurverzinkt	B	2077,–	263,–	2340,–
AWA 32, gelakt	B	2127,–	263,–	2390,–
AWA 32, vuurverzinkt	B	2250,–	263,–	2513,–

Opvangbak Type AWA/SW	Categorie	Prijs	Vrachtkosten	Prijs inclusief vrachtkosten
AWA 1000/SW, gelakt	B	1064,–	165,–	1229,–
AWA 1000/SW, vuurverzinkt	B	1246,–	165,–	1411,–
AWA 1000-2/SW, gelakt	B	1472,–	263,–	1735,–
AWA 1000-2/SW, vuurverzinkt	B	1605,–	263,–	1868,–
AWA 1000-3/SW, gelakt	B	2518,–	op aanvraag	op aanvraag
AWA 1000-3/SW, vuurverzinkt	B	2648,–	op aanvraag	op aanvraag
AWA 21/SW, gelakt	B	1278,–	263,–	1541,–
AWA 21/SW, vuurverzinkt	B	1413,–	263,–	1676,–

Prijzen in EURO
Levering af fabriek DE-46354 Südlohn / DE-38820 Halberstadt, onverpakt
Transportkosten voor leveringen binnen België (CPT)

BAUER GmbH
Eichendorffstr. 62
46354 Südlohn, Germany

Tel. +49 2862 70 90
info@bauer-suedlohn.com
www.bauer-suedlohn.com

Geschäftsführer
Patrick Bauer, Pascal Bauer
Amtsgericht Coesfeld HRB 5259

TÜVNORD
TÜV NORD CERT GmbH
DIN EN ISO 9001
tuev-nord.de

Prijslijst 0726 nl-BE
Milieu-Opslagtechniek

Opvangbak Type AWA/SW	Categorie	Prijs	Vrachtkosten	Prijs inclusief vrachtkosten
AWA 31/SW, gelakt	B	2217,–	op aanvraag	op aanvraag
AWA 31/SW, vuurverzinkt	B	2339,–	op aanvraag	op aanvraag
AWA 32/SW, gelakt	B	2388,–	op aanvraag	op aanvraag
AWA 32/SW, vuurverzinkt	B	2512,–	op aanvraag	op aanvraag

Opvangbak Type AW-F	Categorie	Prijs	Vrachtkosten	Prijs inclusief vrachtkosten
AW-F 1, gelakt	B	657,–	88,–	745,–
Vathouder met spangordel voor 1 x 200 liter vat	B	48,–	9,–	57,–
AW-F 1, vuurverzinkt	B	780,–	88,–	868,–
Vathouder met spangordel voor 1 x 200 liter vat	B	48,–	9,–	57,–
AW-F 2, gelakt	B	688,–	88,–	776,–
Vathouder met spangordel voor 2 x 200 liter vaten	B	48,–	9,–	57,–
AW-F 2, vuurverzinkt	B	842,–	88,–	930,–
Vathouder met spangordel voor 2 x 200 liter vaten	B	48,–	9,–	57,–

Bodembeschermbak Type BSW	Categorie	Prijs	Vrachtkosten	Prijs inclusief vrachtkosten
BSW 21, verzinkt	B	449,–	120,–	569,–
Oprijdplaat AR 21, verzinkt	B	166,–	22,–	188,–
Oprijdhoek AE 24, verzinkt	B	130,–	10,–	140,–
Kruisverbinder KV 24, verzinkt	B	20,–	8,–	28,–
Bakverbinder WV 21, verzinkt	B	22,–	8,–	30,–
BSW 22, verzinkt	B	590,–	120,–	710,–
Oprijdplaat AR 21, verzinkt	B	166,–	22,–	188,–
Oprijdplaat AR 22, verzinkt	B	211,–	32,–	243,–
Oprijdhoek AE 24, verzinkt	B	130,–	10,–	140,–
Kruisverbinder KV 24, verzinkt	B	20,–	8,–	28,–
Bakverbinder WV 21, verzinkt	B	22,–	8,–	30,–
Bakverbinder WV 22, verzinkt	B	24,–	8,–	32,–
BSW 23, verzinkt	B	764,–	176,–	940,–
Oprijdplaat AR 23, verzinkt	B	300,–	141,–	441,–
Oprijdplaat AR 21, verzinkt	B	166,–	22,–	188,–
Oprijdhoek AE 24, verzinkt	B	130,–	10,–	140,–
Kruisverbinder KV 24, verzinkt	B	20,–	8,–	28,–
Bakverbinder WV 21, verzinkt	B	22,–	8,–	30,–
Bakverbinder WV 23, verzinkt	B	37,–	9,–	46,–
BSW 24, verzinkt	B	1341,–	252,–	1593,–
Oprijdplaat AR 23, verzinkt	B	300,–	141,–	441,–
Oprijdplaat AR 22, verzinkt	B	211,–	32,–	243,–
Oprijdhoek AE 24, verzinkt	B	130,–	10,–	140,–
Kruisverbinder KV 24, verzinkt	B	20,–	8,–	28,–
Bakverbinder WV 22, verzinkt	B	24,–	8,–	32,–
Bakverbinder WV 23, verzinkt	B	37,–	9,–	46,–
BSW 121, verzinkt	B	199,–	28,–	227,–
Oprijdplaat AR 121, verzinkt	B	163,–	22,–	185,–
Kruisverbinder KV 24, verzinkt	B	20,–	8,–	28,–
Bakverbinder WV 121, verzinkt	B	21,–	9,–	30,–
BSW 122, verzinkt	B	243,–	85,–	328,–
Oprijdplaat AR 121, verzinkt	B	163,–	22,–	185,–

Prijzen in EURO
Levering af fabriek DE-46354 Südlohn / DE-38820 Halberstadt, onverpakt
Transportkosten voor leveringen binnen België (CPT)

BAUER GmbH
Eichendorffstr. 62
46354 Südlohn, Germany

Tel. +49 2862 70 90
info@bauer-suedlohn.com
www.bauer-suedlohn.com

Geschäftsführer
Patrick Bauer, Pascal Bauer
Amtsgericht Coesfeld HRB 5259

TÜVNORD
TÜV NORD CERT GmbH
DIN EN ISO 9001
tuev-nord.de

Prijslijst 0726 nl-BE
Milieu-Opslagtechniek

Bodembeschermbak Type BSW	Categorie	Prijs	Vrachtkosten	Prijs inclusief vrachtkosten
Oprijdplaat AR 122, verzinkt	B	275,–	36,–	311,–
Oprijdhoek AE 124, verzinkt	B	261,–	21,–	282,–
Kruisverbinder KV 24, verzinkt	B	20,–	8,–	28,–
Bakverbinder WV 121, verzinkt	B	21,–	9,–	30,–
Bakverbinder WV 122, verzinkt	B	26,–	9,–	35,–
BSW 123, verzinkt	B	339,–	88,–	427,–
Oprijdplaat AR 122, verzinkt	B	275,–	36,–	311,–
Oprijdhoek AE 124, verzinkt	B	261,–	21,–	282,–
Kruisverbinder KV 24, verzinkt	B	20,–	8,–	28,–
Bakverbinder WV 122, verzinkt	B	26,–	9,–	35,–
BSW 124, verzinkt	B	553,–	120,–	673,–
Oprijdplaat AR 122, verzinkt	B	275,–	36,–	311,–
Oprijdplaat AR 123, verzinkt	B	338,–	120,–	458,–
Oprijdhoek AE 124, verzinkt	B	261,–	21,–	282,–
Kruisverbinder KV 24, verzinkt	B	20,–	8,–	28,–
Bakverbinder WV 122, verzinkt	B	26,–	9,–	35,–
Bakverbinder WV 123, verzinkt	B	36,–	9,–	45,–
BSW 125, verzinkt	B	426,–	173,–	599,–
Oprijdplaat AR 121, verzinkt	B	163,–	22,–	185,–
Oprijdplaat AR 124, verzinkt	B	392,–	173,–	565,–
Oprijdhoek AE 124, verzinkt	B	261,–	21,–	282,–
Kruisverbinder KV 24, verzinkt	B	20,–	8,–	28,–
Bakverbinder WV 121, verzinkt	B	21,–	9,–	30,–
Bakverbinder WV 124, verzinkt	B	49,–	9,–	58,–
BSW 126, verzinkt	B	668,–	219,–	887,–
Oprijdplaat AR 122, verzinkt	B	275,–	36,–	311,–
Oprijdplaat AR 124, verzinkt	B	392,–	173,–	565,–
Oprijdhoek AE 124, verzinkt	B	261,–	21,–	282,–
Kruisverbinder KV 24, verzinkt	B	20,–	8,–	28,–
Bakverbinder WV 122, verzinkt	B	26,–	9,–	35,–
Bakverbinder WV 124, verzinkt	B	49,–	9,–	58,–

PE-Bodembeschermbak Type BWP-PE	Categorie	Prijs	Vrachtkosten	Prijs inclusief vrachtkosten
BWP-PE 150, van robuust polyethyleen	B	316,–	85,–	401,–
Oprijdplaat Type BWR, van robuust polyethyleen, uitvoering in zwart	B	222,–	12,–	234,–
Bakverbinder BWV 2, RVS 1.4301	B	29,–	9,–	38,–
BWP-PE 300, van robuust polyethyleen	B	641,–	85,–	726,–
Oprijdplaat Type BWR, van robuust polyethyleen, uitvoering in zwart	B	222,–	12,–	234,–
Bakverbinder BWV 4, RVS 1.4301	B	38,–	10,–	48,–

PE-Bodembeschermbak Type BWPS-PE	Categorie	Prijs	Vrachtkosten	Prijs inclusief vrachtkosten
BWPS-PE 300, van robuust polyethyleen	B	786,–	141,–	927,–
Oprijdplaat Type BWR, van robuust polyethyleen, uitvoering in zwart	B	222,–	12,–	234,–
Bakverbinder BWV 2, RVS 1.4301	B	29,–	9,–	38,–

Stellingcontainer Type CEH	Categorie	Prijs	Vrachtkosten	Prijs inclusief vrachtkosten
CEH 29-2, gelakt	C	9142,–	op aanvraag	op aanvraag
CEH 29-2 IBC, gelakt	C	10076,–	op aanvraag	op aanvraag
CEH 36-2 IBC, gelakt	C	11727,–	op aanvraag	op aanvraag

Prijzen in EURO
Levering af fabriek DE-46354 Südlohn / DE-38820 Halberstadt, onverpakt
Transportkosten voor leveringen binnen België (CPT)

BAUER GmbH
Eichendorffstr. 62
46354 Südlohn, Germany

Tel. +49 2862 70 90
info@bauer-suedlohn.com
www.bauer-suedlohn.com

Geschäftsführer
Patrick Bauer, Pascal Bauer
Amtsgericht Coesfeld HRB 5259

TÜVNORD
TÜV NORD CERT GmbH
DIN EN ISO 9001
tuev-nord.de

Prijslijst 0726 nl-BE
Milieu-Opslagtechniek

Stellingcontainer Type CEH	Categorie	Prijs	Vrachtkosten	Prijs inclusief vrachtkosten
CEH 38-2, gelakt	C	11719,–	op aanvraag	op aanvraag
CEH 59-2, gelakt	C	17352,–	op aanvraag	op aanvraag
CEH 59-2 IBC, gelakt	C	18629,–	op aanvraag	op aanvraag
CEH 75-2 IBC, gelakt	C	22081,–	op aanvraag	op aanvraag
CEH 81-2, gelakt	C	22524,–	op aanvraag	op aanvraag

Stellingcontainer Type CEN	Categorie	Prijs	Vrachtkosten	Prijs inclusief vrachtkosten
CEN 29-2, gelakt	C	7714,–	op aanvraag	op aanvraag
Potentiaalvereffening	C	184,–	0,–	184,–
CEN 29-2 IBC, gelakt	C	8421,–	op aanvraag	op aanvraag
Potentiaalvereffening	C	184,–	0,–	184,–
CEN 29-2b, gelakt	C	13445,–	op aanvraag	op aanvraag
Potentiaalvereffening	C	366,–	0,–	366,–
CEN 29-2b IBC, gelakt	C	14379,–	op aanvraag	op aanvraag
Potentiaalvereffening	C	366,–	0,–	366,–
CEN 29-3, gelakt	C	12140,–	op aanvraag	op aanvraag
Potentiaalvereffening	C	274,–	0,–	274,–
CEN 29-3 IBC, gelakt	C	12917,–	op aanvraag	op aanvraag
Potentiaalvereffening	C	274,–	0,–	274,–
CEN 29-3b, gelakt	C	19757,–	op aanvraag	op aanvraag
Potentiaalvereffening	C	546,–	0,–	546,–
CEN 29-3b IBC, gelakt	C	20862,–	op aanvraag	op aanvraag
Potentiaalvereffening	C	546,–	0,–	546,–
CEN 33-2 IBC, gelakt	C	9393,–	op aanvraag	op aanvraag
Potentiaalvereffening	C	184,–	0,–	184,–
CEN 33-2b IBC, gelakt	C	15740,–	op aanvraag	op aanvraag
Potentiaalvereffening	C	366,–	0,–	366,–
CEN 33-3 IBC, gelakt	C	13849,–	op aanvraag	op aanvraag
Potentiaalvereffening	C	274,–	0,–	274,–
CEN 33-3b IBC, gelakt	C	22018,–	op aanvraag	op aanvraag
Potentiaalvereffening	C	546,–	0,–	546,–
CEN 36-2, gelakt	C	9470,–	op aanvraag	op aanvraag
Potentiaalvereffening	C	184,–	0,–	184,–
CEN 36-2b, gelakt	C	16110,–	op aanvraag	op aanvraag
Potentiaalvereffening	C	366,–	0,–	366,–
CEN 36-3, gelakt	C	14046,–	op aanvraag	op aanvraag
Potentiaalvereffening	C	274,–	0,–	274,–
CEN 36-3b, gelakt	C	22693,–	op aanvraag	op aanvraag
Potentiaalvereffening	C	546,–	0,–	546,–
CEN 59-2, gelakt	C	12772,–	op aanvraag	op aanvraag
Potentiaalvereffening	C	365,–	0,–	365,–
CEN 59-2 IBC, gelakt	C	13917,–	op aanvraag	op aanvraag
Potentiaalvereffening	C	365,–	0,–	365,–
CEN 59-2b, gelakt	C	21982,–	op aanvraag	op aanvraag
Potentiaalvereffening	C	729,–	0,–	729,–
CEN 59-2b IBC, gelakt	C	22754,–	op aanvraag	op aanvraag
Potentiaalvereffening	C	729,–	0,–	729,–

Prijzen in EURO
Levering af fabriek DE-46354 Südlohn / DE-38820 Halberstadt, onverpakt
Transportkosten voor leveringen binnen België (CPT)

BAUER GmbH
Eichendorffstr. 62
46354 Südlohn, Germany

Tel. +49 2862 70 90
info@bauer-suedlohn.com
www.bauer-suedlohn.com

Geschäftsführer
Patrick Bauer, Pascal Bauer
Amtsgericht Coesfeld HRB 5259

TÜVNORD
TÜV NORD CERT GmbH
DIN EN ISO 9001
tuev-nord.de

Prijslijst 0726 nl-BE
Milieu-Opslagtechniek

Stellingcontainer Type CEN	Categorie	Prijs	Vrachtkosten	Prijs inclusief vrachtkosten
CEN 59-3, gelakt	C	19663,–	op aanvraag	op aanvraag
Potentiaalvereffening	C	545,–	0,–	545,–
CEN 59-3 IBC, gelakt	C	20812,–	op aanvraag	op aanvraag
Potentiaalvereffening	C	545,–	0,–	545,–
CEN 59-3b, gelakt	C	31741,–	op aanvraag	op aanvraag
Potentiaalvereffening	C	1089,–	0,–	1089,–
CEN 59-3b IBC, gelakt	C	33404,–	op aanvraag	op aanvraag
Potentiaalvereffening	C	1089,–	0,–	1089,–
CEN 65-2 IBC, gelakt	C	15002,–	op aanvraag	op aanvraag
Potentiaalvereffening	C	365,–	0,–	365,–
CEN 65-2b IBC, gelakt	C	25299,–	op aanvraag	op aanvraag
Potentiaalvereffening	C	729,–	0,–	729,–
CEN 65-3 IBC, gelakt	C	21999,–	op aanvraag	op aanvraag
Potentiaalvereffening	C	545,–	0,–	545,–
CEN 65-3b IBC, gelakt	C	35919,–	op aanvraag	op aanvraag
Potentiaalvereffening	C	1089,–	0,–	1089,–
CEN 75-2, gelakt	C	16004,–	op aanvraag	op aanvraag
Potentiaalvereffening	C	365,–	0,–	365,–
CEN 75-2b, gelakt	C	26485,–	op aanvraag	op aanvraag
Potentiaalvereffening	C	729,–	0,–	729,–
CEN 75-3, gelakt	C	23086,–	op aanvraag	op aanvraag
Potentiaalvereffening	C	545,–	0,–	545,–
CEN 75-3b, gelakt	C	37480,–	op aanvraag	op aanvraag
Potentiaalvereffening	C	1089,–	0,–	1089,–
CEN 81-2, gelakt	C	16788,–	op aanvraag	op aanvraag
Potentiaalvereffening	C	365,–	0,–	365,–
CEN 81-2b, gelakt	C	27692,–	op aanvraag	op aanvraag
Potentiaalvereffening	C	729,–	0,–	729,–
CEN 81-3, gelakt	C	24174,–	op aanvraag	op aanvraag
Potentiaalvereffening	C	545,–	0,–	545,–
CEN 81-3b, gelakt	C	39119,–	op aanvraag	op aanvraag
Potentiaalvereffening	C	1089,–	0,–	1089,–

Containerbak Type CW	Categorie	Prijs	Vrachtkosten	Prijs inclusief vrachtkosten
CW 1, gelakt	B	2952,–	op aanvraag	op aanvraag
CW 2, gelakt	B	3226,–	op aanvraag	op aanvraag
CW 3, gelakt	B	3722,–	op aanvraag	op aanvraag

Opvangbak Type ECO	Categorie	Prijs	Vrachtkosten	Prijs inclusief vrachtkosten
ECO 1/200, gelakt	B	246,–	85,–	331,–
ECO 1/200, vuurverzinkt	B	256,–	85,–	341,–
ECO 2/200, gelakt	B	261,–	85,–	346,–
ECO 2/200, vuurverzinkt	B	270,–	85,–	355,–
ECO 4/200, gelakt	B	285,–	88,–	373,–
ECO 4/200, vuurverzinkt	B	297,–	88,–	385,–
ECO 4/400, gelakt	B	354,–	88,–	442,–
ECO 4/400, vuurverzinkt	B	370,–	88,–	458,–
ECO 1/1000, gelakt	B	632,–	120,–	752,–

Prijzen in EURO
Levering af fabriek DE-46354 Südlohn / DE-38820 Halberstadt, onverpakt
Transportkosten voor leveringen binnen België (CPT)

BAUER GmbH
Eichendorffstr. 62
46354 Südlohn, Germany

Tel. +49 2862 70 90
info@bauer-suedlohn.com
www.bauer-suedlohn.com

Geschäftsführer
Patrick Bauer, Pascal Bauer
Amtsgericht Coesfeld HRB 5259

TÜVNORD
TÜV NORD CERT GmbH
DIN EN ISO 9001
tuev-nord.de

Prijslijst 0726 nl-BE
Milieu-Opslagtechniek

Opvangbak Type ECO	Categorie	Prijs	Vrachtkosten	Prijs inclusief vrachtkosten
ECO 1/1000, vuurverzinkt	B	759,–	120,–	879,–
ECO 2/1000, gelakt	B	826,–	173,–	999,–
ECO 2/1000, vuurverzinkt	B	915,–	173,–	1088,–

Opvangbak Type ECO-A	Categorie	Prijs	Vrachtkosten	Prijs inclusief vrachtkosten
ECO-A 1/1000, gelakt	B	831,–	120,–	951,–
ECO-A 1/1000, vuurverzinkt	B	971,–	120,–	1091,–
ECO-A 2/1000, gelakt	B	1221,–	218,–	1439,–
ECO-A 2/1000, vuurverzinkt	B	1341,–	218,–	1559,–

Opvangbak Type ECO-S	Categorie	Prijs	Vrachtkosten	Prijs inclusief vrachtkosten
ECO-S 2/200, vuurverzinkt	B	3447,–	225,–	3672,–
ECO-S 4/200, vuurverzinkt	B	4053,–	255,–	4308,–
ECO-S 4/400, vuurverzinkt	B	5000,–	285,–	5285,–

Hangende opvangbak met PE-binnenbak Type EHW PE	Categorie	Prijs	Vrachtkosten	Prijs inclusief vrachtkosten
EHW 1800 PE, gelakt	B	909,–	120,–	1029,–
EHW 1800 PE, vuurverzinkt	B	922,–	120,–	1042,–
EHW 2200 PE, gelakt	B	987,–	120,–	1107,–
EHW 2200 PE, vuurverzinkt	B	1028,–	120,–	1148,–
EHW 2700 PE, gelakt	B	1144,–	218,–	1362,–
EHW 2700 PE, vuurverzinkt	B	1211,–	218,–	1429,–
EHW 3300 PE, gelakt	B	1653,–	218,–	1871,–
EHW 3300 PE, vuurverzinkt	B	1727,–	218,–	1945,–

Hangende opvangbak Type EHW	Categorie	Prijs	Vrachtkosten	Prijs inclusief vrachtkosten
EHW 1800, gelakt	B	509,–	120,–	629,–
EHW 1800, vuurverzinkt	B	521,–	120,–	641,–
EHW 2200, gelakt	B	564,–	120,–	684,–
EHW 2200, vuurverzinkt	B	605,–	120,–	725,–
EHW 2700, gelakt	B	648,–	173,–	821,–
EHW 2700, vuurverzinkt	B	717,–	173,–	890,–
EHW 3300, gelakt	B	1002,–	218,–	1220,–
EHW 3300, vuurverzinkt	B	1076,–	218,–	1294,–
EHW 3600, gelakt	B	1050,–	218,–	1268,–
EHW 3600, vuurverzinkt	B	1131,–	218,–	1349,–

Vatenpallet Type FP	Categorie	Prijs	Vrachtkosten	Prijs inclusief vrachtkosten
FP 2, vuurverzinkt	B	92,–	85,–	177,–

Vatenrek Type FR	Categorie	Prijs	Vrachtkosten	Prijs inclusief vrachtkosten
FR-1, vuurverzinkt	B	293,–	85,–	378,–
Kanhouder Type GS, vuurverzinkt	B	65,–	10,–	75,–
Opsteekbare draaisteun, verzinkt	B	85,–	9,–	94,–
FR-2, vuurverzinkt	B	375,–	85,–	460,–
Kanhouder Type GS, vuurverzinkt	B	65,–	10,–	75,–
Opsteekbare draaisteun, verzinkt	B	85,–	9,–	94,–
FR-3, vuurverzinkt	B	419,–	88,–	507,–
Kanhouder Type GS, vuurverzinkt	B	65,–	10,–	75,–
Draaisteun RA 60, vuurverzinkt	B	97,–	9,–	106,–

Prijzen in EURO
Levering af fabriek DE-46354 Südlohn / DE-38820 Halberstadt, onverpakt
Transportkosten voor leveringen binnen België (CPT)

BAUER GmbH
Eichendorffstr. 62
46354 Südlohn, Germany

Tel. +49 2862 70 90
info@bauer-suedlohn.com
www.bauer-suedlohn.com

Geschäftsführer
Patrick Bauer, Pascal Bauer
Amtsgericht Coesfeld HRB 5259

TÜVNORD
TÜV NORD CERT GmbH
DIN EN ISO 9001
tuev-nord.de

Prijslijst 0726 nl-BE
Milieu-Opslagtechniek

Opvangbak Type FRA	Categorie	Prijs	Vrachtkosten	Prijs inclusief vrachtkosten
FRA-1, gelakt	B	310,–	85,–	395,–
Rooster, vuurverzinkt	B	67,–	16,–	83,–
FRA-1, vuurverzinkt	B	367,–	85,–	452,–
Rooster, vuurverzinkt	B	67,–	16,–	83,–
FRA-2, gelakt	B	322,–	88,–	410,–
Rooster, vuurverzinkt	B	132,–	24,–	156,–
FRA-2, vuurverzinkt	B	378,–	88,–	466,–
Rooster, vuurverzinkt	B	132,–	24,–	156,–
FRA-3, gelakt	B	322,–	88,–	410,–
Rooster, vuurverzinkt	B	132,–	24,–	156,–
FRA-3, vuurverzinkt	B	378,–	88,–	466,–
Rooster, vuurverzinkt	B	132,–	24,–	156,–

Vatenrek Type FRE/M	Categorie	Prijs	Vrachtkosten	Prijs inclusief vrachtkosten
FRE-1/M, vuurverzinkt	B	225,–	21,–	246,–
Opsteekbare draaisteun, verzinkt	B	85,–	9,–	94,–
Kanhouder Type GS, vuurverzinkt	B	65,–	10,–	75,–
FRE-2/M, vuurverzinkt	B	261,–	22,–	283,–
Opsteekbare draaisteun, verzinkt	B	85,–	9,–	94,–
Kanhouder Type GS, vuurverzinkt	B	65,–	10,–	75,–
FRE-3/M, vuurverzinkt	B	279,–	26,–	305,–
Draaisteun RA 60, vuurverzinkt	B	97,–	9,–	106,–
Kanhouder Type GS, vuurverzinkt	B	65,–	10,–	75,–

Rek voor kleine blikken Type FRE-G/M	Categorie	Prijs	Vrachtkosten	Prijs inclusief vrachtkosten
FRE-G1/M, vuurverzinkt	B	236,–	27,–	263,–
FRE-G2/M, vuurverzinkt	B	274,–	31,–	305,–

Vatenrek en rek voor kleine verpakkingen Type FRG	Categorie	Prijs	Vrachtkosten	Prijs inclusief vrachtkosten
FRG, vuurverzinkt	B	381,–	88,–	469,–

Vaten-stapelpallets Type FSP-D	Categorie	Prijs	Vrachtkosten	Prijs inclusief vrachtkosten
FSP-1 D, gelakt	B	845,–	120,–	965,–
FSP-1 D, vuurverzinkt	B	1106,–	120,–	1226,–
FSP-2 D, gelakt	B	901,–	120,–	1021,–
FSP-2 D, vuurverzinkt	B	1222,–	120,–	1342,–
FSP-4 D, gelakt	B	1170,–	120,–	1290,–
FSP-4 D, vuurverzinkt	B	1615,–	120,–	1735,–

Vaten-stapelpallets Type FSP-G	Categorie	Prijs	Vrachtkosten	Prijs inclusief vrachtkosten
FSP-1 G, gelakt	B	821,–	120,–	941,–
FSP-1 G, vuurverzinkt	B	1089,–	120,–	1209,–
FSP-2 G, gelakt	B	879,–	120,–	999,–
FSP-2 G, vuurverzinkt	B	1197,–	120,–	1317,–
FSP-4 G, gelakt	B	1148,–	165,–	1313,–
FSP-4 G, vuurverzinkt	B	1587,–	165,–	1752,–

Vaten-stapelpallets Type FSP	Categorie	Prijs	Vrachtkosten	Prijs inclusief vrachtkosten
FSP-1, gelakt	B	484,–	88,–	572,–
FSP-1, vuurverzinkt	B	727,–	120,–	847,–
FSP-2, gelakt	B	655,–	120,–	775,–

Prijzen in EURO
Levering af fabriek DE-46354 Südlohn / DE-38820 Halberstadt, onverpakt
Transportkosten voor leveringen binnen België (CPT)

BAUER GmbH
Eichendorffstr. 62
46354 Südlohn, Germany

Tel. +49 2862 70 90
info@bauer-suedlohn.com
www.bauer-suedlohn.com

Geschäftsführer
Patrick Bauer, Pascal Bauer
Amtsgericht Coesfeld HRB 5259

TÜVNORD
TÜV NORD CERT GmbH
DIN EN ISO 9001
tuev-nord.de

Prijslijst 0726 nl-BE
Milieu-Opslagtechniek

Vaten-stapelpallets Type FSP	Categorie	Prijs	Vrachtkosten	Prijs inclusief vrachtkosten
FSP-2, vuurverzinkt	B	913,–	120,–	1033,–
FSP-4, gelakt	B	746,–	120,–	866,–
FSP-4, vuurverzinkt	B	1151,–	120,–	1271,–

Depot voor gevaarlijke stoffen Type GD-A	Categorie	Prijs	Vrachtkosten	Prijs inclusief vrachtkosten
GD-A, gelakt	C	762,–	120,–	882,–
Vatenrek FA 60-1, vuurverzinkt	B	109,–	15,–	124,–
Vatenrek FA 60-2, vuurverzinkt	B	118,–	18,–	136,–
Vatenrek FA 60-3, vuurverzinkt	B	138,–	21,–	159,–
Blikkenrek Type GR-A, verzinkt	B	138,–	28,–	166,–
Blikkenrek Type GR-B, verzinkt	B	138,–	28,–	166,–
Blikkenrek Type GR-C, verzinkt	B	138,–	28,–	166,–
GD-A, vuurverzinkt	C	960,–	120,–	1080,–
Vatenrek FA 60-1, vuurverzinkt	B	109,–	15,–	124,–
Vatenrek FA 60-2, vuurverzinkt	B	118,–	18,–	136,–
Vatenrek FA 60-3, vuurverzinkt	B	138,–	21,–	159,–
Blikkenrek Type GR-A, verzinkt	B	138,–	28,–	166,–
Blikkenrek Type GR-B, verzinkt	B	138,–	28,–	166,–
Blikkenrek Type GR-C, verzinkt	B	138,–	28,–	166,–

Depot voor gevaarlijke stoffen Type GD-B	Categorie	Prijs	Vrachtkosten	Prijs inclusief vrachtkosten
GD-B, gelakt	C	1363,–	120,–	1483,–
Vatenrek FA 60-1, vuurverzinkt	B	109,–	15,–	124,–
Vatenrek FA 60-2, vuurverzinkt	B	118,–	18,–	136,–
Vatenrek FA 60-3, vuurverzinkt	B	138,–	21,–	159,–
Blikkenrek Type GR-A, verzinkt	B	138,–	28,–	166,–
Blikkenrek Type GR-B, verzinkt	B	138,–	28,–	166,–
Blikkenrek Type GR-C, verzinkt	B	138,–	28,–	166,–
GD-B, vuurverzinkt	C	1625,–	120,–	1745,–
Vatenrek FA 60-1, vuurverzinkt	B	109,–	15,–	124,–
Vatenrek FA 60-2, vuurverzinkt	B	118,–	18,–	136,–
Vatenrek FA 60-3, vuurverzinkt	B	138,–	21,–	159,–
Blikkenrek Type GR-A, verzinkt	B	138,–	28,–	166,–
Blikkenrek Type GR-B, verzinkt	B	138,–	28,–	166,–
Blikkenrek Type GR-C, verzinkt	B	138,–	28,–	166,–

Depot voor gevaarlijke stoffen Type GD-C	Categorie	Prijs	Vrachtkosten	Prijs inclusief vrachtkosten
GD-C, gelakt	C	1163,–	120,–	1283,–
Vatenrek FA 60-1, vuurverzinkt	B	109,–	15,–	124,–
Vatenrek FA 60-2, vuurverzinkt	B	118,–	18,–	136,–
Vatenrek FA 60-3, vuurverzinkt	B	138,–	21,–	159,–
Blikkenrek Type GR-A, verzinkt	B	138,–	28,–	166,–
Blikkenrek Type GR-B, verzinkt	B	138,–	28,–	166,–
Blikkenrek Type GR-C, verzinkt	B	138,–	28,–	166,–
GD-C, vuurverzinkt	C	1314,–	120,–	1434,–
Vatenrek FA 60-1, vuurverzinkt	B	109,–	15,–	124,–
Vatenrek FA 60-2, vuurverzinkt	B	118,–	18,–	136,–
Vatenrek FA 60-3, vuurverzinkt	B	138,–	21,–	159,–
Blikkenrek Type GR-A, verzinkt	B	138,–	28,–	166,–

Prijzen in EURO
Levering af fabriek DE-46354 Südlohn / DE-38820 Halberstadt, onverpakt
Transportkosten voor leveringen binnen België (CPT)

BAUER GmbH
Eichendorffstr. 62
46354 Südlohn, Germany

Tel. +49 2862 70 90
info@bauer-suedlohn.com
www.bauer-suedlohn.com

Geschäftsführer
Patrick Bauer, Pascal Bauer
Amtsgericht Coesfeld HRB 5259

TÜVNORD
TÜV NORD CERT GmbH
DIN EN ISO 9001
tuev-nord.de

Prijslijst 0726 nl-BE
Milieu-Opslagtechniek

Depot voor gevaarlijke stoffen Type GD-C	Categorie	Prijs	Vrachtkosten	Prijs inclusief vrachtkosten
Blikkenrek Type GR-B, verzinkt	B	138,–	28,–	166,–
Blikkenrek Type GR-C, verzinkt	B	138,–	28,–	166,–

Depot voor gevaarlijke stoffen Type GD-E	Categorie	Prijs	Vrachtkosten	Prijs inclusief vrachtkosten
GD-E 2, verzinkt	C	1562,–	165,–	1727,–
Vatenrek FA 60-1, vuurverzinkt	B	109,–	15,–	124,–
Vatenrek FA 60-2, vuurverzinkt	B	118,–	18,–	136,–
Vatenrek FA 60-3, vuurverzinkt	B	138,–	21,–	159,–
Blikkenrek Type GR-A, verzinkt	B	138,–	28,–	166,–
Blikkenrek Type GR-B, verzinkt	B	138,–	28,–	166,–
Blikkenrek Type GR-C, verzinkt	B	138,–	28,–	166,–
GD-E 4, verzinkt	C	1907,–	210,–	2117,–
Vatenrek FA 60-1, vuurverzinkt	B	109,–	15,–	124,–
Vatenrek FA 60-2, vuurverzinkt	B	118,–	18,–	136,–
Vatenrek FA 60-3, vuurverzinkt	B	138,–	21,–	159,–
Blikkenrek Type GR-A, verzinkt	B	138,–	28,–	166,–
Blikkenrek Type GR-B, verzinkt	B	138,–	28,–	166,–
Blikkenrek Type GR-C, verzinkt	B	138,–	28,–	166,–

Depot voor gevaarlijke stoffen Type GD-E/IBC	Categorie	Prijs	Vrachtkosten	Prijs inclusief vrachtkosten
GD-E/IBC, verzinkt	C	2367,–	402,–	2769,–
GD-E/IBC-2, verzinkt	C	3552,–	426,–	3978,–

Depot voor gevaarlijke stoffen Type GD-N	Categorie	Prijs	Vrachtkosten	Prijs inclusief vrachtkosten
GD-N 2, verzinkt	C	1362,–	165,–	1527,–
Tussenbodem, vuurverzinkt	C	106,–	18,–	124,–
Vatenrek FA 60-1, vuurverzinkt	B	109,–	15,–	124,–
Blikkenrek Type GR-A, verzinkt	B	138,–	28,–	166,–
Blikkenrek Type GR-B, verzinkt	B	138,–	28,–	166,–
Blikkenrek Type GR-C, verzinkt	B	138,–	28,–	166,–
GD-N 4, verzinkt	C	1697,–	165,–	1862,–
Tussenbodem, vuurverzinkt	C	106,–	18,–	124,–
Vatenrek FA 60-1, vuurverzinkt	B	109,–	15,–	124,–
Vatenrek FA 60-2, vuurverzinkt	B	118,–	18,–	136,–
Vatenrek FA 200-1, vuurverzinkt	B	118,–	15,–	133,–
Vatenrek FA 200-2, vuurverzinkt	B	138,–	22,–	160,–
Blikkenrek Type GR-A, verzinkt	B	138,–	28,–	166,–
Blikkenrek Type GR-B, verzinkt	B	138,–	28,–	166,–
Blikkenrek Type GR-C, verzinkt	B	138,–	28,–	166,–

Depot voor gevaarlijke stoffen Type GD-N/R	Categorie	Prijs	Vrachtkosten	Prijs inclusief vrachtkosten
GD-N/R 2, verzinkt	C	1562,–	165,–	1727,–
Tussenbodem, vuurverzinkt	C	106,–	18,–	124,–
Vatenrek FA 60-1, vuurverzinkt	B	109,–	15,–	124,–
Blikkenrek Type GR-A, verzinkt	B	138,–	28,–	166,–
Blikkenrek Type GR-B, verzinkt	B	138,–	28,–	166,–
Blikkenrek Type GR-C, verzinkt	B	138,–	28,–	166,–
GD-N/R 4, verzinkt	C	1901,–	165,–	2066,–
Tussenbodem, vuurverzinkt	C	106,–	18,–	124,–

Prijzen in EURO
Levering af fabriek DE-46354 Südlohn / DE-38820 Halberstadt, onverpakt
Transportkosten voor leveringen binnen België (CPT)

BAUER GmbH
Eichendorffstr. 62
46354 Südlohn, Germany

Tel. +49 2862 70 90
info@bauer-suedlohn.com
www.bauer-suedlohn.com

Geschäftsführer
Patrick Bauer, Pascal Bauer
Amtsgericht Coesfeld HRB 5259

TÜVNORD
TÜV NORD CERT GmbH
DIN EN ISO 9001
tuev-nord.de

Prijslijst 0726 nl-BE
Milieu-Opslagtechniek

Depot voor gevaarlijke stoffen Type GD-N/R	Categorie	Prijs	Vrachtkosten	Prijs inclusief vrachtkosten
Vatenrek FA 60-1, vuurverzinkt	B	109,–	15,–	124,–
Vatenrek FA 60-2, vuurverzinkt	B	118,–	18,–	136,–
Vatenrek FA 200-1, vuurverzinkt	B	118,–	15,–	133,–
Vatenrek FA 200-2, vuurverzinkt	B	138,–	22,–	160,–
Blikkenrek Type GR-A, verzinkt	B	138,–	28,–	166,–
Blikkenrek Type GR-B, verzinkt	B	138,–	28,–	166,–
Blikkenrek Type GR-C, verzinkt	B	138,–	28,–	166,–

Gasflessen-containers Type GFC-B	Categorie	Prijs	Vrachtkosten	Prijs inclusief vrachtkosten
GFC-B M0, gelakt	B	3406,–	292,–	3698,–
Flessenhouder met kettingbeveiliging, vuurverzinkt	B	72,–	12,–	84,–
Gasflessenrek GFG-2, verzinkt	B	204,–	85,–	289,–
GFC-B M1, gelakt	B	3949,–	444,–	4393,–
Flessenhouder met kettingbeveiliging, vuurverzinkt	B	72,–	12,–	84,–
Gasflessenrek GFG-2, verzinkt	B	204,–	85,–	289,–
GFC-B M2, gelakt	B	4114,–	507,–	4621,–
Flessenhouder met kettingbeveiliging, vuurverzinkt	B	72,–	12,–	84,–
Gasflessenrek GFG-2, verzinkt	B	204,–	85,–	289,–
GFC-B M3, gelakt	B	4761,–	590,–	5351,–
Flessenhouder met kettingbeveiliging, vuurverzinkt	B	72,–	12,–	84,–
Gasflessenrek GFG-2, verzinkt	B	204,–	85,–	289,–
GFC-B M4, gelakt	B	5355,–	670,–	6025,–
Flessenhouder met kettingbeveiliging, vuurverzinkt	B	72,–	12,–	84,–
Gasflessenrek GFG-2, verzinkt	B	204,–	85,–	289,–
GFC-B M5, gelakt	B	7439,–	882,–	8321,–
Flessenhouder met kettingbeveiliging, vuurverzinkt	B	72,–	12,–	84,–
Gasflessenrek GFG-2, verzinkt	B	204,–	85,–	289,–

Gasflessen-containers Type GFC-B/W	Categorie	Prijs	Vrachtkosten	Prijs inclusief vrachtkosten
GFC-B/W M1, gelakt	B	4216,–	461,–	4677,–
Flessenhouder met kettingbeveiliging, vuurverzinkt	B	72,–	12,–	84,–
GFC-B/W M2, gelakt	B	4421,–	535,–	4956,–
Flessenhouder met kettingbeveiliging, vuurverzinkt	B	72,–	12,–	84,–
GFC-B/W M3, gelakt	B	5076,–	617,–	5693,–
Flessenhouder met kettingbeveiliging, vuurverzinkt	B	72,–	12,–	84,–
Gasflessenrek GFG-2, verzinkt	B	204,–	85,–	289,–
GFC-B/W M4, gelakt	B	5675,–	698,–	6373,–
Flessenhouder met kettingbeveiliging, vuurverzinkt	B	72,–	12,–	84,–
Gasflessenrek GFG-2, verzinkt	B	204,–	85,–	289,–
GFC-B/W M5, gelakt	B	7844,–	920,–	8764,–
Flessenhouder met kettingbeveiliging, vuurverzinkt	B	72,–	12,–	84,–
Gasflessenrek GFG-2, verzinkt	B	204,–	85,–	289,–

Gasflessen-containers Type GFC-E/G	Categorie	Prijs	Vrachtkosten	Prijs inclusief vrachtkosten
GFC-E/G M0, vuurverzinkt	B	1540,–	184,–	1724,–
Flessenhouder met kettingbeveiliging, vuurverzinkt	B	40,–	12,–	52,–
Gasflessenrek GFG-2, verzinkt	B	204,–	85,–	289,–
Oprijdplaat Type AR, verzinkt	B	163,–	22,–	185,–
GFC-E/G M1, vuurverzinkt	B	2191,–	336,–	2527,–

Prijzen in EURO
Levering af fabriek DE-46354 Südlohn / DE-38820 Halberstadt, onverpakt
Transportkosten voor leveringen binnen België (CPT)

BAUER GmbH
Eichendorffstr. 62
46354 Südlohn, Germany

Tel. +49 2862 70 90
info@bauer-suedlohn.com
www.bauer-suedlohn.com

Geschäftsführer
Patrick Bauer, Pascal Bauer
Amtsgericht Coesfeld HRB 5259

TÜVNORD
TÜV NORD CERT GmbH
DIN EN ISO 9001
tuev-nord.de

Prijslijst 0726 nl-BE
Milieu-Opslagtechniek

Gasflessen-containers Type GFC-E/G	Categorie	Prijs	Vrachtkosten	Prijs inclusief vrachtkosten
Flessenhouder met kettingbeveiliging, vuurverzinkt	B	40,–	12,–	52,–
Gasflessenrek GFG-2, verzinkt	B	204,–	85,–	289,–
Oprijdplaat Type AR, verzinkt	B	163,–	22,–	185,–
Scheidingswand midden, verzinkt	B	87,–	22,–	109,–
GFC-E/G M2, vuurverzinkt	B	2401,–	365,–	2766,–
Flessenhouder met kettingbeveiliging, vuurverzinkt	B	40,–	12,–	52,–
Gasflessenrek GFG-2, verzinkt	B	204,–	85,–	289,–
Oprijdplaat Type AR, verzinkt	B	163,–	22,–	185,–
Scheidingswand midden, verzinkt	B	129,–	32,–	161,–
GFC-E/G M3, vuurverzinkt	B	2671,–	396,–	3067,–
Flessenhouder met kettingbeveiliging, vuurverzinkt	B	40,–	12,–	52,–
Gasflessenrek GFG-2, verzinkt	B	204,–	85,–	289,–
Oprijdplaat Type AR, verzinkt	B	163,–	22,–	185,–
Scheidingswand midden, verzinkt	B	129,–	32,–	161,–
GFC-E/G M4, vuurverzinkt	B	2895,–	416,–	3311,–
Flessenhouder met kettingbeveiliging, vuurverzinkt	B	40,–	12,–	52,–
Gasflessenrek GFG-2, verzinkt	B	204,–	85,–	289,–
Oprijdplaat Type AR, verzinkt	B	163,–	22,–	185,–
Scheidingswand midden, verzinkt	B	129,–	32,–	161,–
GFC-E/G M5, vuurverzinkt	B	3587,–	471,–	4058,–
Flessenhouder met kettingbeveiliging, vuurverzinkt	B	40,–	12,–	52,–
Gasflessenrek GFG-2, verzinkt	B	204,–	85,–	289,–
Oprijdplaat Type AR, verzinkt	B	163,–	22,–	185,–
Scheidingswand midden, verzinkt	B	191,–	40,–	231,–

Gasflessen-containers Type GFC-E/T	Categorie	Prijs	Vrachtkosten	Prijs inclusief vrachtkosten
GFC-E/T M0, vuurverzinkt	B	1560,–	184,–	1744,–
Flessenhouder met kettingbeveiliging, vuurverzinkt	B	40,–	12,–	52,–
Gasflessenrek GFG-2, verzinkt	B	204,–	85,–	289,–
Oprijdplaat Type AR, verzinkt	B	163,–	22,–	185,–
GFC-E/T M1, vuurverzinkt	B	2229,–	357,–	2586,–
Flessenhouder met kettingbeveiliging, vuurverzinkt	B	40,–	12,–	52,–
Gasflessenrek GFG-2, verzinkt	B	204,–	85,–	289,–
Oprijdplaat Type AR, verzinkt	B	163,–	22,–	185,–
Scheidingswand midden, verzinkt	B	87,–	22,–	109,–
GFC-E/T M2, vuurverzinkt	B	2448,–	411,–	2859,–
Flessenhouder met kettingbeveiliging, vuurverzinkt	B	40,–	12,–	52,–
Gasflessenrek GFG-2, verzinkt	B	204,–	85,–	289,–
Oprijdplaat Type AR, verzinkt	B	163,–	22,–	185,–
Scheidingswand midden, verzinkt	B	129,–	32,–	161,–
GFC-E/T M3, vuurverzinkt	B	2737,–	426,–	3163,–
Flessenhouder met kettingbeveiliging, vuurverzinkt	B	40,–	12,–	52,–
Gasflessenrek GFG-2, verzinkt	B	204,–	85,–	289,–
Oprijdplaat Type AR, verzinkt	B	163,–	22,–	185,–
Scheidingswand midden, verzinkt	B	129,–	32,–	161,–
GFC-E/T M4, vuurverzinkt	B	2960,–	456,–	3416,–
Flessenhouder met kettingbeveiliging, vuurverzinkt	B	40,–	12,–	52,–

Prijzen in EURO
Levering af fabriek DE-46354 Südlohn / DE-38820 Halberstadt, onverpakt
Transportkosten voor leveringen binnen België (CPT)

BAUER GmbH
Eichendorffstr. 62
46354 Südlohn, Germany

Tel. +49 2862 70 90
info@bauer-suedlohn.com
www.bauer-suedlohn.com

Geschäftsführer
Patrick Bauer, Pascal Bauer
Amtsgericht Coesfeld HRB 5259

TÜVNORD
TÜV NORD CERT GmbH
DIN EN ISO 9001
tuev-nord.de

Prijslijst 0726 nl-BE
Milieu-Opslagtechniek

Gasflessen-containers Type GFC-E/T	Categorie	Prijs	Vrachtkosten	Prijs inclusief vrachtkosten
Gasflessenrek GFG-2, verzinkt	B	204,–	85,–	289,–
Oprijdplaat Type AR, verzinkt	B	163,–	22,–	185,–
Scheidingswand midden, verzinkt	B	129,–	32,–	161,–
GFC-E/T M5, vuurverzinkt	B	3678,–	533,–	4211,–
Flessenhouder met kettingbeveiliging, vuurverzinkt	B	40,–	12,–	52,–
Gasflessenrek GFG-2, verzinkt	B	204,–	85,–	289,–
Oprijdplaat Type AR, verzinkt	B	163,–	22,–	185,–
Scheidingswand midden, verzinkt	B	191,–	40,–	231,–

Gasflessen-containers Type GFC-M/D	Categorie	Prijs	Vrachtkosten	Prijs inclusief vrachtkosten
GFC-M0/D, vuurverzinkt	B	1028,–	120,–	1148,–
Roosterbodem, vuurverzinkt	B	152,–	26,–	178,–
Flessenhouder met kettingbeveiliging, vuurverzinkt	B	40,–	12,–	52,–
Gasflessenrek GFG-2, verzinkt	B	204,–	85,–	289,–
GFC-M1/D, vuurverzinkt	B	1247,–	165,–	1412,–
Roosterbodem, vuurverzinkt	B	274,–	88,–	362,–
Flessenhouder met kettingbeveiliging, vuurverzinkt	B	40,–	12,–	52,–
Gasflessenrek GFG-2, verzinkt	B	204,–	85,–	289,–
GFC-M2/D, vuurverzinkt	B	1327,–	165,–	1492,–
Roosterbodem, vuurverzinkt	B	375,–	88,–	463,–
Flessenhouder met kettingbeveiliging, vuurverzinkt	B	40,–	12,–	52,–
Gasflessenrek GFG-2, verzinkt	B	204,–	85,–	289,–
GFC-M3/D, vuurverzinkt	B	1498,–	165,–	1663,–
Roosterbodem, vuurverzinkt	B	510,–	120,–	630,–
Flessenhouder met kettingbeveiliging, vuurverzinkt	B	40,–	12,–	52,–
Gasflessenrek GFG-2, verzinkt	B	204,–	85,–	289,–
GFC-M4/D, vuurverzinkt	B	1601,–	165,–	1766,–
Roosterbodem, vuurverzinkt	B	627,–	120,–	747,–
Flessenhouder met kettingbeveiliging, vuurverzinkt	B	40,–	12,–	52,–
Gasflessenrek GFG-2, verzinkt	B	204,–	85,–	289,–
GFC-M5/D, vuurverzinkt	B	1903,–	210,–	2113,–
Roosterbodem, vuurverzinkt	B	765,–	120,–	885,–
Flessenhouder met kettingbeveiliging, vuurverzinkt	B	40,–	12,–	52,–
Gasflessenrek GFG-2, verzinkt	B	204,–	85,–	289,–

Gasflessen-containers Type GFC-M	Categorie	Prijs	Vrachtkosten	Prijs inclusief vrachtkosten
GFC-M1, vuurverzinkt	B	1101,–	120,–	1221,–
Roosterbodem, vuurverzinkt	B	274,–	88,–	362,–
Flessenhouder met kettingbeveiliging, vuurverzinkt	B	40,–	12,–	52,–
Gasflessenrek GFG-2, verzinkt	B	204,–	85,–	289,–
GFC-M2, vuurverzinkt	B	1169,–	165,–	1334,–
Roosterbodem, vuurverzinkt	B	375,–	88,–	463,–
Flessenhouder met kettingbeveiliging, vuurverzinkt	B	40,–	12,–	52,–
Gasflessenrek GFG-2, verzinkt	B	204,–	85,–	289,–
GFC-M3, vuurverzinkt	B	1312,–	165,–	1477,–
Roosterbodem, vuurverzinkt	B	510,–	120,–	630,–
Flessenhouder met kettingbeveiliging, vuurverzinkt	B	40,–	12,–	52,–
Gasflessenrek GFG-2, verzinkt	B	204,–	85,–	289,–

Prijzen in EURO
Levering af fabriek DE-46354 Südlohn / DE-38820 Halberstadt, onverpakt
Transportkosten voor leveringen binnen België (CPT)

BAUER GmbH
Eichendorffstr. 62
46354 Südlohn, Germany

Tel. +49 2862 70 90
info@bauer-suedlohn.com
www.bauer-suedlohn.com

Geschäftsführer
Patrick Bauer, Pascal Bauer
Amtsgericht Coesfeld HRB 5259

TÜVNORD
TÜV NORD CERT GmbH
DIN EN ISO 9001
tuev-nord.de

Prijslijst 0726 nl-BE
Milieu-Opslagtechniek

Gasflessen-containers Type GFC-M	Categorie	Prijs	Vrachtkosten	Prijs inclusief vrachtkosten
GFC-M4, vuurverzinkt	B	1380,–	165,–	1545,–
Roosterbodem, vuurverzinkt	B	627,–	120,–	747,–
Flessenhouder met kettingbeveiliging, vuurverzinkt	B	40,–	12,–	52,–
Gasflessenrek GFG-2, verzinkt	B	204,–	85,–	289,–
GFC-M5, vuurverzinkt	B	1602,–	165,–	1767,–
Roosterbodem, vuurverzinkt	B	765,–	120,–	885,–
Flessenhouder met kettingbeveiliging, vuurverzinkt	B	40,–	12,–	52,–
Gasflessenrek GFG-2, verzinkt	B	204,–	85,–	289,–

Gasflessen-containers Type GFC-M/D-DF	Categorie	Prijs	Vrachtkosten	Prijs inclusief vrachtkosten
GFC-M1/D-DF, vuurverzinkt	B	1424,–	165,–	1589,–
Roosterbodem, vuurverzinkt	B	274,–	88,–	362,–
Flessenhouder met kettingbeveiliging, vuurverzinkt	B	40,–	12,–	52,–
Gasflessenrek GFG-2, verzinkt	B	204,–	85,–	289,–
GFC-M2/D-DF, vuurverzinkt	B	1503,–	165,–	1668,–
Roosterbodem, vuurverzinkt	B	375,–	88,–	463,–
Flessenhouder met kettingbeveiliging, vuurverzinkt	B	40,–	12,–	52,–
Gasflessenrek GFG-2, verzinkt	B	204,–	85,–	289,–
GFC-M3/D-DF, vuurverzinkt	B	1675,–	165,–	1840,–
Roosterbodem, vuurverzinkt	B	510,–	120,–	630,–
Flessenhouder met kettingbeveiliging, vuurverzinkt	B	40,–	12,–	52,–
Gasflessenrek GFG-2, verzinkt	B	204,–	85,–	289,–
GFC-M4/D-DF, vuurverzinkt	B	1810,–	210,–	2020,–
Roosterbodem, vuurverzinkt	B	627,–	120,–	747,–
Flessenhouder met kettingbeveiliging, vuurverzinkt	B	40,–	12,–	52,–
Gasflessenrek GFG-2, verzinkt	B	204,–	85,–	289,–
GFC-M5/D-DF, vuurverzinkt	B	2112,–	210,–	2322,–
Roosterbodem, vuurverzinkt	B	765,–	120,–	885,–
Flessenhouder met kettingbeveiliging, vuurverzinkt	B	40,–	12,–	52,–
Gasflessenrek GFG-2, verzinkt	B	204,–	85,–	289,–
GFC-M6/D-DF, vuurverzinkt	B	2775,–	275,–	3050,–
Flessenhouder met kettingbeveiliging, vuurverzinkt	B	40,–	12,–	52,–
Gasflessenrek GFG-2, verzinkt	B	204,–	85,–	289,–

Gasflessen-containers Type GFC-M-DF	Categorie	Prijs	Vrachtkosten	Prijs inclusief vrachtkosten
GFC-M1-DF, vuurverzinkt	B	1276,–	120,–	1396,–
Roosterbodem, vuurverzinkt	B	274,–	88,–	362,–
Flessenhouder met kettingbeveiliging, vuurverzinkt	B	40,–	12,–	52,–
Gasflessenrek GFG-2, verzinkt	B	204,–	85,–	289,–
GFC-M2-DF, vuurverzinkt	B	1346,–	165,–	1511,–
Roosterbodem, vuurverzinkt	B	375,–	88,–	463,–
Flessenhouder met kettingbeveiliging, vuurverzinkt	B	40,–	12,–	52,–
Gasflessenrek GFG-2, verzinkt	B	204,–	85,–	289,–
GFC-M3-DF, vuurverzinkt	B	1490,–	165,–	1655,–
Roosterbodem, vuurverzinkt	B	510,–	120,–	630,–
Flessenhouder met kettingbeveiliging, vuurverzinkt	B	40,–	12,–	52,–
Gasflessenrek GFG-2, verzinkt	B	204,–	85,–	289,–
GFC-M4-DF, vuurverzinkt	B	1591,–	165,–	1756,–

Prijzen in EURO
Levering af fabriek DE-46354 Südlohn / DE-38820 Halberstadt, onverpakt
Transportkosten voor leveringen binnen België (CPT)

BAUER GmbH
Eichendorffstr. 62
46354 Südlohn, Germany

Tel. +49 2862 70 90
info@bauer-suedlohn.com
www.bauer-suedlohn.com

Geschäftsführer
Patrick Bauer, Pascal Bauer
Amtsgericht Coesfeld HRB 5259

TÜVNORD
TÜV NORD CERT GmbH
DIN EN ISO 9001
tuev-nord.de

Prijslijst 0726 nl-BE
Milieu-Opslagtechniek

Gasflessen-containers Type GFC-M-DF	Categorie	Prijs	Vrachtkosten	Prijs inclusief vrachtkosten
Roosterbodem, vuurverzinkt	B	627,–	120,–	747,–
Flessenhouder met kettingbeveiliging, vuurverzinkt	B	40,–	12,–	52,–
Gasflessenrek GFG-2, verzinkt	B	204,–	85,–	289,–
GFC-M5-DF, vuurverzinkt	B	1812,–	210,–	2022,–
Roosterbodem, vuurverzinkt	B	765,–	120,–	885,–
Flessenhouder met kettingbeveiliging, vuurverzinkt	B	40,–	12,–	52,–
Gasflessenrek GFG-2, verzinkt	B	204,–	85,–	289,–

Gasflessen-depot Type GFD-G	Categorie	Prijs	Vrachtkosten	Prijs inclusief vrachtkosten
GFD-G 1, verzinkt	B	429,–	120,–	549,–
GFD-G 2, verzinkt	B	790,–	120,–	910,–

Gasflessen-depot Type GFD-L	Categorie	Prijs	Vrachtkosten	Prijs inclusief vrachtkosten
GFD-L 1, verzinkt	B	462,–	88,–	550,–
GFD-L 2, verzinkt	B	880,–	120,–	1000,–

Gasflessen-depot Type GFD-R	Categorie	Prijs	Vrachtkosten	Prijs inclusief vrachtkosten
GFD-R 2, gelakt	B	774,–	85,–	859,–
GFD-R 2, vuurverzinkt	B	798,–	85,–	883,–
GFD-R 4, gelakt	B	879,–	88,–	967,–
GFD-R 4, vuurverzinkt	B	909,–	88,–	997,–

Kast voor gevaarlijke stoffen Type GS	Categorie	Prijs	Vrachtkosten	Prijs inclusief vrachtkosten
GS-1, gelakt	B	789,–	120,–	909,–
Tussenbodem, verzinkt	B	90,–	14,–	104,–
GS-1, vuurverzinkt	B	849,–	120,–	969,–
Tussenbodem, verzinkt	B	90,–	14,–	104,–
GS-2, gelakt	B	1049,–	165,–	1214,–
Tussenbodem, verzinkt	B	90,–	14,–	104,–
GS-2, vuurverzinkt	B	1139,–	165,–	1304,–
Tussenbodem, verzinkt	B	90,–	14,–	104,–
GS-3, gelakt	B	2143,–	210,–	2353,–
GS-3, vuurverzinkt	B	2295,–	210,–	2505,–
GS-4, gelakt	B	2154,–	389,–	2543,–
GS-4, vuurverzinkt	B	2340,–	389,–	2729,–

Gasflessen-wandhouder Type GWH	Categorie	Prijs	Vrachtkosten	Prijs inclusief vrachtkosten
GWH 140-I, vuurverzinkt	F	26,–	28,–	54,–
GWH 140-II, vuurverzinkt	F	40,–	28,–	68,–
GWH 140-III, vuurverzinkt	F	59,–	28,–	87,–
GWH 230-I, vuurverzinkt	F	28,–	28,–	56,–
GWH 230-II, vuurverzinkt	F	43,–	28,–	71,–
GWH 230-III, vuurverzinkt	F	65,–	28,–	93,–
GWH 320-I, vuurverzinkt	F	29,–	28,–	57,–
GWH 320-II, vuurverzinkt	F	48,–	28,–	76,–
GWH 320-III, vuurverzinkt	F	72,–	28,–	100,–

Blikken-aftaphulp Type KAH	Categorie	Prijs	Vrachtkosten	Prijs inclusief vrachtkosten
KAH-5, verzinkt	A	96,–	28,–	124,–
KAH-25, verzinkt	A	109,–	28,–	137,–
KAH-60, verzinkt	A	140,–	28,–	168,–

Prijzen in EURO
Levering af fabriek DE-46354 Südlohn / DE-38820 Halberstadt, onverpakt
Transportkosten voor leveringen binnen België (CPT)

BAUER GmbH
Eichendorffstr. 62
46354 Südlohn, Germany

Tel. +49 2862 70 90
info@bauer-suedlohn.com
www.bauer-suedlohn.com

Geschäftsführer
Patrick Bauer, Pascal Bauer
Amtsgericht Coesfeld HRB 5259

TÜVNORD
TÜV NORD CERT GmbH
DIN EN ISO 9001
tuev-nord.de

Prijslijst 0726 nl-BE
Milieu-Opslagtechniek

Opvangbak voor kleine verpakkingen Type KGW	Categorie	Prijs	Vrachtkosten	Prijs inclusief vrachtkosten
KGW 1, verzinkt	B	92,–	28,–	120,–
KGW 1 V4A, RVS 1.4571	B	280,–	28,–	308,–
KGW 2, verzinkt	B	96,–	28,–	124,–
KGW 2 V4A, RVS 1.4571	B	322,–	28,–	350,–
KGW 3, verzinkt	B	100,–	28,–	128,–
KGW 3 V4A, RVS 1.4571	B	400,–	28,–	428,–
KGW 4, verzinkt	B	117,–	85,–	202,–
KGW 4 V4A, RVS 1.4571	B	472,–	85,–	557,–
KGW 5, verzinkt	B	161,–	85,–	246,–
KGW 5 V4A, RVS 1.4571	B	614,–	85,–	699,–

Opvangbak voor kleine verpakkingen Type KGW/M	Categorie	Prijs	Vrachtkosten	Prijs inclusief vrachtkosten
KGW 1/M, verzinkt	B	129,–	28,–	157,–
KGW 1/M V4A, RVS 1.4571	B	421,–	28,–	449,–
KGW 2/M, verzinkt	B	137,–	28,–	165,–
KGW 2/M V4A, RVS 1.4571	B	485,–	28,–	513,–
KGW 3/M, verzinkt	B	157,–	28,–	185,–
KGW 3/M V4A, RVS 1.4571	B	610,–	28,–	638,–
KGW 4/M, verzinkt	B	182,–	85,–	267,–
KGW 4/M V4A, RVS 1.4571	B	730,–	85,–	815,–
KGW 5/M, verzinkt	B	235,–	88,–	323,–
KGW 5/M V4A, RVS 1.4571	B	962,–	85,–	1047,–

Opvangbak voor kleine verpakkingen op pallets Type KGW-P	Categorie	Prijs	Vrachtkosten	Prijs inclusief vrachtkosten
KGW-P 1, verzinkt	B	98,–	28,–	126,–
KGW-P 1 V4A, RVS 1.4571	B	276,–	28,–	304,–
KGW-P 2, verzinkt	B	147,–	28,–	175,–
KGW-P 2 V4A, RVS 1.4571	B	396,–	28,–	424,–
KGW-P 3, verzinkt	B	185,–	85,–	270,–
KGW-P 3 V4A, RVS 1.4571	B	607,–	28,–	635,–
KGW-P 4, verzinkt	B	175,–	28,–	203,–
KGW-P 4 V4A, RVS 1.4571	B	466,–	28,–	494,–

Opvangbak voor kleine verpakkingen op pallets Type KGW-P/M	Categorie	Prijs	Vrachtkosten	Prijs inclusief vrachtkosten
KGW-P 1/M, verzinkt	B	142,–	28,–	170,–
KGW-P 1/M V4A, RVS 1.4571	B	399,–	28,–	427,–
KGW-P 2/M, verzinkt	B	218,–	28,–	246,–
KGW-P 2/M V4A, RVS 1.4571	B	579,–	28,–	607,–
KGW-P 3/M, verzinkt	B	265,–	88,–	353,–
KGW-P 3/M V4A, RVS 1.4571	B	895,–	85,–	980,–
KGW-P 4/M, verzinkt	B	250,–	85,–	335,–
KGW-P 4/M V4A, RVS 1.4571	B	719,–	28,–	747,–

Diesel-tankplaats, Type KPS	Categorie	Prijs	Vrachtkosten	Prijs inclusief vrachtkosten
KPS 1, gelakt	B	2966,–	op aanvraag	op aanvraag
KPS 2, gelakt	B	3854,–	op aanvraag	op aanvraag
KPS 3, gelakt	B	5432,–	op aanvraag	op aanvraag

PE-opvangbak voor pallets Type KWP-P	Categorie	Prijs	Vrachtkosten	Prijs inclusief vrachtkosten
KWP-P 20, gemaakt van stevig polyethyleen	B	48,–	28,–	76,–

Prijzen in EURO
Levering af fabriek DE-46354 Südlohn / DE-38820 Halberstadt, onverpakt
Transportkosten voor leveringen binnen België (CPT)

BAUER GmbH
Eichendorffstr. 62
46354 Südlohn, Germany

Tel. +49 2862 70 90
info@bauer-suedlohn.com
www.bauer-suedlohn.com

Geschäftsführer
Patrick Bauer, Pascal Bauer
Amtsgericht Coesfeld HRB 5259

TÜVNORD
TÜV NORD CERT GmbH
DIN EN ISO 9001
tuev-nord.de

Prijslijst 0726 nl-BE
Milieu-Opslagtechniek

PE-opvangbak voor pallets Type KWP-P	Categorie	Prijs	Vrachtkosten	Prijs inclusief vrachtkosten
Geperforeerd rooster LR-PE 20, van robuust polyethyleen, uitvoering in zwart	B	64,–	14,–	78,–
KWP-P 30, gemaakt van stevig polyethyleen	B	58,–	28,–	86,–
Geperforeerd rooster LR-PE 30, van robuust polyethyleen, uitvoering in zwart	B	66,–	14,–	80,–
KWP-P 40, gemaakt van stevig polyethyleen	B	65,–	28,–	93,–
Geperforeerd rooster LR-PE 40, van robuust polyethyleen, uitvoering in zwart	B	70,–	14,–	84,–
KWP-P 60, gemaakt van stevig polyethyleen	B	103,–	28,–	131,–
Geperforeerd rooster LR-PE 60, van robuust polyethyleen, uitvoering in zwart	B	73,–	14,–	87,–
KWP-P 100, gemaakt van stevig polyethyleen	B	117,–	85,–	202,–
Geperforeerd rooster LR-PE 100, van robuust polyethyleen, uitvoering in zwart	B	90,–	16,–	106,–

Verrijdbare opvangbak met geperforeerde achterwand, Type LPW	Categorie	Prijs	Vrachtkosten	Prijs inclusief vrachtkosten
LPW 60-1, gelakt	B	627,–	88,–	715,–
Gereedschapsbak	B	32,–	16,–	48,–
Druppel-lekbak	B	50,–	16,–	66,–
LPW 60-1, vuurverzinkt	B	645,–	88,–	733,–
Gereedschapsbak	B	32,–	16,–	48,–
Druppel-lekbak	B	50,–	16,–	66,–
LPW 60-2, gelakt	B	640,–	88,–	728,–
Gereedschapsbak	B	32,–	16,–	48,–
Druppel-lekbak	B	50,–	16,–	66,–
LPW 60-2, vuurverzinkt	B	661,–	88,–	749,–
Gereedschapsbak	B	32,–	16,–	48,–
Druppel-lekbak	B	50,–	16,–	66,–
LPW 60-3, gelakt	B	646,–	85,–	731,–
Gereedschapsbak	B	32,–	16,–	48,–
Druppel-lekbak	B	50,–	16,–	66,–
LPW 60-3, vuurverzinkt	B	667,–	85,–	752,–
Gereedschapsbak	B	32,–	16,–	48,–
Druppel-lekbak	B	50,–	16,–	66,–
LPW 200-1, gelakt	B	822,–	120,–	942,–
Gereedschapsbak	B	32,–	16,–	48,–
Druppel-lekbak	B	50,–	16,–	66,–
LPW 200-1, vuurverzinkt	B	856,–	120,–	976,–
Gereedschapsbak	B	32,–	16,–	48,–
Druppel-lekbak	B	50,–	16,–	66,–
LPW 200-2, gelakt	B	863,–	120,–	983,–
Gereedschapsbak	B	32,–	16,–	48,–
Druppel-lekbak	B	50,–	16,–	66,–
LPW 200-2, vuurverzinkt	B	899,–	120,–	1019,–
Gereedschapsbak	B	32,–	16,–	48,–
Druppel-lekbak	B	50,–	16,–	66,–
LPW 200-3, gelakt	B	878,–	120,–	998,–
Gereedschapsbak	B	32,–	16,–	48,–
Druppel-lekbak	B	50,–	16,–	66,–
LPW 200-3, vuurverzinkt	B	914,–	120,–	1034,–
Gereedschapsbak	B	32,–	16,–	48,–
Druppel-lekbak	B	50,–	16,–	66,–

Prijzen in EURO
Levering af fabriek DE-46354 Südlohn / DE-38820 Halberstadt, onverpakt
Transportkosten voor leveringen binnen België (CPT)

BAUER GmbH
Eichendorffstr. 62
46354 Südlohn, Germany

Tel. +49 2862 70 90
info@bauer-suedlohn.com
www.bauer-suedlohn.com

Geschäftsführer
Patrick Bauer, Pascal Bauer
Amtsgericht Coesfeld HRB 5259

TÜVNORD
TÜV NORD CERT GmbH
DIN EN ISO 9001
tuev-nord.de

Prijslijst 0726 nl-BE
Milieu-Opslagtechniek

Verrijdbare opvangbak met geperforeerde achterwand, Type LPW	Categorie	Prijs	Vrachtkosten	Prijs inclusief vrachtkosten
LPW 200-4, gelakt	B	1055,–	120,–	1175,–
LPW 200-4, vuurverzinkt	B	1086,–	120,–	1206,–

Module-opvangbak Type MAW	Categorie	Prijs	Vrachtkosten	Prijs inclusief vrachtkosten
MAW, gelakt	B	336,–	88,–	424,–
MAW, vuurverzinkt	B	366,–	88,–	454,–
Module 1: rooster met steunen, vuurverzinkt	B	78,–	20,–	98,–
Module 2: wielen en duwstang, verzinkt	B	138,–	19,–	157,–
Module 3: glijd-ijzers, gelakt	B	103,–	15,–	118,–
Module 3: geleiders, vuurverzinkt	B	66,–	15,–	81,–
Module 6: behuizing, verzinkt	B	601,–	88,–	689,–

Profielopvangbak Type PW	Categorie	Prijs	Vrachtkosten	Prijs inclusief vrachtkosten
PW 200-2, gelakt	B	245,–	88,–	333,–
PW 200-2, vuurverzinkt	B	235,–	88,–	323,–
PW 200-4, gelakt	B	271,–	88,–	359,–
PW 200-4, vuurverzinkt	B	261,–	88,–	349,–
PW 400-4, gelakt	B	349,–	88,–	437,–
PW 400-4, vuurverzinkt	B	332,–	88,–	420,–

Profielopvangbak Type PWE	Categorie	Prijs	Vrachtkosten	Prijs inclusief vrachtkosten
PWE 200-2, gelakt	B	217,–	85,–	302,–
PWE 200-2, vuurverzinkt	B	207,–	85,–	292,–
PWE 200-4, gelakt	B	236,–	85,–	321,–
PWE 200-4, vuurverzinkt	B	228,–	88,–	316,–
PWE 400-4, gelakt	B	288,–	88,–	376,–
PWE 400-4, vuurverzinkt	B	278,–	88,–	366,–

Gevaarlijk materiaal-rolluikkast Type RSG	Categorie	Prijs	Vrachtkosten	Prijs inclusief vrachtkosten
RSG-1, gelakt	B	1906,–	120,–	2026,–
In hoogte verstelbare poten (set, 4 stuks)	B	80,–	8,–	88,–
RSG-2, gelakt	B	1920,–	120,–	2040,–
In hoogte verstelbare poten (set, 4 stuks)	B	80,–	8,–	88,–
RSG-3, gelakt	B	1971,–	120,–	2091,–
In hoogte verstelbare poten (set, 4 stuks)	B	80,–	8,–	88,–
RSG-4, gelakt	B	2109,–	165,–	2274,–
In hoogte verstelbare poten (set, 4 stuks)	B	80,–	8,–	88,–

Stellingopvangbak met PE-binnenbak Type RW PE	Categorie	Prijs	Vrachtkosten	Prijs inclusief vrachtkosten
RW 1800 PE, gelakt	B	1044,–	120,–	1164,–
RW 1800 PE, vuurverzinkt	B	1100,–	120,–	1220,–
RW 2200-1 PE, gelakt	B	1089,–	120,–	1209,–
RW 2200-1 PE, vuurverzinkt	B	1147,–	120,–	1267,–
RW 2200-2 PE, gelakt	B	1276,–	120,–	1396,–
RW 2200-2 PE, vuurverzinkt	B	1341,–	120,–	1461,–
RW 2700-1 PE, gelakt	B	1108,–	173,–	1281,–
RW 2700-1 PE, vuurverzinkt	B	1192,–	173,–	1365,–
RW 2700-2 PE, gelakt	B	1266,–	173,–	1439,–
RW 2700-2 PE, vuurverzinkt	B	1365,–	173,–	1538,–
RW 2700-3 PE, gelakt	B	1466,–	173,–	1639,–

Prijzen in EURO
Levering af fabriek DE-46354 Südlohn / DE-38820 Halberstadt, onverpakt
Transportkosten voor leveringen binnen België (CPT)

BAUER GmbH
Eichendorffstr. 62
46354 Südlohn, Germany

Tel. +49 2862 70 90
info@bauer-suedlohn.com
www.bauer-suedlohn.com

Geschäftsführer
Patrick Bauer, Pascal Bauer
Amtsgericht Coesfeld HRB 5259

TÜVNORD
TÜV NORD CERT GmbH
DIN EN ISO 9001
tuev-nord.de

Prijslijst 0726 nl-BE
Milieu-Opslagtechniek

Stellingopvangbak met PE-binnenbak Type RW PE	Categorie	Prijs	Vrachtkosten	Prijs inclusief vrachtkosten
RW 2700-3 PE, vuurverzinkt	B	1592,–	173,–	1765,–
RW 3300-1 PE, gelakt	B	1417,–	173,–	1590,–
RW 3300-1 PE, vuurverzinkt	B	1510,–	173,–	1683,–
RW 3300-2 PE, gelakt	B	1535,–	173,–	1708,–
RW 3300-2 PE, vuurverzinkt	B	1637,–	173,–	1810,–
RW 3300-3 PE, gelakt	B	1738,–	218,–	1956,–
RW 3300-3 PE, vuurverzinkt	B	1850,–	218,–	2068,–

Stellingopvangbak Type RW	Categorie	Prijs	Vrachtkosten	Prijs inclusief vrachtkosten
RW 1800, gelakt	B	507,–	88,–	595,–
RW 1800, vuurverzinkt	B	561,–	88,–	649,–
RW 2200-1, gelakt	B	519,–	88,–	607,–
RW 2200-1, vuurverzinkt	B	577,–	88,–	665,–
RW 2200-2, gelakt	B	532,–	120,–	652,–
RW 2200-2, vuurverzinkt	B	597,–	120,–	717,–
RW 2700-1, gelakt	B	528,–	173,–	701,–
RW 2700-1, vuurverzinkt	B	611,–	173,–	784,–
RW 2700-2, gelakt	B	607,–	173,–	780,–
RW 2700-2, vuurverzinkt	B	706,–	173,–	879,–
RW 2700-3, gelakt	B	657,–	173,–	830,–
RW 2700-3, vuurverzinkt	B	781,–	173,–	954,–
RW 3300-1, gelakt	B	680,–	173,–	853,–
RW 3300-1, vuurverzinkt	B	774,–	173,–	947,–
RW 3300-2, gelakt	B	748,–	173,–	921,–
RW 3300-2, vuurverzinkt	B	850,–	173,–	1023,–
RW 3300-3, gelakt	B	834,–	173,–	1007,–
RW 3300-3, vuurverzinkt	B	945,–	173,–	1118,–

Stellingopvangbak met PE-binnenbak Type RW-GR PE	Categorie	Prijs	Vrachtkosten	Prijs inclusief vrachtkosten
RW-GR 1800 PE, gelakt	B	1178,–	120,–	1298,–
RW-GR 1800 PE, vuurverzinkt	B	1231,–	120,–	1351,–
RW-GR 2200-1 PE, gelakt	B	1255,–	120,–	1375,–
RW-GR 2200-1 PE, vuurverzinkt	B	1313,–	120,–	1433,–
RW-GR 2200-2 PE, gelakt	B	1443,–	165,–	1608,–
RW-GR 2200-2 PE, vuurverzinkt	B	1505,–	165,–	1670,–
RW-GR 2700-1 PE, gelakt	B	1313,–	218,–	1531,–
RW-GR 2700-1 PE, vuurverzinkt	B	1395,–	218,–	1613,–
RW-GR 2700-2 PE, gelakt	B	1469,–	218,–	1687,–
RW-GR 2700-2 PE, vuurverzinkt	B	1570,–	218,–	1788,–
RW-GR 2700-3 PE, gelakt	B	1671,–	218,–	1889,–
RW-GR 2700-3 PE, vuurverzinkt	B	1776,–	218,–	1994,–
RW-GR 3300-1 PE, gelakt	B	1790,–	218,–	2008,–
RW-GR 3300-1 PE, vuurverzinkt	B	1882,–	218,–	2100,–
RW-GR 3300-2 PE, gelakt	B	1906,–	218,–	2124,–
RW-GR 3300-2 PE, vuurverzinkt	B	2018,–	218,–	2236,–
RW-GR 3300-3 PE, gelakt	B	2110,–	263,–	2373,–
RW-GR 3300-3 PE, vuurverzinkt	B	2222,–	263,–	2485,–
RW-GR 3600-3 PE, gelakt	B	2428,–	273,–	2701,–

Prijzen in EURO
Levering af fabriek DE-46354 Südlohn / DE-38820 Halberstadt, onverpakt
Transportkosten voor leveringen binnen België (CPT)

BAUER GmbH
Eichendorffstr. 62
46354 Südlohn, Germany

Tel. +49 2862 70 90
info@bauer-suedlohn.com
www.bauer-suedlohn.com

Geschäftsführer
Patrick Bauer, Pascal Bauer
Amtsgericht Coesfeld HRB 5259

TÜVNORD
TÜV NORD CERT GmbH
DIN EN ISO 9001
tuev-nord.de

Prijslijst 0726 nl-BE
Milieu-Opslagtechniek

Stellingopvangbak met PE-binnenbak Type RW-GR PE	Categorie	Prijs	Vrachtkosten	Prijs inclusief vrachtkosten
RW-GR 3600-3 PE, vuurverzinkt	B	2580,–	273,–	2853,–

Stellingopvangbak Type RW-GR	Categorie	Prijs	Vrachtkosten	Prijs inclusief vrachtkosten
RW-GR 1800, gelakt	B	641,–	120,–	761,–
RW-GR 1800, vuurverzinkt	B	696,–	120,–	816,–
RW-GR 2200-1, gelakt	B	686,–	120,–	806,–
RW-GR 2200-1, vuurverzinkt	B	745,–	120,–	865,–
RW-GR 2200-2, gelakt	B	700,–	165,–	865,–
RW-GR 2200-2, vuurverzinkt	B	761,–	165,–	926,–
RW-GR 2700-1, gelakt	B	732,–	173,–	905,–
RW-GR 2700-1, vuurverzinkt	B	815,–	218,–	1033,–
RW-GR 2700-2, gelakt	B	811,–	218,–	1029,–
RW-GR 2700-2, vuurverzinkt	B	911,–	218,–	1129,–
RW-GR 2700-3, gelakt	B	861,–	218,–	1079,–
RW-GR 2700-3, vuurverzinkt	B	966,–	218,–	1184,–
RW-GR 3300-1, gelakt	B	1052,–	218,–	1270,–
RW-GR 3300-1, vuurverzinkt	B	1146,–	218,–	1364,–
RW-GR 3300-2, gelakt	B	1119,–	218,–	1337,–
RW-GR 3300-2, vuurverzinkt	B	1230,–	218,–	1448,–
RW-GR 3300-3, gelakt	B	1206,–	218,–	1424,–
RW-GR 3300-3, vuurverzinkt	B	1317,–	218,–	1535,–
RW-GR 3600-3, gelakt	B	1330,–	218,–	1548,–
RW-GR 3600-3, vuurverzinkt	B	1483,–	218,–	1701,–

Veiligheidskast Type SIW	Categorie	Prijs	Vrachtkosten	Prijs inclusief vrachtkosten
SIW 1005	B	596,–	88,–	684,–
SIW 2005	B	751,–	120,–	871,–

Diesel-tankplaats, Type TAW	Categorie	Prijs	Vrachtkosten	Prijs inclusief vrachtkosten
TAW 1, gelakt	B	2448,–	op aanvraag	op aanvraag
TAW 2, gelakt	B	3195,–	op aanvraag	op aanvraag
TAW 3, gelakt	B	4603,–	op aanvraag	op aanvraag

Milieuvriendelijk rek Type UR	Categorie	Prijs	Vrachtkosten	Prijs inclusief vrachtkosten
UR-G 2200, gelakt	B	1827,–	215,–	2042,–
Rooster set, vuurverzinkt	B	198,–	85,–	283,–
Aanrijdbescherming	B	75,–	9,–	84,–
UR-G 2700, gelakt	B	1968,–	215,–	2183,–
Rooster set, vuurverzinkt	B	245,–	85,–	330,–
Aanrijdbescherming	B	75,–	9,–	84,–
UR-G 3300, gelakt	B	2749,–	263,–	3012,–
Rooster set, vuurverzinkt	B	297,–	85,–	382,–
Aanrijdbescherming	B	75,–	9,–	84,–
UR-A 2200, gelakt	B	1395,–	215,–	1610,–
Rooster set, vuurverzinkt	B	198,–	85,–	283,–
Aanrijdbescherming	B	75,–	9,–	84,–
UR-A 2700, gelakt	B	1535,–	215,–	1750,–
Rooster set, vuurverzinkt	B	245,–	85,–	330,–
Aanrijdbescherming	B	75,–	9,–	84,–

Prijzen in EURO
Levering af fabriek DE-46354 Südlohn / DE-38820 Halberstadt, onverpakt
Transportkosten voor leveringen binnen België (CPT)

BAUER GmbH
Eichendorffstr. 62
46354 Südlohn, Germany

Tel. +49 2862 70 90
info@bauer-suedlohn.com
www.bauer-suedlohn.com

Geschäftsführer
Patrick Bauer, Pascal Bauer
Amtsgericht Coesfeld HRB 5259

TÜVNORD
TÜV NORD CERT GmbH
DIN EN ISO 9001
tuev-nord.de

Prijslijst 0726 nl-BE
Milieu-Opslagtechniek

Milieuvriendelijk rek Type UR	Categorie	Prijs	Vrachtkosten	Prijs inclusief vrachtkosten
UR-A 3300, gelakt	B	2317,–	263,–	2580,–
Rooster set, vuurverzinkt	B	297,–	85,–	382,–
Aanrijdbescherming	B	75,–	9,–	84,–

RVS-opvangbak Type VAW	Categorie	Prijs	Vrachtkosten	Prijs inclusief vrachtkosten
VAW-1, RVS 1.4571	B	990,–	85,–	1075,–
Rooster, RVS 1.4571	B	494,–	14,–	508,–
Rooster, vuurverzinkt	B	71,–	14,–	85,–
VAW-2, RVS 1.4571	B	1079,–	85,–	1164,–
Rooster, RVS 1.4571	B	731,–	16,–	747,–
Rooster, vuurverzinkt	B	95,–	16,–	111,–
VAW-4/A, RVS 1.4571	B	1236,–	85,–	1321,–
Rooster, RVS 1.4571	B	1061,–	22,–	1083,–
Rooster, vuurverzinkt	B	124,–	22,–	146,–
VAW-4/B, RVS 1.4571	B	1511,–	85,–	1596,–
Rooster, RVS 1.4571	B	1461,–	27,–	1488,–
Rooster, vuurverzinkt	B	169,–	27,–	196,–
VAW 1000 (rooster RVS), RVS 1.4571	B	3909,–	148,–	4057,–
VAW 1000 (rooster vuurverzinkt), RVS 1.4571	B	2868,–	148,–	3016,–
VAW 1000-2 (rooster RVS), RVS 1.4571	B	5472,–	261,–	5733,–
VAW 1000-2 (rooster vuurverzinkt), RVS 1.4571	B	3561,–	261,–	3822,–

Warmtekamer Type WK	Categorie	Prijs	Vrachtkosten	Prijs inclusief vrachtkosten
WK 29-2 E65, gelakt	C	30688,–	op aanvraag	op aanvraag
WK 29-2 E85, gelakt	C	30859,–	op aanvraag	op aanvraag
WK 57-2 E65, gelakt	C	43080,–	op aanvraag	op aanvraag
WK 57-2 E85, gelakt	C	45540,–	op aanvraag	op aanvraag

Opvangbak Type WM	Categorie	Prijs	Vrachtkosten	Prijs inclusief vrachtkosten
WM-2/200, vuurverzinkt	B	290,–	88,–	378,–
Vatenrek FA 60-1, vuurverzinkt	B	109,–	15,–	124,–
Vatenrek FA 60-2, vuurverzinkt	B	118,–	18,–	136,–
Vatenrek FA 60-3, vuurverzinkt	B	138,–	21,–	159,–
Vatenrek FA 200-1, vuurverzinkt	B	118,–	15,–	133,–
Blikkenrek Type GR-A, verzinkt	B	138,–	28,–	166,–
Blikkenrek Type GR-B, verzinkt	B	138,–	28,–	166,–
Blikkenrek Type GR-C, verzinkt	B	138,–	28,–	166,–
WM-4/200, vuurverzinkt	B	330,–	88,–	418,–
Vatenrek FA 60-1, vuurverzinkt	B	109,–	15,–	124,–
Vatenrek FA 60-2, vuurverzinkt	B	118,–	18,–	136,–
Vatenrek FA 60-3, vuurverzinkt	B	138,–	21,–	159,–
Vatenrek FA 200-1, vuurverzinkt	B	118,–	15,–	133,–
Vatenrek FA 200-2, vuurverzinkt	B	138,–	22,–	160,–
Blikkenrek Type GR-A, verzinkt	B	138,–	28,–	166,–
Blikkenrek Type GR-B, verzinkt	B	138,–	28,–	166,–
Blikkenrek Type GR-C, verzinkt	B	138,–	28,–	166,–
WM-4/400, vuurverzinkt	B	396,–	120,–	516,–

Prijzen in EURO
Levering af fabriek DE-46354 Südlohn / DE-38820 Halberstadt, onverpakt
Transportkosten voor leveringen binnen België (CPT)

BAUER GmbH
Eichendorffstr. 62
46354 Südlohn, Germany

Tel. +49 2862 70 90
info@bauer-suedlohn.com
www.bauer-suedlohn.com

Geschäftsführer
Patrick Bauer, Pascal Bauer
Amtsgericht Coesfeld HRB 5259

TÜVNORD
TÜV NORD CERT GmbH
DIN EN ISO 9001
tuev-nord.de

Prijslijst 0726 nl-BE
Milieu-Opslagtechniek

Opvangbak Type WO	Categorie	Prijs	Vrachtkosten	Prijs inclusief vrachtkosten
WO-2/200, vuurverzinkt	B	221,–	85,–	306,–
WO-4/200, vuurverzinkt	B	240,–	88,–	328,–
WO-4/400, vuurverzinkt	B	309,–	88,–	397,–

PE-opvangbak Type WP	Categorie	Prijs	Vrachtkosten	Prijs inclusief vrachtkosten
WP 1/11, van robuust polyethyleen	B	1089,–	88,–	1177,–
WP 2/11, van robuust polyethyleen	B	1377,–	88,–	1465,–
Voorzetbak VB 2, van rubuust polyethyleen, uitvoering in blauw	B	158,–	28,–	186,–

PE-opvangbak Type WPA-PE	Categorie	Prijs	Vrachtkosten	Prijs inclusief vrachtkosten
WPA-PE 2/2, van robuust polyethyleen	B	324,–	85,–	409,–
WPA-PE 4/2, van robuust polyethyleen	B	512,–	85,–	597,–

PE-opvangbak Type WP-PE	Categorie	Prijs	Vrachtkosten	Prijs inclusief vrachtkosten
WP-PE 1/11, van robuust polyethyleen	B	1179,–	88,–	1267,–
Voorzetbak VB 1, van rubuust polyethyleen, uitvoering in blauw	B	169,–	28,–	197,–
WP-PE 2/11, van robuust polyethyleen	B	1560,–	173,–	1733,–
Voorzetbak VB 2, van rubuust polyethyleen, uitvoering in blauw	B	158,–	28,–	186,–
WP-PE 2/2, van robuust polyethyleen	B	301,–	85,–	386,–
WP-PE 4/2, van robuust polyethyleen	B	469,–	85,–	554,–
WP-PE 4/4, van robuust polyethyleen	B	487,–	85,–	572,–
WP-PE 8/11, van robuust polyethyleen	B	1560,–	173,–	1733,–

Verrijdbare PE-opvangbak, Type WPT	Categorie	Prijs	Vrachtkosten	Prijs inclusief vrachtkosten
WPT 230, van robuust polyethyleen	B	538,–	85,–	623,–

Prijzen in EURO
Levering af fabriek DE-46354 Südlohn / DE-38820 Halberstadt, onverpakt
Transportkosten voor leveringen binnen België (CPT)

BAUER GmbH
Eichendorffstr. 62
46354 Südlohn, Germany

Tel. +49 2862 70 90
info@bauer-suedlohn.com
www.bauer-suedlohn.com

Geschäftsführer
Patrick Bauer, Pascal Bauer
Amtsgericht Coesfeld HRB 5259

TÜVNORD
TÜV NORD CERT GmbH
DIN EN ISO 9001
tuev-nord.de

Prijslijst 0726 nl-BE
Containers voor gevaarlijke stoffen

TL-buizen-box Type AL-D	Categorie	Prijs	Vrachtkosten	Prijs inclusief vrachtkosten
AL-D 150, aluminium	C	518,–	85,–	603,–
AL-D 200, aluminium	C	571,–	85,–	656,–

Verzamelcontainer Type ASB	Categorie	Prijs	Vrachtkosten	Prijs inclusief vrachtkosten
ASB 250, vuurverzinkt	C	2038,–	165,–	2203,–
ASB 450-I, vuurverzinkt	C	2155,–	165,–	2320,–

Speciaal-afvalcontainer Type ASK	Categorie	Prijs	Vrachtkosten	Prijs inclusief vrachtkosten
ASK 540-4, vuurverzinkt	C	op aanvraag	op aanvraag	op aanvraag

Duo-container Type DC	Categorie	Prijs	Vrachtkosten	Prijs inclusief vrachtkosten
DC 450, vuurverzinkt	C	2347,–	op aanvraag	op aanvraag
Zeefinzet van RVS	D	118,–	9,–	127,–
Sleutel voor vleugelmoer M12, vuurverzinkt	F	35,–	15,–	50,–
DC 1000, vuurverzinkt	C	2493,–	op aanvraag	op aanvraag
Zeefinzet van RVS	D	118,–	9,–	127,–
Sleutel voor vleugelmoer M12, vuurverzinkt	F	35,–	15,–	50,–

Lithium-Ionen opslagcontainer Type LIL	Categorie	Prijs	Vrachtkosten	Prijs inclusief vrachtkosten
LIL 30, vuurverzinkt	B	1937,–	88,–	2025,–
LIL 90, vuurverzinkt	B	2816,–	120,–	2936,–
Wielenset, polyamide, Draagkracht 1050 kg/wielenset	A	156,–	15,–	171,–
LIL 220, vuurverzinkt	B	4864,–	165,–	5029,–
Wielenset, polyamide, Draagkracht 1050 kg/wielenset	A	156,–	15,–	171,–
LIL 280, vuurverzinkt	B	5884,–	165,–	6049,–
Wielenset, polyamide, Draagkracht 1050 kg/wielenset	A	156,–	15,–	171,–
LIL 340, vuurverzinkt	B	6792,–	165,–	6957,–
Wielenset, polyamide, Draagkracht 1050 kg/wielenset	A	156,–	15,–	171,–

MobiCont Type M 800	Categorie	Prijs	Vrachtkosten	Prijs inclusief vrachtkosten
M 800, gelakt	C	1389,–	165,–	1554,–
Vulstandmeter	C	220,–	9,–	229,–
Vultrechter, PP	D	68,–	9,–	77,–
Vul-/afnamedeksel	C	68,–	9,–	77,–
Deksel, verzinkt, zonder slot	C	195,–	15,–	210,–
Deksel, verzinkt, met vierkantslot	C	242,–	18,–	260,–
Deksel, verzinkt, met cilinderslot	C	242,–	18,–	260,–
Wielenset, polyamide, Draagkracht 1350 kg/wielenset	A	192,–	15,–	207,–
Handpomp K 10 C, voor vatschroef, geschikt voor brandstoffen en stookolie	C	95,–	14,–	109,–
Slangset (lengte 1,5 m) voor handpump K 10 C, geschikt voor diesel en benzine	C	68,–	14,–	82,–
Slangset (lengte 3 m) voor handpump K 10 C, geschikt voor diesel en benzine	C	96,–	14,–	110,–
Slangset (lengte 4 m) voor handpump K 10 C, geschikt voor diesel en benzine	C	109,–	14,–	123,–
Electropomp TecPump 400 DC 12V	C	510,–	15,–	525,–
Electropomp TecPump 400 DC 24V	C	510,–	15,–	525,–
Electropomp TecPump 600 AC 230V	C	510,–	15,–	525,–
M 800, vuurverzinkt	C	1483,–	165,–	1648,–

Prijzen in EURO
Levering af fabriek DE-46354 Südlohn / DE-38820 Halberstadt, onverpakt
Transportkosten voor leveringen binnen België (CPT)

BAUER GmbH
Eichendorffstr. 62
46354 Südlohn, Germany

Tel. +49 2862 70 90
info@bauer-suedlohn.com
www.bauer-suedlohn.com

Geschäftsführer
Patrick Bauer, Pascal Bauer
Amtsgericht Coesfeld HRB 5259

TÜVNORD
TÜV NORD CERT GmbH
DIN EN ISO 9001
tuev-nord.de

Prijslijst 0726 nl-BE
Containers voor gevaarlijke stoffen

MobiCont Type M 800	Categorie	Prijs	Vrachtkosten	Prijs inclusief vrachtkosten
Vulstandmeter	C	220,–	9,–	229,–
Vultrechter, PP	D	68,–	9,–	77,–
Vul-/afnamedeksel	C	68,–	9,–	77,–
Deksel, verzinkt, zonder slot	C	195,–	15,–	210,–
Deksel, verzinkt, met vierkantslot	C	242,–	18,–	260,–
Deksel, verzinkt, met cilinderslot	C	242,–	18,–	260,–
Wielenset, polyamide, Draagkracht 1350 kg/wielenset	A	192,–	15,–	207,–
Handpomp K 10 C, voor vatschroef, geschikt voor brandstoffen en stookolie	C	95,–	14,–	109,–
Slangset (lengte 1,5 m) voor handpump K 10 C, geschikt voor diesel en benzine	C	68,–	14,–	82,–
Slangset (lengte 3 m) voor handpump K 10 C, geschikt voor diesel en benzine	C	96,–	14,–	110,–
Slangset (lengte 4 m) voor handpump K 10 C, geschikt voor diesel en benzine	C	109,–	14,–	123,–
Electropomp TecPump 400 DC 12V	C	510,–	15,–	525,–
Electropomp TecPump 400 DC 24V	C	510,–	15,–	525,–
Electropomp TecPump 600 AC 230V	C	510,–	15,–	525,–

MobiCont Type MD	Categorie	Prijs	Vrachtkosten	Prijs inclusief vrachtkosten
MD 800, gelakt	C	1934,–	165,–	2099,–
Vulstandmeter	C	220,–	9,–	229,–
Handpomp K 10 C, voor vatschroef, geschikt voor brandstoffen en stookolie	C	95,–	14,–	109,–
Slangset (lengte 1,5 m) voor handpump K 10 C, geschikt voor diesel en benzine	C	68,–	14,–	82,–
Slangset (lengte 3 m) voor handpump K 10 C, geschikt voor diesel en benzine	C	96,–	14,–	110,–
Slangset (lengte 4 m) voor handpump K 10 C, geschikt voor diesel en benzine	C	109,–	14,–	123,–
Electropomp TecPump 400 DC 12V	C	510,–	15,–	525,–
Electropomp TecPump 400 DC 24V	C	510,–	15,–	525,–
Electropomp TecPump 600 AC 230V	C	510,–	15,–	525,–
MD 800, vuurverzinkt	C	2025,–	165,–	2190,–
Vulstandmeter	C	220,–	9,–	229,–
Handpomp K 10 C, voor vatschroef, geschikt voor brandstoffen en stookolie	C	95,–	14,–	109,–
Slangset (lengte 1,5 m) voor handpump K 10 C, geschikt voor diesel en benzine	C	68,–	14,–	82,–
Slangset (lengte 3 m) voor handpump K 10 C, geschikt voor diesel en benzine	C	96,–	14,–	110,–
Slangset (lengte 4 m) voor handpump K 10 C, geschikt voor diesel en benzine	C	109,–	14,–	123,–
Electropomp TecPump 400 DC 12V	C	510,–	15,–	525,–
Electropomp TecPump 400 DC 24V	C	510,–	15,–	525,–
Electropomp TecPump 600 AC 230V	C	510,–	15,–	525,–

MobiCont Type MO	Categorie	Prijs	Vrachtkosten	Prijs inclusief vrachtkosten
MO 800, gelakt	C	op aanvraag	op aanvraag	op aanvraag
Vulstandmeter	C	220,–	9,–	229,–
MO 800, vuurverzinkt	C	op aanvraag	op aanvraag	op aanvraag
Vulstandmeter	C	220,–	9,–	229,–

Brandstof-tank Type MT	Categorie	Prijs	Vrachtkosten	Prijs inclusief vrachtkosten
MT 450, vuurverzinkt	C	2223,–	165,–	2388,–
Vulstandmeter	C	220,–	9,–	229,–
Handpomp K 10 C, voor vatschroef, geschikt voor brandstoffen en stookolie	C	95,–	14,–	109,–
Teller FMT 3 met digitale meter en draaibare verbindingen	C	320,–	9,–	329,–
Electropomp TecPump 400 DC 12V	C	510,–	12,–	522,–
Electropomp TecPump 400 DC 24V	C	510,–	12,–	522,–
Electropomp TecPump 600 AC 230V	C	510,–	12,–	522,–

Prijzen in EURO
Levering af fabriek DE-46354 Südlohn / DE-38820 Halberstadt, onverpakt
Transportkosten voor leveringen binnen België (CPT)

BAUER GmbH
Eichendorffstr. 62
46354 Südlohn, Germany

Tel. +49 2862 70 90
info@bauer-suedlohn.com
www.bauer-suedlohn.com

Geschäftsführer
Patrick Bauer, Pascal Bauer
Amtsgericht Coesfeld HRB 5259

TÜVNORD
TÜV NORD CERT GmbH
DIN EN ISO 9001
tuev-nord.de

Prijslijst 0726 nl-BE
Containers voor gevaarlijke stoffen

Brandstof-tank Type MT	Categorie	Prijs	Vrachtkosten	Prijs inclusief vrachtkosten
Teller Z 400, uitbreidingsset voor Electropompen TecPump 400 DC 12V, 400 DC 24V en 600 AC 230V	C	159,–	9,–	168,–
MT 600, vuurverzinkt	C	2644,–	165,–	2809,–
Vulstandmeter	C	220,–	9,–	229,–
Handpomp K 10 C, voor vatschroef, geschikt voor brandstoffen en stookolie	C	95,–	14,–	109,–
Teller FMT 3 met digitale meter en draaibare verbindingen	C	320,–	9,–	329,–
Electropomp TecPump 400 DC 12V	C	510,–	12,–	522,–
Electropomp TecPump 400 DC 24V	C	510,–	12,–	522,–
Electropomp TecPump 600 AC 230V	C	510,–	12,–	522,–
Teller Z 400, uitbreidingsset voor Electropompen TecPump 400 DC 12V, 400 DC 24V en 600 AC 230V	C	159,–	9,–	168,–
MT 1000, vuurverzinkt	C	2858,–	210,–	3068,–
Vulstandmeter	C	220,–	9,–	229,–
Handpomp K 10 C, voor vatschroef, geschikt voor brandstoffen en stookolie	C	95,–	14,–	109,–
Teller FMT 3 met digitale meter en draaibare verbindingen	C	320,–	9,–	329,–
Electropomp TecPump 400 DC 12V	C	510,–	12,–	522,–
Electropomp TecPump 400 DC 24V	C	510,–	12,–	522,–
Electropomp TecPump 600 AC 230V	C	510,–	12,–	522,–
Teller Z 400, uitbreidingsset voor Electropompen TecPump 400 DC 12V, 400 DC 24V en 600 AC 230V	C	159,–	9,–	168,–

MobiCont Type MW	Categorie	Prijs	Vrachtkosten	Prijs inclusief vrachtkosten
MW 800, gelakt	C	1783,–	165,–	1948,–
Vulstandmeter	C	220,–	9,–	229,–
Vulstop	C	53,–	8,–	61,–
Tankverwarming, 220 W	C	384,–	12,–	396,–
Tankarmatuur	B	67,–	9,–	76,–
Anti-overhevelingsventiel	D	71,–	8,–	79,–
Be- en ontluchtingsventiel	C	27,–	8,–	35,–
MW 800, vuurverzinkt	C	1877,–	165,–	2042,–
Vulstandmeter	C	220,–	9,–	229,–
Vulstop	C	53,–	8,–	61,–
Tankverwarming, 220 W	C	384,–	12,–	396,–
Tankarmatuur	B	67,–	9,–	76,–
Anti-overhevelingsventiel	D	71,–	8,–	79,–
Be- en ontluchtingsventiel	C	27,–	8,–	35,–

Speciaal-afvalcontainer Type SAF	Categorie	Prijs	Vrachtkosten	Prijs inclusief vrachtkosten
SAF 450, vuurverzinkt	C	1136,–	op aanvraag	op aanvraag
SAF 600, vuurverzinkt	C	1136,–	op aanvraag	op aanvraag
SAF 1000, vuurverzinkt	C	1136,–	op aanvraag	op aanvraag

Bergingsgrootverpakking Type SAG	Categorie	Prijs	Vrachtkosten	Prijs inclusief vrachtkosten
SAG 800, vuurverzinkt	C	1141,–	165,–	1306,–
SAG 1500, vuurverzinkt	C	2151,–	op aanvraag	op aanvraag
Polyethyleen-zakken, 25 stuks op rol	C	187,–	41,–	228,–
SAG 2100, vuurverzinkt	C	2257,–	op aanvraag	op aanvraag
Polyethyleen-zakken, 25 stuks op rol	C	187,–	41,–	228,–
SAG 2700, vuurverzinkt	C	2331,–	op aanvraag	op aanvraag

Prijzen in EURO
Levering af fabriek DE-46354 Südlohn / DE-38820 Halberstadt, onverpakt
Transportkosten voor leveringen binnen België (CPT)

BAUER GmbH
Eichendorffstr. 62
46354 Südlohn, Germany

Tel. +49 2862 70 90
info@bauer-suedlohn.com
www.bauer-suedlohn.com

Geschäftsführer
Patrick Bauer, Pascal Bauer
Amtsgericht Coesfeld HRB 5259

TÜVNORD
TÜV NORD CERT GmbH
DIN EN ISO 9001
tuev-nord.de

Prijslijst 0726 nl-BE
Containers voor gevaarlijke stoffen

Bergingsgrootverpakking Type SAG	Categorie	Prijs	Vrachtkosten	Prijs inclusief vrachtkosten
Polyethyleen-zakken, 25 stuks op rol	C	187,–	41,–	228,–

Speciaal-afvalcontainer Type SAP	Categorie	Prijs	Vrachtkosten	Prijs inclusief vrachtkosten
SAP 450, vuurverzinkt	C	953,–	op aanvraag	op aanvraag
Polyethyleen-zakken, 50 stuks op rol - 0,085 mm	C	139,–	62,–	201,–
Polyethyleen-zakken, 50 stuks op rol - 0,16 mm	C	246,–	85,–	331,–
SAP 600, vuurverzinkt	C	953,–	op aanvraag	op aanvraag
Polyethyleen-zakken, 50 stuks op rol - 0,085 mm	C	139,–	62,–	201,–
Polyethyleen-zakken, 50 stuks op rol - 0,16 mm	C	246,–	85,–	331,–
SAP 800, vuurverzinkt	C	953,–	op aanvraag	op aanvraag
Polyethyleen-zakken, 50 stuks op rol - 0,085 mm	C	139,–	62,–	201,–
Polyethyleen-zakken, 50 stuks op rol - 0,16 mm	C	246,–	85,–	331,–

Speciaal-afvalcontainer Type SAP-1	Categorie	Prijs	Vrachtkosten	Prijs inclusief vrachtkosten
SAP 450-1, vuurverzinkt	C	891,–	op aanvraag	op aanvraag
Polyethyleen-zakken, 50 stuks op rol - 0,085 mm	C	139,–	62,–	201,–
Polyethyleen-zakken, 50 stuks op rol - 0,16 mm	C	246,–	85,–	331,–
SAP 600-1, vuurverzinkt	C	891,–	op aanvraag	op aanvraag
Polyethyleen-zakken, 50 stuks op rol - 0,085 mm	C	139,–	62,–	201,–
Polyethyleen-zakken, 50 stuks op rol - 0,16 mm	C	246,–	85,–	331,–
SAP 800-1, vuurverzinkt	C	891,–	op aanvraag	op aanvraag
Polyethyleen-zakken, 50 stuks op rol - 0,085 mm	C	139,–	62,–	201,–
Polyethyleen-zakken, 50 stuks op rol - 0,16 mm	C	246,–	85,–	331,–
SAP 800-3, vuurverzinkt	C	874,–	op aanvraag	op aanvraag
Polyethyleen-zakken, 50 stuks op rol - 0,085 mm	C	139,–	62,–	201,–
Polyethyleen-zakken, 50 stuks op rol - 0,16 mm	C	246,–	85,–	331,–

Accu-container Type SAP 600 K	Categorie	Prijs	Vrachtkosten	Prijs inclusief vrachtkosten
SAP 600 K, vuurverzinkt	C	1286,–	op aanvraag	op aanvraag

Accu-container Type SAP 601 K	Categorie	Prijs	Vrachtkosten	Prijs inclusief vrachtkosten
SAP 601 K, vuurverzinkt	C	1141,–	op aanvraag	op aanvraag

Speciaal-afvalcontainer Type SAS	Categorie	Prijs	Vrachtkosten	Prijs inclusief vrachtkosten
SAS 800, vuurverzinkt	C	963,–	op aanvraag	op aanvraag

Schadelijke stoffen container Type SF	Categorie	Prijs	Vrachtkosten	Prijs inclusief vrachtkosten
SF 240, vuurverzinkt	C	op aanvraag	op aanvraag	op aanvraag

TL-buizen-box Type SL	Categorie	Prijs	Vrachtkosten	Prijs inclusief vrachtkosten
SL 150, gelakt	C	688,–	120,–	808,–
SL 150, vuurverzinkt	C	822,–	120,–	942,–
SL 200, gelakt	C	766,–	120,–	886,–
SL 200, vuurverzinkt	C	902,–	165,–	1067,–

TL-buizen-box Type SL-D	Categorie	Prijs	Vrachtkosten	Prijs inclusief vrachtkosten
SL-D 150, gelakt	C	757,–	120,–	877,–
Inhangbaar inzetstuk, verzinkt	C	87,–	10,–	97,–
SL-D 150, vuurverzinkt	C	880,–	120,–	1000,–
Inhangbaar inzetstuk, verzinkt	C	87,–	10,–	97,–
SL-D 200, gelakt	C	837,–	120,–	957,–
Inhangbaar inzetstuk, verzinkt	C	87,–	10,–	97,–

Prijzen in EURO
Levering af fabriek DE-46354 Südlohn / DE-38820 Halberstadt, onverpakt
Transportkosten voor leveringen binnen België (CPT)

BAUER GmbH
Eichendorffstr. 62
46354 Südlohn, Germany

Tel. +49 2862 70 90
info@bauer-suedlohn.com
www.bauer-suedlohn.com

Geschäftsführer
Patrick Bauer, Pascal Bauer
Amtsgericht Coesfeld HRB 5259

TÜVNORD
TÜV NORD CERT GmbH
DIN EN ISO 9001
tuev-nord.de

Prijslijst 0726 nl-BE
Containers voor gevaarlijke stoffen

TL-buizen-box Type SL-D	Categorie	Prijs	Vrachtkosten	Prijs inclusief vrachtkosten
SL-D 200, vuurverzinkt	C	973,–	120,–	1093,–
Inhangbaar inzetstuk, verzinkt	C	87,–	10,–	97,–

TL-buizen-box Type SL-N	Categorie	Prijs	Vrachtkosten	Prijs inclusief vrachtkosten
SL-N 220, gelakt	C	861,–	120,–	981,–
SL-N 220, vuurverzinkt	C	1003,–	120,–	1123,–

Speciaal-afvalcontainer Type SP	Categorie	Prijs	Vrachtkosten	Prijs inclusief vrachtkosten
SP 100, vuurverzinkt	C	op aanvraag	op aanvraag	op aanvraag
SP 240, vuurverzinkt	C	op aanvraag	op aanvraag	op aanvraag

Spuitbussen-transportbox Type STB	Categorie	Prijs	Vrachtkosten	Prijs inclusief vrachtkosten
STB 1000, vuurverzinkt	C	1158,–	op aanvraag	op aanvraag
Polyethyleen-zakken, 50 stuks op rol	C	192,–	62,–	254,–
Absorbtiedoek, 100 stuks	C	366,–	28,–	394,–

Prijzen in EURO
Levering af fabriek DE-46354 Südlohn / DE-38820 Halberstadt, onverpakt
Transportkosten voor leveringen binnen België (CPT)

BAUER GmbH
Eichendorffstr. 62
46354 Südlohn, Germany

Tel. +49 2862 70 90
info@bauer-suedlohn.com
www.bauer-suedlohn.com

Geschäftsführer
Patrick Bauer, Pascal Bauer
Amtsgericht Coesfeld HRB 5259

TÜVNORD
TÜV NORD CERT GmbH
DIN EN ISO 9001
tuev-nord.de