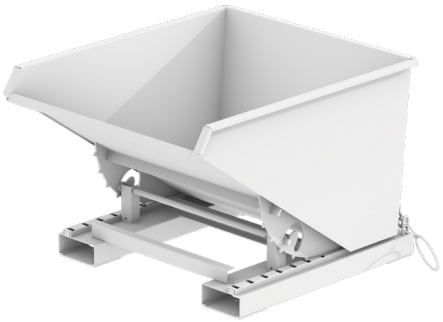

PRIJSLIJST 0726 NL-NL

HEFTRUCK AANBOUWAPPARATUUR

BEDRIJFSUITRUSTING

MILIEU-OPSLAGTECHNIEK

CONTAINERS VOOR GEVAARLIJKE STOFFEN

INNOVATIE – CONSTRUCTIE – PRODUCTIE

...sinds 1966

Prijslijst 0726 nl-NL
Heftruck aanbouwapparatuur

Vatgrijper Type 3P	Categorie	Prijs	Vrachtkosten	Prijs inclusief vrachtkosten
3P, gelakt	B	942,–	68,–	1010,–
3P, vuurverzinkt	B	990,–	68,–	1058,–

Kiepcontainer Type 3S	Categorie	Prijs	Vrachtkosten	Prijs inclusief vrachtkosten
3S 300, gelakt	A	1244,–	109,–	1353,–
Deksel, verzinkt	A	174,–	18,–	192,–
Wielenset, polyamide, Draagkracht 1050 kg/wielenset	A	136,–	15,–	151,–
3S 300, vuurverzinkt	A	1342,–	150,–	1492,–
Deksel, verzinkt	A	174,–	18,–	192,–
Wielenset, polyamide, Draagkracht 1050 kg/wielenset	A	136,–	15,–	151,–
3S 600, gelakt	A	1300,–	150,–	1450,–
Deksel, verzinkt	A	196,–	22,–	218,–
Wielenset, polyamide, Draagkracht 1050 kg/wielenset	A	136,–	15,–	151,–
3S 600, vuurverzinkt	A	1402,–	150,–	1552,–
Deksel, verzinkt	A	196,–	22,–	218,–
Wielenset, polyamide, Draagkracht 1050 kg/wielenset	A	136,–	15,–	151,–

Kiepcontainer Type 4A	Categorie	Prijs	Vrachtkosten	Prijs inclusief vrachtkosten
4A 600, gelakt	A	1103,–	109,–	1212,–
Deksel, verzinkt	A	196,–	22,–	218,–
Containerbak olie- en waterdicht gelast	A	78,–	0,–	78,–
4A 600, vuurverzinkt	A	1250,–	109,–	1359,–
Deksel, verzinkt	A	196,–	22,–	218,–
Containerbak olie- en waterdicht gelast	A	78,–	0,–	78,–
4A 900, gelakt	A	1239,–	150,–	1389,–
Deksel, verzinkt	A	223,–	27,–	250,–
Containerbak olie- en waterdicht gelast	A	78,–	0,–	78,–
4A 900, vuurverzinkt	A	1424,–	150,–	1574,–
Deksel, verzinkt	A	223,–	27,–	250,–
Containerbak olie- en waterdicht gelast	A	78,–	0,–	78,–
4A 1200, gelakt	A	1327,–	150,–	1477,–
Deksel, verzinkt	A	223,–	26,–	249,–
Containerbak olie- en waterdicht gelast	A	121,–	0,–	121,–
4A 1200, vuurverzinkt	A	1558,–	150,–	1708,–
Deksel, verzinkt	A	223,–	26,–	249,–
Containerbak olie- en waterdicht gelast	A	121,–	0,–	121,–

Vatgrijper Type 4P	Categorie	Prijs	Vrachtkosten	Prijs inclusief vrachtkosten
4P, gelakt	B	578,–	28,–	606,–
4P, vuurverzinkt	B	551,–	28,–	579,–

Vatgrijper Type 4P-D	Categorie	Prijs	Vrachtkosten	Prijs inclusief vrachtkosten
4P-D120, gelakt	B	578,–	28,–	606,–
4P-D120, vuurverzinkt	B	551,–	28,–	579,–
4P-D220, gelakt	B	578,–	28,–	606,–

Prijzen in EURO
Levering af fabriek DE-46354 Südlohn / DE-38820 Halberstadt, onverpakt
Transportkosten voor leveringen binnen Nederland (CPT), excl. Waddeneilanden

BAUER GmbH
Eichendorffstr. 62
46354 Südlohn, Germany

Tel. +49 2862 70 90
info@bauer-suedlohn.com
www.bauer-suedlohn.com

Geschäftsführer
Patrick Bauer, Pascal Bauer
Amtsgericht Coesfeld HRB 5259

TÜVNORD
TÜV NORD CERT GmbH
DIN EN ISO 9001
tuev-nord.de

Prijslijst 0726 nl-NL
Heftruck aanbouwapparatuur

Vatgrijper Type 4P-D	Categorie	Prijs	Vrachtkosten	Prijs inclusief vrachtkosten
4P-D220, vuurverzinkt	B	551,–	28,–	579,–

Kiepcontainer Type AK	Categorie	Prijs	Vrachtkosten	Prijs inclusief vrachtkosten
AK 50, gelakt	A	802,–	109,–	911,–
Deksel, verzinkt	A	140,–	16,–	156,–
Wielenset, polyamide, Draagkracht 1050 kg/wielenset	A	136,–	15,–	151,–
Containerbak olie- en waterdicht gelast	A	78,–	0,–	78,–
AK 50, vuurverzinkt	A	956,–	109,–	1065,–
Deksel, verzinkt	A	140,–	16,–	156,–
Wielenset, polyamide, Draagkracht 1050 kg/wielenset	A	136,–	15,–	151,–
Containerbak olie- en waterdicht gelast	A	78,–	0,–	78,–
AK 75, gelakt	A	897,–	109,–	1006,–
Deksel, verzinkt	A	192,–	21,–	213,–
Wielenset, polyamide, Draagkracht 1050 kg/wielenset	A	136,–	15,–	151,–
Containerbak olie- en waterdicht gelast	A	78,–	0,–	78,–
AK 75, vuurverzinkt	A	1048,–	150,–	1198,–
Deksel, verzinkt	A	192,–	21,–	213,–
Wielenset, polyamide, Draagkracht 1050 kg/wielenset	A	136,–	15,–	151,–
Containerbak olie- en waterdicht gelast	A	78,–	0,–	78,–
AK 100, gelakt	A	970,–	150,–	1120,–
Deksel, verzinkt	A	218,–	26,–	244,–
Wielenset, polyamide, Draagkracht 1050 kg/wielenset	A	136,–	15,–	151,–
Containerbak olie- en waterdicht gelast	A	121,–	0,–	121,–
AK 100, vuurverzinkt	A	1133,–	150,–	1283,–
Deksel, verzinkt	A	218,–	26,–	244,–
Wielenset, polyamide, Draagkracht 1050 kg/wielenset	A	136,–	15,–	151,–
Containerbak olie- en waterdicht gelast	A	121,–	0,–	121,–
AK 150, gelakt	A	1238,–	150,–	1388,–
Deksel, verzinkt	A	305,–	28,–	333,–
Wielenset, polyamide, Draagkracht 1050 kg/wielenset	A	136,–	15,–	151,–
Containerbak olie- en waterdicht gelast	A	121,–	0,–	121,–
AK 150, vuurverzinkt	A	1448,–	150,–	1598,–
Deksel, verzinkt	A	305,–	28,–	333,–
Wielenset, polyamide, Draagkracht 1050 kg/wielenset	A	136,–	15,–	151,–
Containerbak olie- en waterdicht gelast	A	121,–	0,–	121,–

Boustofcontainer Type BBG	Categorie	Prijs	Vrachtkosten	Prijs inclusief vrachtkosten
BBG 100, gelakt	A	405,–	109,–	514,–
Deksel, verzinkt	A	189,–	68,–	257,–
BBG 100, vuurverzinkt	A	496,–	109,–	605,–
Deksel, verzinkt	A	189,–	68,–	257,–

Bouwstofcontainer Type BBK	Categorie	Prijs	Vrachtkosten	Prijs inclusief vrachtkosten
BBK 100, gelakt	A	496,–	109,–	605,–
Deksel, verzinkt	A	189,–	68,–	257,–
BBK 100, vuurverzinkt	A	571,–	109,–	680,–
Deksel, verzinkt	A	189,–	68,–	257,–

Prijzen in EURO
Levering af fabriek DE-46354 Südlohn / DE-38820 Halberstadt, onverpakt
Transportkosten voor leveringen binnen Nederland (CPT), excl. Waddeneilanden

BAUER GmbH
Eichendorffstr. 62
46354 Südlohn, Germany

Tel. +49 2862 70 90
info@bauer-suedlohn.com
www.bauer-suedlohn.com

Geschäftsführer
Patrick Bauer, Pascal Bauer
Amtsgericht Coesfeld HRB 5259

TÜVNORD
TÜV NORD CERT GmbH
DIN EN ISO 9001
tuev-nord.de

Prijslijst 0726 nl-NL
Heftruck aanbouwapparatuur

Materiaal-container Type BBM	Categorie	Prijs	Vrachtkosten	Prijs inclusief vrachtkosten
BBM 500, gelakt	A	325,–	68,–	393,–
BBM 500, vuurverzinkt	A	359,–	80,–	439,–

Bouwstofcontainer Type BBP	Categorie	Prijs	Vrachtkosten	Prijs inclusief vrachtkosten
BBP 100, gelakt	A	433,–	80,–	513,–
Deksel, verzinkt	A	189,–	68,–	257,–
Opneemstoppen en hoekijzervergrendeling	A	51,–	10,–	61,–
BBP 100, vuurverzinkt	A	511,–	80,–	591,–
Deksel, verzinkt	A	189,–	68,–	257,–
Opneemstoppen en hoekijzervergrendeling	A	51,–	10,–	61,–

Kieptraverse voor bouwstofcontainer Type BBT	Categorie	Prijs	Vrachtkosten	Prijs inclusief vrachtkosten
BBT, gelakt	A	571,–	109,–	680,–
BBT, vuurverzinkt	A	649,–	109,–	758,–

Bouwstofcontainer Type BC	Categorie	Prijs	Vrachtkosten	Prijs inclusief vrachtkosten
BC 500, gelakt	B	957,–	109,–	1066,–
Deksel, verzinkt	B	143,–	16,–	159,–
Wielenset, polyamide, Draagkracht 1350 kg/wielenset	A	192,–	15,–	207,–
BC 500, vuurverzinkt	B	1179,–	150,–	1329,–
Deksel, verzinkt	B	143,–	16,–	159,–
Wielenset, polyamide, Draagkracht 1350 kg/wielenset	A	192,–	15,–	207,–
BC 500 (steenklem-ontgrendeling), gelakt	B	1026,–	109,–	1135,–
Deksel, verzinkt	B	143,–	16,–	159,–
Wielenset, polyamide, Draagkracht 1350 kg/wielenset	A	192,–	15,–	207,–
BC 500 (steenklem-ontgrendeling), vuurverzinkt	B	1250,–	150,–	1400,–
Deksel, verzinkt	B	143,–	16,–	159,–
Wielenset, polyamide, Draagkracht 1350 kg/wielenset	A	192,–	15,–	207,–
BC 1000, gelakt	B	1043,–	150,–	1193,–
Deksel, verzinkt	B	143,–	16,–	159,–
Wielenset, polyamide, Draagkracht 1350 kg/wielenset	A	192,–	15,–	207,–
BC 1000, vuurverzinkt	B	1316,–	150,–	1466,–
Deksel, verzinkt	B	143,–	16,–	159,–
Wielenset, polyamide, Draagkracht 1350 kg/wielenset	A	192,–	15,–	207,–
BC 1000 (steenklem-ontgrendeling), gelakt	B	1111,–	150,–	1261,–
Deksel, verzinkt	B	143,–	16,–	159,–
Wielenset, polyamide, Draagkracht 1350 kg/wielenset	A	192,–	15,–	207,–
BC 1000 (steenklem-ontgrendeling), vuurverzinkt	B	1386,–	150,–	1536,–
Deksel, verzinkt	B	143,–	16,–	159,–
Wielenset, polyamide, Draagkracht 1350 kg/wielenset	A	192,–	15,–	207,–

Kiepcontainer Type BK	Categorie	Prijs	Vrachtkosten	Prijs inclusief vrachtkosten
BK 30, gelakt	A	700,–	109,–	809,–
Deksel, verzinkt	A	98,–	18,–	116,–
Wielenset, polyamide, Draagkracht 1350 kg/wielenset	A	192,–	15,–	207,–
Wielenset voor zware lasten, polyamide, Draagkracht 2550 kg/wielenset	A	379,–	15,–	394,–
Containerbak olie- en waterdicht gelast	A	78,–	0,–	78,–
BK 30, vuurverzinkt	A	984,–	109,–	1093,–
Deksel, verzinkt	A	98,–	18,–	116,–

Prijzen in EURO
Levering af fabriek DE-46354 Südlohn / DE-38820 Halberstadt, onverpakt
Transportkosten voor leveringen binnen Nederland (CPT), excl. Waddeneilanden

BAUER GmbH
Eichendorffstr. 62
46354 Südlohn, Germany

Tel. +49 2862 70 90
info@bauer-suedlohn.com
www.bauer-suedlohn.com

Geschäftsführer
Patrick Bauer, Pascal Bauer
Amtsgericht Coesfeld HRB 5259

TÜVNORD
TÜV NORD CERT GmbH
DIN EN ISO 9001
tuev-nord.de

Prijslijst 0726 nl-NL
Heftruck aanbouwapparatuur

Kiepcontainer Type BK	Categorie	Prijs	Vrachtkosten	Prijs inclusief vrachtkosten
Wielenset, polyamide, Draagkracht 1350 kg/wielenset	A	192,–	15,–	207,–
Wielenset voor zware lasten, polyamide, Draagkracht 2550 kg/wielenset	A	379,–	15,–	394,–
Containerbak olie- en waterdicht gelast	A	78,–	0,–	78,–
BK 50, gelakt	A	984,–	109,–	1093,–
Deksel, verzinkt	A	98,–	20,–	118,–
Wielenset, polyamide, Draagkracht 1350 kg/wielenset	A	192,–	15,–	207,–
Wielenset voor zware lasten, polyamide, Draagkracht 2550 kg/wielenset	A	379,–	15,–	394,–
Containerbak olie- en waterdicht gelast	A	78,–	0,–	78,–
BK 50, vuurverzinkt	A	1327,–	150,–	1477,–
Deksel, verzinkt	A	98,–	20,–	118,–
Wielenset, polyamide, Draagkracht 1350 kg/wielenset	A	192,–	15,–	207,–
Wielenset voor zware lasten, polyamide, Draagkracht 2550 kg/wielenset	A	379,–	15,–	394,–
Containerbak olie- en waterdicht gelast	A	78,–	0,–	78,–
BK 80, gelakt	A	1297,–	150,–	1447,–
Deksel, verzinkt	A	144,–	22,–	166,–
Wielenset, polyamide, Draagkracht 1350 kg/wielenset	A	192,–	15,–	207,–
Wielenset voor zware lasten, polyamide, Draagkracht 2550 kg/wielenset	A	379,–	15,–	394,–
Containerbak olie- en waterdicht gelast	A	78,–	0,–	78,–
BK 80, vuurverzinkt	A	1814,–	150,–	1964,–
Deksel, verzinkt	A	144,–	22,–	166,–
Wielenset, polyamide, Draagkracht 1350 kg/wielenset	A	192,–	15,–	207,–
Wielenset voor zware lasten, polyamide, Draagkracht 2550 kg/wielenset	A	379,–	15,–	394,–
Containerbak olie- en waterdicht gelast	A	78,–	0,–	78,–
BK 100, gelakt	A	1508,–	150,–	1658,–
Deksel, verzinkt	A	173,–	27,–	200,–
Wielenset, polyamide, Draagkracht 1350 kg/wielenset	A	192,–	15,–	207,–
Wielenset voor zware lasten, polyamide, Draagkracht 2550 kg/wielenset	A	379,–	15,–	394,–
Containerbak olie- en waterdicht gelast	A	121,–	0,–	121,–
BK 100, vuurverzinkt	A	2070,–	150,–	2220,–
Deksel, verzinkt	A	173,–	27,–	200,–
Wielenset, polyamide, Draagkracht 1350 kg/wielenset	A	192,–	15,–	207,–
Wielenset voor zware lasten, polyamide, Draagkracht 2550 kg/wielenset	A	379,–	15,–	394,–
Containerbak olie- en waterdicht gelast	A	121,–	0,–	121,–
BK 120, gelakt	A	1640,–	150,–	1790,–
Deksel, verzinkt	A	184,–	32,–	216,–
Wielenset, polyamide, Draagkracht 1350 kg/wielenset	A	192,–	15,–	207,–
Wielenset voor zware lasten, polyamide, Draagkracht 2550 kg/wielenset	A	379,–	15,–	394,–
Containerbak olie- en waterdicht gelast	A	121,–	0,–	121,–
BK 120, vuurverzinkt	A	2235,–	150,–	2385,–
Deksel, verzinkt	A	184,–	32,–	216,–
Wielenset, polyamide, Draagkracht 1350 kg/wielenset	A	192,–	15,–	207,–
Wielenset voor zware lasten, polyamide, Draagkracht 2550 kg/wielenset	A	379,–	15,–	394,–
Containerbak olie- en waterdicht gelast	A	121,–	0,–	121,–
BK 150, gelakt	A	1801,–	191,–	1992,–
Deksel, verzinkt	A	211,–	39,–	250,–
Wielenset, polyamide, Draagkracht 1350 kg/wielenset	A	192,–	15,–	207,–
Wielenset voor zware lasten, polyamide, Draagkracht 2550 kg/wielenset	A	379,–	15,–	394,–

Prijzen in EURO
Levering af fabriek DE-46354 Südlohn / DE-38820 Halberstadt, onverpakt
Transportkosten voor leveringen binnen Nederland (CPT), excl. Waddeneilanden

BAUER GmbH
Eichendorffstr. 62
46354 Südlohn, Germany

Tel. +49 2862 70 90
info@bauer-suedlohn.com
www.bauer-suedlohn.com

Geschäftsführer
Patrick Bauer, Pascal Bauer
Amtsgericht Coesfeld HRB 5259

TÜVNORD
TÜV NORD CERT GmbH
DIN EN ISO 9001
tuev-nord.de

Prijslijst 0726 nl-NL
Heftruck aanbouwapparatuur

Kiepcontainer Type BK	Categorie	Prijs	Vrachtkosten	Prijs inclusief vrachtkosten
Containerbak olie- en waterdicht gelast	A	121,–	0,–	121,–
BK 150, vuurverzinkt	A	2444,–	191,–	2635,–
Deksel, verzinkt	A	211,–	39,–	250,–
Wielenset, polyamide, Draagkracht 1350 kg/wielenset	A	192,–	15,–	207,–
Wielenset voor zware lasten, polyamide, Draagkracht 2550 kg/wielenset	A	379,–	15,–	394,–
Containerbak olie- en waterdicht gelast	A	121,–	0,–	121,–
BK 200, gelakt	A	2240,–	191,–	2431,–
Deksel, verzinkt	A	223,–	80,–	303,–
Wielenset, polyamide, Draagkracht 1350 kg/wielenset	A	192,–	15,–	207,–
Wielenset voor zware lasten, polyamide, Draagkracht 2550 kg/wielenset	A	379,–	15,–	394,–
Containerbak olie- en waterdicht gelast	A	121,–	0,–	121,–
BK 200, vuurverzinkt	A	3052,–	250,–	3302,–
Deksel, verzinkt	A	223,–	80,–	303,–
Wielenset, polyamide, Draagkracht 1350 kg/wielenset	A	192,–	15,–	207,–
Wielenset voor zware lasten, polyamide, Draagkracht 2550 kg/wielenset	A	379,–	15,–	394,–
Containerbak olie- en waterdicht gelast	A	121,–	0,–	121,–

Bodemklepcontainer Type BKB	Categorie	Prijs	Vrachtkosten	Prijs inclusief vrachtkosten
BKB 500, gelakt	A	763,–	109,–	872,–
Deksel, verzinkt	A	196,–	18,–	214,–
Wielenset, polyamide, Draagkracht 1350 kg/wielenset	A	192,–	15,–	207,–
BKB 500, vuurverzinkt	A	907,–	109,–	1016,–
Deksel, verzinkt	A	196,–	18,–	214,–
Wielenset, polyamide, Draagkracht 1350 kg/wielenset	A	192,–	15,–	207,–
BKB 700, gelakt	A	816,–	109,–	925,–
Deksel, verzinkt	A	196,–	18,–	214,–
Wielenset, polyamide, Draagkracht 1350 kg/wielenset	A	192,–	15,–	207,–
BKB 700, vuurverzinkt	A	960,–	109,–	1069,–
Deksel, verzinkt	A	196,–	18,–	214,–
Wielenset, polyamide, Draagkracht 1350 kg/wielenset	A	192,–	15,–	207,–
BKB 1000, gelakt	A	865,–	109,–	974,–
Deksel, verzinkt	A	196,–	18,–	214,–
Wielenset, polyamide, Draagkracht 1350 kg/wielenset	A	192,–	15,–	207,–
BKB 1000, vuurverzinkt	A	1029,–	109,–	1138,–
Deksel, verzinkt	A	196,–	18,–	214,–
Wielenset, polyamide, Draagkracht 1350 kg/wielenset	A	192,–	15,–	207,–

Kiepcontainer Type BKC	Categorie	Prijs	Vrachtkosten	Prijs inclusief vrachtkosten
BKC 200, gelakt	A	2308,–	250,–	2558,–
Deksel, verzinkt	A	450,–	80,–	530,–
Containerbak olie- en waterdicht gelast	A	121,–	0,–	121,–
BKC 200, vuurverzinkt	A	3089,–	250,–	3339,–
Deksel, verzinkt	A	450,–	80,–	530,–
Containerbak olie- en waterdicht gelast	A	121,–	0,–	121,–
BKC 300, gelakt	A	2558,–	250,–	2808,–
Deksel, verzinkt	A	450,–	80,–	530,–
Containerbak olie- en waterdicht gelast	A	121,–	0,–	121,–
BKC 300, vuurverzinkt	A	3367,–	250,–	3617,–

Prijzen in EURO
Levering af fabriek DE-46354 Südlohn / DE-38820 Halberstadt, onverpakt
Transportkosten voor leveringen binnen Nederland (CPT), excl. Waddeneilanden

BAUER GmbH
Eichendorffstr. 62
46354 Südlohn, Germany

Tel. +49 2862 70 90
info@bauer-suedlohn.com
www.bauer-suedlohn.com

Geschäftsführer
Patrick Bauer, Pascal Bauer
Amtsgericht Coesfeld HRB 5259

TÜVNORD
TÜV NORD CERT GmbH
DIN EN ISO 9001
tuev-nord.de

Prijslijst 0726 nl-NL
Heftruck aanbouwapparatuur

Kiepcontainer Type BKC	Categorie	Prijs	Vrachtkosten	Prijs inclusief vrachtkosten
Deksel, verzinkt	A	450,–	80,–	530,–
Containerbak olie- en waterdicht gelast	A	121,–	0,–	121,–
BKC 400, gelakt	A	3150,–	250,–	3400,–
Deksel, verzinkt	A	450,–	109,–	559,–
Containerbak olie- en waterdicht gelast	A	121,–	0,–	121,–
BKC 400, vuurverzinkt	A	4067,–	326,–	4393,–
Deksel, verzinkt	A	450,–	109,–	559,–
Containerbak olie- en waterdicht gelast	A	121,–	0,–	121,–
BKC 500, gelakt	A	3659,–	326,–	3985,–
Deksel, verzinkt	A	450,–	109,–	559,–
Containerbak olie- en waterdicht gelast	A	121,–	0,–	121,–
BKC 500, vuurverzinkt	A	4641,–	326,–	4967,–
Deksel, verzinkt	A	450,–	109,–	559,–
Containerbak olie- en waterdicht gelast	A	121,–	0,–	121,–

Kiepcontainer Type BKC-H	Categorie	Prijs	Vrachtkosten	Prijs inclusief vrachtkosten
BKC-H 200, gelakt	A	3422,–	250,–	3672,–
Deksel, verzinkt	A	450,–	80,–	530,–
Containerbak olie- en waterdicht gelast	A	121,–	0,–	121,–
BKC-H 200, vuurverzinkt	A	4204,–	250,–	4454,–
Deksel, verzinkt	A	450,–	80,–	530,–
Containerbak olie- en waterdicht gelast	A	121,–	0,–	121,–
BKC-H 300, gelakt	A	3673,–	250,–	3923,–
Deksel, verzinkt	A	450,–	80,–	530,–
Containerbak olie- en waterdicht gelast	A	121,–	0,–	121,–
BKC-H 300, vuurverzinkt	A	4483,–	250,–	4733,–
Deksel, verzinkt	A	450,–	80,–	530,–
Containerbak olie- en waterdicht gelast	A	121,–	0,–	121,–
BKC-H 400, gelakt	A	4265,–	250,–	4515,–
Deksel, verzinkt	A	450,–	109,–	559,–
Containerbak olie- en waterdicht gelast	A	121,–	0,–	121,–
BKC-H 400, vuurverzinkt	A	5182,–	326,–	5508,–
Deksel, verzinkt	A	450,–	109,–	559,–
Containerbak olie- en waterdicht gelast	A	121,–	0,–	121,–
BKC-H 500, gelakt	A	4774,–	326,–	5100,–
Deksel, verzinkt	A	450,–	109,–	559,–
Containerbak olie- en waterdicht gelast	A	121,–	0,–	121,–
BKC-H 500, vuurverzinkt	A	5756,–	326,–	6082,–
Deksel, verzinkt	A	450,–	109,–	559,–
Containerbak olie- en waterdicht gelast	A	121,–	0,–	121,–

Kiepcontainer Type BKM	Categorie	Prijs	Vrachtkosten	Prijs inclusief vrachtkosten
BKM 30, gelakt	A	700,–	109,–	809,–
Deksel, verzinkt	A	104,–	18,–	122,–
Wielenset, polyamide, Draagkracht 1350 kg/wielenset	A	192,–	15,–	207,–
Wielenset voor zware lasten, polyamide, Draagkracht 2550 kg/wielenset	A	379,–	15,–	394,–
Containerbak olie- en waterdicht gelast	A	78,–	0,–	78,–
BKM 30, vuurverzinkt	A	984,–	109,–	1093,–

Prijzen in EURO
Levering af fabriek DE-46354 Südlohn / DE-38820 Halberstadt, onverpakt
Transportkosten voor leveringen binnen Nederland (CPT), excl. Waddeneilanden

BAUER GmbH
Eichendorffstr. 62
46354 Südlohn, Germany

Tel. +49 2862 70 90
info@bauer-suedlohn.com
www.bauer-suedlohn.com

Geschäftsführer
Patrick Bauer, Pascal Bauer
Amtsgericht Coesfeld HRB 5259

TÜVNORD
TÜV NORD CERT GmbH
DIN EN ISO 9001
tuev-nord.de

Prijslijst 0726 nl-NL
Heftruck aanbouwapparatuur

Kiepcontainer Type BKM	Categorie	Prijs	Vrachtkosten	Prijs inclusief vrachtkosten
Deksel, verzinkt	A	104,–	18,–	122,–
Wielenset, polyamide, Draagkracht 1350 kg/wielenset	A	192,–	15,–	207,–
Wielenset voor zware lasten, polyamide, Draagkracht 2550 kg/wielenset	A	379,–	15,–	394,–
Containerbak olie- en waterdicht gelast	A	78,–	0,–	78,–
BKM 50, gelakt	A	984,–	109,–	1093,–
Deksel, verzinkt	A	130,–	21,–	151,–
Wielenset, polyamide, Draagkracht 1350 kg/wielenset	A	192,–	15,–	207,–
Wielenset voor zware lasten, polyamide, Draagkracht 2550 kg/wielenset	A	379,–	15,–	394,–
Containerbak olie- en waterdicht gelast	A	78,–	0,–	78,–
BKM 50, vuurverzinkt	A	1327,–	109,–	1436,–
Deksel, verzinkt	A	130,–	21,–	151,–
Wielenset, polyamide, Draagkracht 1350 kg/wielenset	A	192,–	15,–	207,–
Wielenset voor zware lasten, polyamide, Draagkracht 2550 kg/wielenset	A	379,–	15,–	394,–
Containerbak olie- en waterdicht gelast	A	78,–	0,–	78,–
BKM 75, gelakt	A	1246,–	150,–	1396,–
Deksel, verzinkt	A	142,–	22,–	164,–
Wielenset, polyamide, Draagkracht 1350 kg/wielenset	A	192,–	15,–	207,–
Wielenset voor zware lasten, polyamide, Draagkracht 2550 kg/wielenset	A	379,–	15,–	394,–
Containerbak olie- en waterdicht gelast	A	78,–	0,–	78,–
BKM 75, vuurverzinkt	A	1672,–	150,–	1822,–
Deksel, verzinkt	A	142,–	22,–	164,–
Wielenset, polyamide, Draagkracht 1350 kg/wielenset	A	192,–	15,–	207,–
Wielenset voor zware lasten, polyamide, Draagkracht 2550 kg/wielenset	A	379,–	15,–	394,–
Containerbak olie- en waterdicht gelast	A	78,–	0,–	78,–
BKM 100, gelakt	A	1508,–	150,–	1658,–
Deksel, verzinkt	A	185,–	27,–	212,–
Wielenset, polyamide, Draagkracht 1350 kg/wielenset	A	192,–	15,–	207,–
Wielenset voor zware lasten, polyamide, Draagkracht 2550 kg/wielenset	A	379,–	15,–	394,–
Containerbak olie- en waterdicht gelast	A	121,–	0,–	121,–
BKM 100, vuurverzinkt	A	2070,–	150,–	2220,–
Deksel, verzinkt	A	185,–	27,–	212,–
Wielenset, polyamide, Draagkracht 1350 kg/wielenset	A	192,–	15,–	207,–
Wielenset voor zware lasten, polyamide, Draagkracht 2550 kg/wielenset	A	379,–	15,–	394,–
Containerbak olie- en waterdicht gelast	A	121,–	0,–	121,–
BKM 150, gelakt	A	1801,–	191,–	1992,–
Deksel, verzinkt	A	271,–	36,–	307,–
Wielenset, polyamide, Draagkracht 1350 kg/wielenset	A	192,–	15,–	207,–
Wielenset voor zware lasten, polyamide, Draagkracht 2550 kg/wielenset	A	379,–	15,–	394,–
Containerbak olie- en waterdicht gelast	A	121,–	0,–	121,–
BKM 150, vuurverzinkt	A	2444,–	191,–	2635,–
Deksel, verzinkt	A	271,–	36,–	307,–
Wielenset, polyamide, Draagkracht 1350 kg/wielenset	A	192,–	15,–	207,–
Wielenset voor zware lasten, polyamide, Draagkracht 2550 kg/wielenset	A	379,–	15,–	394,–
Containerbak olie- en waterdicht gelast	A	121,–	0,–	121,–
BKM 200, gelakt	A	2240,–	191,–	2431,–
Deksel, verzinkt	A	302,–	80,–	382,–
Wielenset, polyamide, Draagkracht 1350 kg/wielenset	A	192,–	15,–	207,–

Prijzen in EURO
Levering af fabriek DE-46354 Südlohn / DE-38820 Halberstadt, onverpakt
Transportkosten voor leveringen binnen Nederland (CPT), excl. Waddeneilanden

BAUER GmbH
Eichendorffstr. 62
46354 Südlohn, Germany

Tel. +49 2862 70 90
info@bauer-suedlohn.com
www.bauer-suedlohn.com

Geschäftsführer
Patrick Bauer, Pascal Bauer
Amtsgericht Coesfeld HRB 5259

TÜVNORD
TÜV NORD CERT GmbH
DIN EN ISO 9001
tuev-nord.de

Prijslijst 0726 nl-NL
Heftruck aanbouwapparatuur

Kiepcontainer Type BKM	Categorie	Prijs	Vrachtkosten	Prijs inclusief vrachtkosten
Wielenset voor zware lasten, polyamide, Draagkracht 2550 kg/wielenset	A	379,–	15,–	394,–
Containerbak olie- en waterdicht gelast	A	121,–	0,–	121,–
Deksel, verzinkt	A	302,–	80,–	382,–
Wielenset, polyamide, Draagkracht 1350 kg/wielenset	A	192,–	15,–	207,–
Wielenset voor zware lasten, polyamide, Draagkracht 2550 kg/wielenset	A	379,–	15,–	394,–
Containerbak olie- en waterdicht gelast	A	121,–	0,–	121,–

Traverse voor stapelkieper Type BKT	Categorie	Prijs	Vrachtkosten	Prijs inclusief vrachtkosten
BKT 30, gelakt	A	368,–	109,–	477,–
Traverse standaard Type TS, vuurverzinkt	A	78,–	9,–	87,–
BKT 55, gelakt	A	390,–	109,–	499,–
Traverse standaard Type TS, vuurverzinkt	A	78,–	9,–	87,–
BKT 70, gelakt	A	390,–	109,–	499,–
Traverse standaard Type TS, vuurverzinkt	A	78,–	9,–	87,–
BKT 90, gelakt	A	392,–	109,–	501,–
Traverse standaard Type TS, vuurverzinkt	A	78,–	9,–	87,–
BKT 150, gelakt	A	631,–	109,–	740,–
Traverse standaard Type TS, vuurverzinkt	A	78,–	9,–	87,–
BKT 200, gelakt	A	696,–	109,–	805,–
Traverse standaard Type TS, vuurverzinkt	A	78,–	9,–	87,–

Shovel Type BSE	Categorie	Prijs	Vrachtkosten	Prijs inclusief vrachtkosten
BSE 50, gelakt	A	1486,–	150,–	1636,–
BSE 75, gelakt	A	1769,–	150,–	1919,–
BSE 100, gelakt	A	2219,–	191,–	2410,–
BSE 150, gelakt	A	2507,–	191,–	2698,–
BSE 200, gelakt	A	2786,–	250,–	3036,–
BSE 250, gelakt	A	3433,–	303,–	3736,–

Shovel Type BSI	Categorie	Prijs	Vrachtkosten	Prijs inclusief vrachtkosten
BSI 50, gelakt	A	1257,–	109,–	1366,–
BSI 75, gelakt	A	1424,–	150,–	1574,–
BSI 100, gelakt	A	1786,–	150,–	1936,–

Stapelkieper Type BSK	Categorie	Prijs	Vrachtkosten	Prijs inclusief vrachtkosten
BSK 30, gelakt	A	265,–	68,–	333,–
Deksel, verzinkt	A	69,–	12,–	81,–
Wielenset, polyamide, Draagkracht 1350 kg/wielenset	A	192,–	15,–	207,–
Containerbak olie- en waterdicht gelast	A	78,–	0,–	78,–
Set Stickers, zelfklevend, bestaande uit 5 stickers met de symbolen: glas, papier, kunststof, metaal, restafval	A	29,–	op aanvraag	op aanvraag
BSK 30, vuurverzinkt	A	320,–	68,–	388,–
Deksel, verzinkt	A	69,–	12,–	81,–
Wielenset, polyamide, Draagkracht 1350 kg/wielenset	A	192,–	15,–	207,–
Containerbak olie- en waterdicht gelast	A	78,–	0,–	78,–
Set Stickers, zelfklevend, bestaande uit 5 stickers met de symbolen: glas, papier, kunststof, metaal, restafval	A	29,–	op aanvraag	op aanvraag
BSK 55, gelakt	A	332,–	80,–	412,–
Deksel, verzinkt	A	98,–	15,–	113,–
Wielenset, polyamide, Draagkracht 1350 kg/wielenset	A	192,–	15,–	207,–

Prijzen in EURO
Levering af fabriek DE-46354 Südlohn / DE-38820 Halberstadt, onverpakt
Transportkosten voor leveringen binnen Nederland (CPT), excl. Waddeneilanden

BAUER GmbH
Eichendorffstr. 62
46354 Südlohn, Germany

Tel. +49 2862 70 90
info@bauer-suedlohn.com
www.bauer-suedlohn.com

Geschäftsführer
Patrick Bauer, Pascal Bauer
Amtsgericht Coesfeld HRB 5259

TÜVNORD
TÜV NORD CERT GmbH
DIN EN ISO 9001
tuev-nord.de

Prijslijst 0726 nl-NL
Heftruck aanbouwapparatuur

Stapelkieper Type BSK	Categorie	Prijs	Vrachtkosten	Prijs inclusief vrachtkosten
Containerbak olie- en waterdicht gelast	A	78,–	0,–	78,–
Set Stickers, zelfklevend, bestaande uit 5 stickers met de symbolen: glas, papier, kunststof, metaal, restafval	A	29,–	op aanvraag	op aanvraag
BSK 55, vuurverzinkt	A	405,–	80,–	485,–
Deksel, verzinkt	A	98,–	15,–	113,–
Wielenset, polyamide, Draagkracht 1350 kg/wielenset	A	192,–	15,–	207,–
Containerbak olie- en waterdicht gelast	A	78,–	0,–	78,–
Set Stickers, zelfklevend, bestaande uit 5 stickers met de symbolen: glas, papier, kunststof, metaal, restafval	A	29,–	op aanvraag	op aanvraag
BSK 70, gelakt	A	352,–	80,–	432,–
Deksel, verzinkt	A	122,–	15,–	137,–
Wielenset, polyamide, Draagkracht 1350 kg/wielenset	A	192,–	15,–	207,–
Containerbak olie- en waterdicht gelast	A	78,–	0,–	78,–
Set Stickers, zelfklevend, bestaande uit 5 stickers met de symbolen: glas, papier, kunststof, metaal, restafval	A	29,–	op aanvraag	op aanvraag
BSK 70, vuurverzinkt	A	457,–	80,–	537,–
Deksel, verzinkt	A	122,–	15,–	137,–
Wielenset, polyamide, Draagkracht 1350 kg/wielenset	A	192,–	15,–	207,–
Containerbak olie- en waterdicht gelast	A	78,–	0,–	78,–
Set Stickers, zelfklevend, bestaande uit 5 stickers met de symbolen: glas, papier, kunststof, metaal, restafval	A	29,–	op aanvraag	op aanvraag
BSK 90, gelakt	A	379,–	80,–	459,–
Deksel, verzinkt	A	166,–	18,–	184,–
Wielenset, polyamide, Draagkracht 1350 kg/wielenset	A	192,–	15,–	207,–
Containerbak olie- en waterdicht gelast	A	78,–	0,–	78,–
Set Stickers, zelfklevend, bestaande uit 5 stickers met de symbolen: glas, papier, kunststof, metaal, restafval	A	29,–	op aanvraag	op aanvraag
BSK 90, vuurverzinkt	A	487,–	109,–	596,–
Deksel, verzinkt	A	166,–	18,–	184,–
Wielenset, polyamide, Draagkracht 1350 kg/wielenset	A	192,–	15,–	207,–
Containerbak olie- en waterdicht gelast	A	78,–	0,–	78,–
Set Stickers, zelfklevend, bestaande uit 5 stickers met de symbolen: glas, papier, kunststof, metaal, restafval	A	29,–	op aanvraag	op aanvraag
BSK 150, gelakt	A	871,–	109,–	980,–
Deksel, verzinkt	A	223,–	21,–	244,–
Wielenset, polyamide, Draagkracht 1350 kg/wielenset	A	192,–	15,–	207,–
Containerbak olie- en waterdicht gelast	A	121,–	0,–	121,–
Set Stickers, zelfklevend, bestaande uit 5 stickers met de symbolen: glas, papier, kunststof, metaal, restafval	A	29,–	op aanvraag	op aanvraag
BSK 150, vuurverzinkt	A	1019,–	109,–	1128,–
Deksel, verzinkt	A	223,–	21,–	244,–
Wielenset, polyamide, Draagkracht 1350 kg/wielenset	A	192,–	15,–	207,–
Containerbak olie- en waterdicht gelast	A	121,–	0,–	121,–
Set Stickers, zelfklevend, bestaande uit 5 stickers met de symbolen: glas, papier, kunststof, metaal, restafval	A	29,–	op aanvraag	op aanvraag
BSK 200, gelakt	A	934,–	109,–	1043,–
Deksel, verzinkt	A	284,–	26,–	310,–
Wielenset, polyamide, Draagkracht 1350 kg/wielenset	A	192,–	15,–	207,–

Prijzen in EURO
Levering af fabriek DE-46354 Südlohn / DE-38820 Halberstadt, onverpakt
Transportkosten voor leveringen binnen Nederland (CPT), excl. Waddeneilanden

BAUER GmbH
Eichendorffstr. 62
46354 Südlohn, Germany

Tel. +49 2862 70 90
info@bauer-suedlohn.com
www.bauer-suedlohn.com

Geschäftsführer
Patrick Bauer, Pascal Bauer
Amtsgericht Coesfeld HRB 5259

TÜVNORD
TÜV NORD CERT GmbH
DIN EN ISO 9001
tuev-nord.de

Prijslijst 0726 nl-NL
Heftruck aanbouwapparatuur

Stapelkieper Type BSK	Categorie	Prijs	Vrachtkosten	Prijs inclusief vrachtkosten
Containerbak olie- en waterdicht gelast	A	121,–	0,–	121,–
Set Stickers, zelfklevend, bestaande uit 5 stickers met de symbolen: glas, papier, kunststof, metaal, restafval	A	29,–	op aanvraag	op aanvraag
BSK 200, vuurverzinkt	A	1169,–	109,–	1278,–
Deksel, verzinkt	A	284,–	26,–	310,–
Wielenset, polyamide, Draagkracht 1350 kg/wielenset	A	192,–	15,–	207,–
Containerbak olie- en waterdicht gelast	A	121,–	0,–	121,–
Set Stickers, zelfklevend, bestaande uit 5 stickers met de symbolen: glas, papier, kunststof, metaal, restafval	A	29,–	op aanvraag	op aanvraag

Gaascontainer Type BSK-G	Categorie	Prijs	Vrachtkosten	Prijs inclusief vrachtkosten
BSK-G 90, gelakt	A	344,–	80,–	424,–
Deksel, verzinkt	A	166,–	18,–	184,–
Wielenset, polyamide, Draagkracht 1350 kg/wielenset	A	192,–	15,–	207,–
BSK-G 90, vuurverzinkt	A	419,–	80,–	499,–
Deksel, verzinkt	A	166,–	18,–	184,–
Wielenset, polyamide, Draagkracht 1350 kg/wielenset	A	192,–	15,–	207,–

Spaander-stapelkiepe Type BSL	Categorie	Prijs	Vrachtkosten	Prijs inclusief vrachtkosten
BSL 30, gelakt	A	590,–	80,–	670,–
Deksel, verzinkt	A	69,–	12,–	81,–
Wielenset, polyamide, Draagkracht 1350 kg/wielenset	A	192,–	15,–	207,–
BSL 30, vuurverzinkt	A	679,–	80,–	759,–
Deksel, verzinkt	A	69,–	12,–	81,–
Wielenset, polyamide, Draagkracht 1350 kg/wielenset	A	192,–	15,–	207,–
BSL 55, gelakt	A	726,–	109,–	835,–
Deksel, verzinkt	A	98,–	15,–	113,–
Wielenset, polyamide, Draagkracht 1350 kg/wielenset	A	192,–	15,–	207,–
BSL 55, vuurverzinkt	A	852,–	109,–	961,–
Deksel, verzinkt	A	98,–	15,–	113,–
Wielenset, polyamide, Draagkracht 1350 kg/wielenset	A	192,–	15,–	207,–
BSL 70, gelakt	A	763,–	109,–	872,–
Deksel, verzinkt	A	122,–	15,–	137,–
Wielenset, polyamide, Draagkracht 1350 kg/wielenset	A	192,–	15,–	207,–
BSL 70, vuurverzinkt	A	912,–	109,–	1021,–
Deksel, verzinkt	A	122,–	15,–	137,–
Wielenset, polyamide, Draagkracht 1350 kg/wielenset	A	192,–	15,–	207,–
BSL 90, gelakt	A	830,–	109,–	939,–
Deksel, verzinkt	A	166,–	18,–	184,–
Wielenset, polyamide, Draagkracht 1350 kg/wielenset	A	192,–	15,–	207,–
BSL 90, vuurverzinkt	A	1004,–	109,–	1113,–
Deksel, verzinkt	A	166,–	18,–	184,–
Wielenset, polyamide, Draagkracht 1350 kg/wielenset	A	192,–	15,–	207,–
BSL 150, gelakt	A	1227,–	109,–	1336,–
Deksel, verzinkt	A	223,–	21,–	244,–
Wielenset, polyamide, Draagkracht 1350 kg/wielenset	A	192,–	15,–	207,–
BSL 150, vuurverzinkt	A	1490,–	150,–	1640,–
Deksel, verzinkt	A	223,–	21,–	244,–

Prijzen in EURO
Levering af fabriek DE-46354 Südlohn / DE-38820 Halberstadt, onverpakt
Transportkosten voor leveringen binnen Nederland (CPT), excl. Waddeneilanden

BAUER GmbH
Eichendorffstr. 62
46354 Südlohn, Germany

Tel. +49 2862 70 90
info@bauer-suedlohn.com
www.bauer-suedlohn.com

Geschäftsführer
Patrick Bauer, Pascal Bauer
Amtsgericht Coesfeld HRB 5259

TÜVNORD
TÜV NORD CERT GmbH
DIN EN ISO 9001
tuev-nord.de

Prijslijst 0726 nl-NL
Heftruck aanbouwapparatuur

Spaander-stapelkiepe Type BSL	Categorie	Prijs	Vrachtkosten	Prijs inclusief vrachtkosten
Wielenset, polyamide, Draagkracht 1350 kg/wielenset	A	192,–	15,–	207,–
BSL 200, gelakt	A	1327,–	150,–	1477,–
Deksel, verzinkt	A	284,–	26,–	310,–
Wielenset, polyamide, Draagkracht 1350 kg/wielenset	A	192,–	15,–	207,–
BSL 200, vuurverzinkt	A	1792,–	150,–	1942,–
Deksel, verzinkt	A	284,–	26,–	310,–
Wielenset, polyamide, Draagkracht 1350 kg/wielenset	A	192,–	15,–	207,–

Shovel Type BSM	Categorie	Prijs	Vrachtkosten	Prijs inclusief vrachtkosten
BSM 50, gelakt	A	1486,–	109,–	1595,–
BSM 75, gelakt	A	1769,–	150,–	1919,–
BSM 100, gelakt	A	2219,–	191,–	2410,–
BSM 150, gelakt	A	2507,–	191,–	2698,–
BSM 200, gelakt	A	2786,–	250,–	3036,–
BSM 250, gelakt	A	3433,–	303,–	3736,–

Spaander-stapekieper Type BSS	Categorie	Prijs	Vrachtkosten	Prijs inclusief vrachtkosten
BSS 30, gelakt	A	422,–	68,–	490,–
Deksel, verzinkt	A	69,–	12,–	81,–
Wielenset, polyamide, Draagkracht 1350 kg/wielenset	A	192,–	15,–	207,–
BSS 30, vuurverzinkt	A	490,–	68,–	558,–
Deksel, verzinkt	A	69,–	12,–	81,–
Wielenset, polyamide, Draagkracht 1350 kg/wielenset	A	192,–	15,–	207,–
BSS 55, gelakt	A	523,–	80,–	603,–
Deksel, verzinkt	A	98,–	15,–	113,–
Wielenset, polyamide, Draagkracht 1350 kg/wielenset	A	192,–	15,–	207,–
BSS 55, vuurverzinkt	A	648,–	80,–	728,–
Deksel, verzinkt	A	98,–	15,–	113,–
Wielenset, polyamide, Draagkracht 1350 kg/wielenset	A	192,–	15,–	207,–
BSS 70, gelakt	A	561,–	80,–	641,–
Deksel, verzinkt	A	122,–	15,–	137,–
Wielenset, polyamide, Draagkracht 1350 kg/wielenset	A	192,–	15,–	207,–
BSS 70, vuurverzinkt	A	708,–	109,–	817,–
Deksel, verzinkt	A	122,–	15,–	137,–
Wielenset, polyamide, Draagkracht 1350 kg/wielenset	A	192,–	15,–	207,–
BSS 90, gelakt	A	597,–	109,–	706,–
Deksel, verzinkt	A	166,–	18,–	184,–
Wielenset, polyamide, Draagkracht 1350 kg/wielenset	A	192,–	15,–	207,–
BSS 90, vuurverzinkt	A	765,–	109,–	874,–
Deksel, verzinkt	A	166,–	18,–	184,–
Wielenset, polyamide, Draagkracht 1350 kg/wielenset	A	192,–	15,–	207,–
BSS 150, gelakt	A	907,–	109,–	1016,–
Deksel, verzinkt	A	223,–	21,–	244,–
Wielenset, polyamide, Draagkracht 1350 kg/wielenset	A	192,–	15,–	207,–
BSS 150, vuurverzinkt	A	1166,–	109,–	1275,–
Deksel, verzinkt	A	223,–	21,–	244,–
Wielenset, polyamide, Draagkracht 1350 kg/wielenset	A	192,–	15,–	207,–
BSS 200, gelakt	A	1024,–	109,–	1133,–

Prijzen in EURO
Levering af fabriek DE-46354 Südlohn / DE-38820 Halberstadt, onverpakt
Transportkosten voor leveringen binnen Nederland (CPT), excl. Waddeneilanden

BAUER GmbH
Eichendorffstr. 62
46354 Südlohn, Germany

Tel. +49 2862 70 90
info@bauer-suedlohn.com
www.bauer-suedlohn.com

Geschäftsführer
Patrick Bauer, Pascal Bauer
Amtsgericht Coesfeld HRB 5259

TÜVNORD
TÜV NORD CERT GmbH
DIN EN ISO 9001
tuev-nord.de

Prijslijst 0726 nl-NL
Heftruck aanbouwapparatuur

Spaander-stapekieper Type BSS	Categorie	Prijs	Vrachtkosten	Prijs inclusief vrachtkosten
Deksel, verzinkt	A	284,–	26,–	310,–
Wielenset, polyamide, Draagkracht 1350 kg/wielenset	A	192,–	15,–	207,–
BSS 200, vuurverzinkt	A	1371,–	150,–	1521,–
Deksel, verzinkt	A	284,–	26,–	310,–
Wielenset, polyamide, Draagkracht 1350 kg/wielenset	A	192,–	15,–	207,–

Traverse voor stapelkieper Type BST	Categorie	Prijs	Vrachtkosten	Prijs inclusief vrachtkosten
BST 30, gelakt	A	332,–	80,–	412,–
Traverse standaard Type TS, vuurverzinkt	A	78,–	9,–	87,–
BST 55, gelakt	A	354,–	80,–	434,–
Traverse standaard Type TS, vuurverzinkt	A	78,–	9,–	87,–
BST 70, gelakt	A	354,–	80,–	434,–
Traverse standaard Type TS, vuurverzinkt	A	78,–	9,–	87,–
BST 90, gelakt	A	368,–	80,–	448,–
Traverse standaard Type TS, vuurverzinkt	A	78,–	9,–	87,–
BST 150, gelakt	A	551,–	109,–	660,–
Traverse standaard Type TS, vuurverzinkt	A	78,–	9,–	87,–
BST 200, gelakt	A	612,–	109,–	721,–
Traverse standaard Type TS, vuurverzinkt	A	78,–	9,–	87,–

Traverse voor stapelkieper Type BST-H	Categorie	Prijs	Vrachtkosten	Prijs inclusief vrachtkosten
BST-H 30, gelakt	A	2127,–	109,–	2236,–
Traverse standaard Type TS, vuurverzinkt	A	78,–	9,–	87,–
BST-H 55, gelakt	A	2257,–	109,–	2366,–
Traverse standaard Type TS, vuurverzinkt	A	78,–	9,–	87,–
BST-H 70, gelakt	A	2257,–	109,–	2366,–
Traverse standaard Type TS, vuurverzinkt	A	78,–	9,–	87,–
BST-H 90, gelakt	A	2374,–	109,–	2483,–
Traverse standaard Type TS, vuurverzinkt	A	78,–	9,–	87,–
BST-H 150, gelakt	A	2700,–	150,–	2850,–
Traverse standaard Type TS, vuurverzinkt	A	78,–	9,–	87,–
BST-H 200, gelakt	A	2972,–	150,–	3122,–
Traverse standaard Type TS, vuurverzinkt	A	78,–	9,–	87,–

Traverse voor stapelkieper Type BST-U	Categorie	Prijs	Vrachtkosten	Prijs inclusief vrachtkosten
BST-U 30, gelakt	A	956,–	109,–	1065,–
BST-U 55, gelakt	A	1020,–	109,–	1129,–
BST-U 70, gelakt	A	1020,–	109,–	1129,–
BST-U 90, gelakt	A	1047,–	109,–	1156,–

Balktraverse Type BT	Categorie	Prijs	Vrachtkosten	Prijs inclusief vrachtkosten
BT 3001, gelakt	A	1877,–	191,–	2068,–
Voetjes, vuurverzinkt	A	276,–	68,–	344,–
BT 3002, gelakt	A	2117,–	191,–	2308,–
Voetjes, vuurverzinkt	A	276,–	68,–	344,–
BT 3003, gelakt	A	2276,–	191,–	2467,–
Voetjes, vuurverzinkt	A	276,–	68,–	344,–
BT 3005, gelakt	A	2596,–	231,–	2827,–
Voetjes, vuurverzinkt	A	276,–	68,–	344,–

Prijzen in EURO
Levering af fabriek DE-46354 Südlohn / DE-38820 Halberstadt, onverpakt
Transportkosten voor leveringen binnen Nederland (CPT), excl. Waddeneilanden

BAUER GmbH
Eichendorffstr. 62
46354 Südlohn, Germany

Tel. +49 2862 70 90
info@bauer-suedlohn.com
www.bauer-suedlohn.com

Geschäftsführer
Patrick Bauer, Pascal Bauer
Amtsgericht Coesfeld HRB 5259

TÜVNORD
TÜV NORD CERT GmbH
DIN EN ISO 9001
tuev-nord.de

Prijslijst 0726 nl-NL
Heftruck aanbouwapparatuur

Vultrechter Type BTM	Categorie	Prijs	Vrachtkosten	Prijs inclusief vrachtkosten
BTM, gelakt	A	2461,–	191,–	2652,–

Vultrechter Type BTS	Categorie	Prijs	Vrachtkosten	Prijs inclusief vrachtkosten
BTS, gelakt	A	2107,–	191,–	2298,–

Container Type C	Categorie	Prijs	Vrachtkosten	Prijs inclusief vrachtkosten
C 30, gelakt	A	422,–	68,–	490,–
C 30, vuurverzinkt	A	463,–	80,–	543,–
C 80, gelakt	A	607,–	80,–	687,–
C 80, vuurverzinkt	A	653,–	80,–	733,–

Spaandercontainer Type CS	Categorie	Prijs	Vrachtkosten	Prijs inclusief vrachtkosten
CS 30, gelakt	A	486,–	80,–	566,–
CS 30, vuurverzinkt	A	532,–	80,–	612,–
CS 80, gelakt	A	717,–	80,–	797,–
CS 80, vuurverzinkt	A	766,–	109,–	875,–

Shovel Type DGS	Categorie	Prijs	Vrachtkosten	Prijs inclusief vrachtkosten
DGS 500, gelakt	A	2655,–	150,–	2805,–
DGS 700, gelakt	A	2685,–	150,–	2835,–
DGS 950, gelakt	A	2723,–	191,–	2914,–
DGS 1200, gelakt	A	2924,–	191,–	3115,–

Kiepcontainer Type DUO	Categorie	Prijs	Vrachtkosten	Prijs inclusief vrachtkosten
DUO, gelakt	A	1867,–	150,–	2017,–
Deksel, verzinkt	A	236,–	27,–	263,–
Wielenset, polyamide, Draagkracht 1350 kg/wielenset	A	192,–	15,–	207,–
Set Stickers, zelfklevend, bestaande uit 5 stickers met de symbolen: glas, papier, kunststof, metaal, restafval	A	29,–	op aanvraag	op aanvraag

Kiepcontainer Type EXPO®	Categorie	Prijs	Vrachtkosten	Prijs inclusief vrachtkosten
EXPO 150, gelakt	A	608,–	80,–	688,–
Deksel, verzinkt	A	174,–	18,–	192,–
Wielenset, polyamide, Draagkracht 1050 kg/wielenset	A	156,–	15,–	171,–
Containerbak olie- en waterdicht gelast	A	78,–	0,–	78,–
EXPO 150, vuurverzinkt	A	717,–	80,–	797,–
Deksel, verzinkt	A	174,–	18,–	192,–
Wielenset, polyamide, Draagkracht 1050 kg/wielenset	A	156,–	15,–	171,–
Containerbak olie- en waterdicht gelast	A	78,–	0,–	78,–
EXPO 225, gelakt	A	662,–	80,–	742,–
Deksel, verzinkt	A	174,–	18,–	192,–
Wielenset, polyamide, Draagkracht 1050 kg/wielenset	A	156,–	15,–	171,–
Containerbak olie- en waterdicht gelast	A	78,–	0,–	78,–
EXPO 225, vuurverzinkt	A	785,–	80,–	865,–
Deksel, verzinkt	A	174,–	18,–	192,–
Wielenset, polyamide, Draagkracht 1050 kg/wielenset	A	156,–	15,–	171,–
Containerbak olie- en waterdicht gelast	A	78,–	0,–	78,–
EXPO 275, gelakt	A	691,–	80,–	771,–
Deksel, verzinkt	A	174,–	18,–	192,–
Wielenset, polyamide, Draagkracht 1050 kg/wielenset	A	156,–	15,–	171,–
Containerbak olie- en waterdicht gelast	A	78,–	0,–	78,–

Prijzen in EURO
Levering af fabriek DE-46354 Südlohn / DE-38820 Halberstadt, onverpakt
Transportkosten voor leveringen binnen Nederland (CPT), excl. Waddeneilanden

BAUER GmbH
Eichendorffstr. 62
46354 Südlohn, Germany

Tel. +49 2862 70 90
info@bauer-suedlohn.com
www.bauer-suedlohn.com

Geschäftsführer
Patrick Bauer, Pascal Bauer
Amtsgericht Coesfeld HRB 5259

TÜVNORD
TÜV NORD CERT GmbH
DIN EN ISO 9001
tuev-nord.de

Prijslijst 0726 nl-NL
Heftruck aanbouwapparatuur

Kiepcontainer Type EXPO®	Categorie	Prijs	Vrachtkosten	Prijs inclusief vrachtkosten
EXPO 275, vuurverzinkt	A	826,–	80,–	906,–
Deksel, verzinkt	A	174,–	18,–	192,–
Wielenset, polyamide, Draagkracht 1050 kg/wielenset	A	156,–	15,–	171,–
Containerbak olie- en waterdicht gelast	A	78,–	0,–	78,–
EXPO 300, gelakt	A	623,–	109,–	732,–
Deksel, verzinkt	A	174,–	18,–	192,–
Wielenset, polyamide, Draagkracht 1350 kg/wielenset	A	192,–	15,–	207,–
Containerbak olie- en waterdicht gelast	A	78,–	0,–	78,–
EXPO 300, vuurverzinkt	A	798,–	109,–	907,–
Deksel, verzinkt	A	174,–	18,–	192,–
Wielenset, polyamide, Draagkracht 1350 kg/wielenset	A	192,–	15,–	207,–
Containerbak olie- en waterdicht gelast	A	78,–	0,–	78,–
EXPO 600, gelakt	A	733,–	109,–	842,–
Deksel, verzinkt	A	196,–	22,–	218,–
Wielenset, polyamide, Draagkracht 1350 kg/wielenset	A	192,–	15,–	207,–
Containerbak olie- en waterdicht gelast	A	78,–	0,–	78,–
EXPO 600, vuurverzinkt	A	879,–	109,–	988,–
Deksel, verzinkt	A	196,–	22,–	218,–
Wielenset, polyamide, Draagkracht 1350 kg/wielenset	A	192,–	15,–	207,–
Containerbak olie- en waterdicht gelast	A	78,–	0,–	78,–
EXPO 900, gelakt	A	818,–	109,–	927,–
Deksel, verzinkt	A	223,–	27,–	250,–
Wielenset, polyamide, Draagkracht 1350 kg/wielenset	A	192,–	15,–	207,–
Containerbak olie- en waterdicht gelast	A	78,–	0,–	78,–
EXPO 900, vuurverzinkt	A	964,–	109,–	1073,–
Deksel, verzinkt	A	223,–	27,–	250,–
Wielenset, polyamide, Draagkracht 1350 kg/wielenset	A	192,–	15,–	207,–
Containerbak olie- en waterdicht gelast	A	78,–	0,–	78,–
EXPO 1200, gelakt	A	885,–	150,–	1035,–
Deksel, verzinkt	A	223,–	26,–	249,–
Wielenset, polyamide, Draagkracht 1350 kg/wielenset	A	192,–	15,–	207,–
Containerbak olie- en waterdicht gelast	A	121,–	0,–	121,–
EXPO 1200, vuurverzinkt	A	1042,–	150,–	1192,–
Deksel, verzinkt	A	223,–	26,–	249,–
Wielenset, polyamide, Draagkracht 1350 kg/wielenset	A	192,–	15,–	207,–
Containerbak olie- en waterdicht gelast	A	121,–	0,–	121,–
EXPO 1700, gelakt	A	1202,–	150,–	1352,–
Deksel, verzinkt	A	276,–	33,–	309,–
Wielenset, polyamide, Draagkracht 1350 kg/wielenset	A	192,–	15,–	207,–
Containerbak olie- en waterdicht gelast	A	121,–	0,–	121,–
EXPO 1700, vuurverzinkt	A	1435,–	150,–	1585,–
Deksel, verzinkt	A	276,–	33,–	309,–
Wielenset, polyamide, Draagkracht 1350 kg/wielenset	A	192,–	15,–	207,–
Containerbak olie- en waterdicht gelast	A	121,–	0,–	121,–
EXPO 2100, gelakt	A	1325,–	150,–	1475,–
Deksel, verzinkt	A	360,–	36,–	396,–
Wielenset, polyamide, Draagkracht 1350 kg/wielenset	A	192,–	15,–	207,–

Prijzen in EURO
Levering af fabriek DE-46354 Südlohn / DE-38820 Halberstadt, onverpakt
Transportkosten voor leveringen binnen Nederland (CPT), excl. Waddeneilanden

BAUER GmbH
Eichendorffstr. 62
46354 Südlohn, Germany

Tel. +49 2862 70 90
info@bauer-suedlohn.com
www.bauer-suedlohn.com

Geschäftsführer
Patrick Bauer, Pascal Bauer
Amtsgericht Coesfeld HRB 5259

TÜVNORD
TÜV NORD CERT GmbH
DIN EN ISO 9001
tuev-nord.de

Prijslijst 0726 nl-NL
Heftruck aanbouwapparatuur

Kiepcontainer Type EXPO®	Categorie	Prijs	Vrachtkosten	Prijs inclusief vrachtkosten
Containerbak olie- en waterdicht gelast	A	121,–	0,–	121,–
EXPO 2100, vuurverzinkt	A	1606,–	150,–	1756,–
Deksel, verzinkt	A	360,–	36,–	396,–
Wielenset, polyamide, Draagkracht 1350 kg/wielenset	A	192,–	15,–	207,–
Containerbak olie- en waterdicht gelast	A	121,–	0,–	121,–

Spaander-kiepcontainer Type EXPO®-E	Categorie	Prijs	Vrachtkosten	Prijs inclusief vrachtkosten
EXPO-E 150, gelakt	A	729,–	80,–	809,–
Deksel, verzinkt	A	174,–	18,–	192,–
Wielenset, polyamide, Draagkracht 1050 kg/wielenset	A	156,–	15,–	171,–
EXPO-E 150, vuurverzinkt	A	837,–	80,–	917,–
Deksel, verzinkt	A	174,–	18,–	192,–
Wielenset, polyamide, Draagkracht 1050 kg/wielenset	A	156,–	15,–	171,–
EXPO-E 225, gelakt	A	782,–	80,–	862,–
Deksel, verzinkt	A	174,–	18,–	192,–
Wielenset, polyamide, Draagkracht 1050 kg/wielenset	A	156,–	15,–	171,–
EXPO-E 225, vuurverzinkt	A	907,–	80,–	987,–
Deksel, verzinkt	A	174,–	18,–	192,–
Wielenset, polyamide, Draagkracht 1050 kg/wielenset	A	156,–	15,–	171,–
EXPO-E 275, gelakt	A	812,–	80,–	892,–
Deksel, verzinkt	A	174,–	18,–	192,–
Wielenset, polyamide, Draagkracht 1050 kg/wielenset	A	156,–	15,–	171,–
EXPO-E 275, vuurverzinkt	A	944,–	80,–	1024,–
Deksel, verzinkt	A	174,–	18,–	192,–
Wielenset, polyamide, Draagkracht 1050 kg/wielenset	A	156,–	15,–	171,–
EXPO-E 300, gelakt	A	744,–	109,–	853,–
Deksel, verzinkt	A	174,–	18,–	192,–
Wielenset, polyamide, Draagkracht 1350 kg/wielenset	A	192,–	15,–	207,–
EXPO-E 300, vuurverzinkt	A	919,–	109,–	1028,–
Deksel, verzinkt	A	174,–	18,–	192,–
Wielenset, polyamide, Draagkracht 1350 kg/wielenset	A	192,–	15,–	207,–
EXPO-E 600, gelakt	A	853,–	109,–	962,–
Deksel, verzinkt	A	196,–	22,–	218,–
Wielenset, polyamide, Draagkracht 1350 kg/wielenset	A	192,–	15,–	207,–
EXPO-E 600, vuurverzinkt	A	999,–	109,–	1108,–
Deksel, verzinkt	A	196,–	22,–	218,–
Wielenset, polyamide, Draagkracht 1350 kg/wielenset	A	192,–	15,–	207,–
EXPO-E 900, gelakt	A	938,–	109,–	1047,–
Deksel, verzinkt	A	223,–	27,–	250,–
Wielenset, polyamide, Draagkracht 1350 kg/wielenset	A	192,–	15,–	207,–
EXPO-E 900, vuurverzinkt	A	1085,–	109,–	1194,–
Deksel, verzinkt	A	223,–	27,–	250,–
Wielenset, polyamide, Draagkracht 1350 kg/wielenset	A	192,–	15,–	207,–
EXPO-E 1200, gelakt	A	1048,–	150,–	1198,–
Deksel, verzinkt	A	223,–	26,–	249,–
Wielenset, polyamide, Draagkracht 1350 kg/wielenset	A	192,–	15,–	207,–
EXPO-E 1200, vuurverzinkt	A	1204,–	150,–	1354,–

Prijzen in EURO
Levering af fabriek DE-46354 Südlohn / DE-38820 Halberstadt, onverpakt
Transportkosten voor leveringen binnen Nederland (CPT), excl. Waddeneilanden

BAUER GmbH
Eichendorffstr. 62
46354 Südlohn, Germany

Tel. +49 2862 70 90
info@bauer-suedlohn.com
www.bauer-suedlohn.com

Geschäftsführer
Patrick Bauer, Pascal Bauer
Amtsgericht Coesfeld HRB 5259

TÜVNORD
TÜV NORD CERT GmbH
DIN EN ISO 9001
tuev-nord.de

Prijslijst 0726 nl-NL
Heftruck aanbouwapparatuur

Spaander-kiepcontainer Type EXPO®-E	Categorie	Prijs	Vrachtkosten	Prijs inclusief vrachtkosten
Deksel, verzinkt	A	223,–	26,–	249,–
Wielenset, polyamide, Draagkracht 1350 kg/wielenset	A	192,–	15,–	207,–
EXPO-E 1700, gelakt	A	1365,–	150,–	1515,–
Deksel, verzinkt	A	276,–	33,–	309,–
Wielenset, polyamide, Draagkracht 1350 kg/wielenset	A	192,–	15,–	207,–
EXPO-E 1700, vuurverzinkt	A	1598,–	150,–	1748,–
Deksel, verzinkt	A	276,–	33,–	309,–
Wielenset, polyamide, Draagkracht 1350 kg/wielenset	A	192,–	15,–	207,–
EXPO-E 2100, gelakt	A	1488,–	150,–	1638,–
Deksel, verzinkt	A	360,–	36,–	396,–
Wielenset, polyamide, Draagkracht 1350 kg/wielenset	A	192,–	15,–	207,–
EXPO-E 2100, vuurverzinkt	A	1768,–	150,–	1918,–
Deksel, verzinkt	A	360,–	36,–	396,–
Wielenset, polyamide, Draagkracht 1350 kg/wielenset	A	192,–	15,–	207,–

Bodemklepcontainer Type FB	Categorie	Prijs	Vrachtkosten	Prijs inclusief vrachtkosten
FB 500, gelakt	A	809,–	109,–	918,–
Deksel, verzinkt	A	196,–	15,–	211,–
Wielenset, polyamide, Draagkracht 1350 kg/wielenset	A	192,–	15,–	207,–
Centreerwanden, verzinkt	A	116,–	12,–	128,–
FB 500, vuurverzinkt	A	994,–	109,–	1103,–
Deksel, verzinkt	A	196,–	15,–	211,–
Wielenset, polyamide, Draagkracht 1350 kg/wielenset	A	192,–	15,–	207,–
Centreerwanden, verzinkt	A	116,–	12,–	128,–
FB 750, gelakt	A	880,–	109,–	989,–
Deksel, verzinkt	A	196,–	15,–	211,–
Wielenset, polyamide, Draagkracht 1350 kg/wielenset	A	192,–	15,–	207,–
Centreerwanden, verzinkt	A	116,–	12,–	128,–
FB 750, vuurverzinkt	A	1075,–	109,–	1184,–
Deksel, verzinkt	A	196,–	15,–	211,–
Wielenset, polyamide, Draagkracht 1350 kg/wielenset	A	192,–	15,–	207,–
Centreerwanden, verzinkt	A	116,–	12,–	128,–
FB 1000, gelakt	A	942,–	109,–	1051,–
Deksel, verzinkt	A	238,–	18,–	256,–
Wielenset, polyamide, Draagkracht 1350 kg/wielenset	A	192,–	15,–	207,–
Centreerwanden, verzinkt	A	116,–	12,–	128,–
FB 1000, vuurverzinkt	A	1157,–	109,–	1266,–
Deksel, verzinkt	A	238,–	18,–	256,–
Wielenset, polyamide, Draagkracht 1350 kg/wielenset	A	192,–	15,–	207,–
Centreerwanden, verzinkt	A	116,–	12,–	128,–
FB 1500, gelakt	A	1105,–	150,–	1255,–
Deksel, verzinkt	A	351,–	21,–	372,–
Wielenset, polyamide, Draagkracht 1350 kg/wielenset	A	192,–	15,–	207,–
Centreerwanden, verzinkt	A	116,–	12,–	128,–
FB 1500, vuurverzinkt	A	1392,–	150,–	1542,–
Deksel, verzinkt	A	351,–	21,–	372,–
Wielenset, polyamide, Draagkracht 1350 kg/wielenset	A	192,–	15,–	207,–

Prijzen in EURO
Levering af fabriek DE-46354 Südlohn / DE-38820 Halberstadt, onverpakt
Transportkosten voor leveringen binnen Nederland (CPT), excl. Waddeneilanden

BAUER GmbH
Eichendorffstr. 62
46354 Südlohn, Germany

Tel. +49 2862 70 90
info@bauer-suedlohn.com
www.bauer-suedlohn.com

Geschäftsführer
Patrick Bauer, Pascal Bauer
Amtsgericht Coesfeld HRB 5259

TÜVNORD
TÜV NORD CERT GmbH
DIN EN ISO 9001
tuev-nord.de

Prijslijst 0726 nl-NL
Heftruck aanbouwapparatuur

Bodemklepcontainer Type FB	Categorie	Prijs	Vrachtkosten	Prijs inclusief vrachtkosten
Centreerwanden, verzinkt	A	116,–	12,–	128,–
FB 2000, gelakt	A	1192,–	150,–	1342,–
Deksel, verzinkt	A	351,–	21,–	372,–
Wielenset, polyamide, Draagkracht 1350 kg/wielenset	A	192,–	15,–	207,–
Centreerwanden, verzinkt	A	116,–	12,–	128,–
FB 2000, vuurverzinkt	A	1512,–	150,–	1662,–
Deksel, verzinkt	A	351,–	21,–	372,–
Wielenset, polyamide, Draagkracht 1350 kg/wielenset	A	192,–	15,–	207,–
Centreerwanden, verzinkt	A	116,–	12,–	128,–

Vatenkieper Type FD/L-HK	Categorie	Prijs	Vrachtkosten	Prijs inclusief vrachtkosten
FD/L-HK, gelakt	B	2324,–	109,–	2433,–
FD/L-HK, vuurverzinkt	B	2765,–	109,–	2874,–

Vatenkieper Type FD/L-K	Categorie	Prijs	Vrachtkosten	Prijs inclusief vrachtkosten
FD/L-K, gelakt	B	2515,–	109,–	2624,–
FD/L-K, vuurverzinkt	B	2965,–	109,–	3074,–

Vatenkieper Type FD-H	Categorie	Prijs	Vrachtkosten	Prijs inclusief vrachtkosten
FD-H, gelakt	B	2593,–	80,–	2673,–
FD-H, vuurverzinkt	B	2828,–	80,–	2908,–

Vatenkieper Type FD-HK	Categorie	Prijs	Vrachtkosten	Prijs inclusief vrachtkosten
FD-HK, gelakt	B	1997,–	80,–	2077,–
FD-HK, vuurverzinkt	B	2237,–	80,–	2317,–

Vatenkieper Type FD-K	Categorie	Prijs	Vrachtkosten	Prijs inclusief vrachtkosten
FD-K, gelakt	B	2188,–	80,–	2268,–
FD-K, vuurverzinkt	B	2437,–	80,–	2517,–

Vatenkieper Type FD-SK	Categorie	Prijs	Vrachtkosten	Prijs inclusief vrachtkosten
FD-SK, gelakt	B	1997,–	80,–	2077,–
FD-SK, vuurverzinkt	B	2237,–	80,–	2317,–

Vatheffer Type FH	Categorie	Prijs	Vrachtkosten	Prijs inclusief vrachtkosten
FH-I 120, gelakt	B	1645,–	80,–	1725,–
FH-I 120, vuurverzinkt	B	1823,–	80,–	1903,–
FH-I 220, gelakt	B	1645,–	80,–	1725,–
FH-I 220, vuurverzinkt	B	1852,–	80,–	1932,–
FH-II 120, gelakt	B	2402,–	80,–	2482,–
FH-II 120, vuurverzinkt	B	2673,–	80,–	2753,–
FH-II 220, gelakt	B	2402,–	80,–	2482,–
FH-II 220, vuurverzinkt	B	2729,–	80,–	2809,–

Vatgrijper Type FK	Categorie	Prijs	Vrachtkosten	Prijs inclusief vrachtkosten
FK-I, gelakt	B	1251,–	80,–	1331,–
FK-I, vuurverzinkt	B	1524,–	80,–	1604,–
FK-II, gelakt	B	1488,–	109,–	1597,–
FK-II, vuurverzinkt	B	1882,–	109,–	1991,–

Vatenklem Type FKL	Categorie	Prijs	Vrachtkosten	Prijs inclusief vrachtkosten
FKL, gelakt	B	480,–	28,–	508,–

Prijzen in EURO
Levering af fabriek DE-46354 Südlohn / DE-38820 Halberstadt, onverpakt
Transportkosten voor leveringen binnen Nederland (CPT), excl. Waddeneilanden

BAUER GmbH
Eichendorffstr. 62
46354 Südlohn, Germany

Tel. +49 2862 70 90
info@bauer-suedlohn.com
www.bauer-suedlohn.com

Geschäftsführer
Patrick Bauer, Pascal Bauer
Amtsgericht Coesfeld HRB 5259

TÜVNORD
TÜV NORD CERT GmbH
DIN EN ISO 9001
tuev-nord.de

Prijslijst 0726 nl-NL
Heftruck aanbouwapparatuur

Vatenkieper Type FLEX-HK	Categorie	Prijs	Vrachtkosten	Prijs inclusief vrachtkosten
FLEX-HK, gelakt	B	2164,–	80,–	2244,–
Stelling-vatenpallet Type RP, verzinkt	B	145,–	28,–	173,–
FLEX-HK, vuurverzinkt	B	2338,–	80,–	2418,–
Stelling-vatenpallet Type RP, verzinkt	B	145,–	28,–	173,–

Vatenkieper Type FLEX-K	Categorie	Prijs	Vrachtkosten	Prijs inclusief vrachtkosten
FLEX-K, gelakt	B	2363,–	80,–	2443,–
Stelling-vatenpallet Type RP, verzinkt	B	145,–	28,–	173,–
FLEX-K, vuurverzinkt	B	2533,–	80,–	2613,–
Stelling-vatenpallet Type RP, verzinkt	B	145,–	28,–	173,–

Vattraverse Type FT/M	Categorie	Prijs	Vrachtkosten	Prijs inclusief vrachtkosten
FT/M, verzinkt	B	316,–	28,–	344,–

Vattraverse Type FT/MK	Categorie	Prijs	Vrachtkosten	Prijs inclusief vrachtkosten
FT/MK, verzinkt	B	362,–	28,–	390,–

Vatenwender Type FW	Categorie	Prijs	Vrachtkosten	Prijs inclusief vrachtkosten
FW-I, gelakt	B	1389,–	109,–	1498,–
FW-I, vuurverzinkt	B	1803,–	109,–	1912,–
FW-II, gelakt	B	1945,–	109,–	2054,–
FW-II, vuurverzinkt	B	2533,–	109,–	2642,–

Vatdraaitang Type FWZ	Categorie	Prijs	Vrachtkosten	Prijs inclusief vrachtkosten
FWZ-60, gelakt	B	1355,–	68,–	1423,–
FWZ-60, verzinkt	B	1335,–	68,–	1403,–
FWZ-200, gelakt	B	1397,–	80,–	1477,–
FWZ-200, verzinkt	B	1376,–	80,–	1456,–

Vorktandverlenging Type GG	Categorie	Prijs	Vrachtkosten	Prijs inclusief vrachtkosten
GG 80/40 (lengte 1600), gelakt	A	541,–	80,–	621,–
GG 80/40 (lengte 1800), gelakt	A	570,–	80,–	650,–
GG 80/40 (lengte 2000), gelakt	A	601,–	80,–	681,–
GG 100/40 (lengte 1600), gelakt	A	541,–	80,–	621,–
GG 100/40 (lengte 1800), gelakt	A	570,–	80,–	650,–
GG 100/40 (lengte 2000), gelakt	A	601,–	80,–	681,–
GG 100/45 (lengte 1600), gelakt	A	541,–	80,–	621,–
GG 100/45 (lengte 1800), gelakt	A	570,–	80,–	650,–
GG 100/45 (lengte 2000), gelakt	A	601,–	80,–	681,–
GG 100/50 (lengte 1600), gelakt	A	541,–	80,–	621,–
GG 100/50 (lengte 1800), gelakt	A	570,–	80,–	650,–
GG 100/50 (lengte 2000), gelakt	A	601,–	109,–	710,–
GG 120/40 (lengte 1600), gelakt	A	570,–	80,–	650,–
GG 120/40 (lengte 1800), gelakt	A	601,–	109,–	710,–
GG 120/40 (lengte 2000), gelakt	A	645,–	109,–	754,–
GG 120/50 (lengte 1600), gelakt	A	570,–	80,–	650,–
GG 120/50 (lengte 1800), gelakt	A	601,–	109,–	710,–
GG 120/50 (lengte 2000), gelakt	A	645,–	109,–	754,–
GG 125/45 (lengte 1600), gelakt	A	570,–	80,–	650,–
GG 125/45 (lengte 1800), gelakt	A	601,–	109,–	710,–
GG 125/45 (lengte 2000), gelakt	A	645,–	109,–	754,–

Prijzen in EURO
Levering af fabriek DE-46354 Südlohn / DE-38820 Halberstadt, onverpakt
Transportkosten voor leveringen binnen Nederland (CPT), excl. Waddeneilanden

BAUER GmbH
Eichendorffstr. 62
46354 Südlohn, Germany

Tel. +49 2862 70 90
info@bauer-suedlohn.com
www.bauer-suedlohn.com

Geschäftsführer
Patrick Bauer, Pascal Bauer
Amtsgericht Coesfeld HRB 5259

TÜVNORD
TÜV NORD CERT GmbH
DIN EN ISO 9001
tuev-nord.de

Prijslijst 0726 nl-NL
Heftruck aanbouwapparatuur

Vorktandverlenging Type GG	Categorie	Prijs	Vrachtkosten	Prijs inclusief vrachtkosten
GG 125/50 (lengte 1600), gelakt	A	570,–	80,–	650,–
GG 125/50 (lengte 1800), gelakt	A	601,–	109,–	710,–
GG 125/50 (lengte 2000), gelakt	A	645,–	109,–	754,–
GG 150/50 (lengte 1600), gelakt	A	634,–	109,–	743,–
GG 150/50 (lengte 1800), gelakt	A	680,–	109,–	789,–
GG 150/50 (lengte 2000), gelakt	A	713,–	109,–	822,–
GG 150/70 (lengte 1600), gelakt	A	634,–	109,–	743,–
GG 150/70 (lengte 1800), gelakt	A	680,–	109,–	789,–
GG 150/70 (lengte 2000), gelakt	A	713,–	109,–	822,–

Vorktandverlenging Type GO	Categorie	Prijs	Vrachtkosten	Prijs inclusief vrachtkosten
GO 80/40 (lengte 1600), gelakt	A	390,–	68,–	458,–
GO 80/40 (lengte 1800), gelakt	A	396,–	68,–	464,–
GO 80/40 (lengte 2000), gelakt	A	411,–	68,–	479,–
GO 100/40 (lengte 1600), gelakt	A	390,–	68,–	458,–
GO 100/40 (lengte 1800), gelakt	A	396,–	68,–	464,–
GO 100/40 (lengte 2000), gelakt	A	411,–	80,–	491,–
GO 100/45 (lengte 1600), gelakt	A	390,–	68,–	458,–
GO 100/45 (lengte 1800), gelakt	A	396,–	80,–	476,–
GO 100/45 (lengte 2000), gelakt	A	411,–	80,–	491,–
GO 100/50 (lengte 1600), gelakt	A	390,–	68,–	458,–
GO 100/50 (lengte 1800), gelakt	A	396,–	80,–	476,–
GO 100/50 (lengte 2000), gelakt	A	411,–	80,–	491,–
GO 120/40 (lengte 1600), gelakt	A	396,–	68,–	464,–
GO 120/40 (lengte 1800), gelakt	A	418,–	80,–	498,–
GO 120/40 (lengte 2000), gelakt	A	435,–	80,–	515,–
GO 120/50 (lengte 1600), gelakt	A	396,–	80,–	476,–
GO 120/50 (lengte 1800), gelakt	A	418,–	80,–	498,–
GO 120/50 (lengte 2000), gelakt	A	435,–	80,–	515,–
GO 125/45 (lengte 1600), gelakt	A	396,–	80,–	476,–
GO 125/45 (lengte 1800), gelakt	A	418,–	80,–	498,–
GO 125/45 (lengte 2000), gelakt	A	435,–	80,–	515,–
GO 125/50 (lengte 1600), gelakt	A	396,–	80,–	476,–
GO 125/50 (lengte 1800), gelakt	A	418,–	80,–	498,–
GO 125/50 (lengte 2000), gelakt	A	435,–	80,–	515,–
GO 150/50 (lengte 1600), gelakt	A	475,–	80,–	555,–
GO 150/50 (lengte 1800), gelakt	A	516,–	80,–	596,–
GO 150/50 (lengte 2000), gelakt	A	555,–	80,–	635,–
GO 150/70 (lengte 1600), gelakt	A	475,–	80,–	555,–
GO 150/70 (lengte 1800), gelakt	A	516,–	80,–	596,–
GO 150/70 (lengte 2000), gelakt	A	555,–	80,–	635,–

Kiepcontainer Type GU	Categorie	Prijs	Vrachtkosten	Prijs inclusief vrachtkosten
GU 300, gelakt	A	655,–	109,–	764,–
Deksel, verzinkt	A	98,–	18,–	116,–
Wielenset, polyamide, Draagkracht 1350 kg/wielenset	A	192,–	15,–	207,–
Containerbak olie- en waterdicht gelast	A	78,–	0,–	78,–
Kranogen voor opname met kraan	A	106,–	8,–	114,–

Prijzen in EURO
Levering af fabriek DE-46354 Südlohn / DE-38820 Halberstadt, onverpakt
Transportkosten voor leveringen binnen Nederland (CPT), excl. Waddeneilanden

BAUER GmbH
Eichendorffstr. 62
46354 Südlohn, Germany

Tel. +49 2862 70 90
info@bauer-suedlohn.com
www.bauer-suedlohn.com

Geschäftsführer
Patrick Bauer, Pascal Bauer
Amtsgericht Coesfeld HRB 5259

TÜVNORD
TÜV NORD CERT GmbH
DIN EN ISO 9001
tuev-nord.de

Prijslijst 0726 nl-NL
Heftruck aanbouwapparatuur

Kiepcontainer Type GU	Categorie	Prijs	Vrachtkosten	Prijs inclusief vrachtkosten
Steunpoten, onderrijdhoogte 100 mm	A	70,–	8,–	78,–
GU 300, vuurverzinkt	A	866,–	109,–	975,–
Deksel, verzinkt	A	98,–	18,–	116,–
Wielenset, polyamide, Draagkracht 1350 kg/wielenset	A	192,–	15,–	207,–
Containerbak olie- en waterdicht gelast	A	78,–	0,–	78,–
Kranogen voor opname met kraan	A	106,–	8,–	114,–
Steunpoten, onderrijdhoogte 100 mm	A	70,–	8,–	78,–
GU 500, gelakt	A	891,–	109,–	1000,–
Deksel, verzinkt	A	98,–	18,–	116,–
Wielenset, polyamide, Draagkracht 1350 kg/wielenset	A	192,–	15,–	207,–
Containerbak olie- en waterdicht gelast	A	78,–	0,–	78,–
Instelbare kieprem	A	464,–	10,–	474,–
Kranogen voor opname met kraan	A	106,–	8,–	114,–
Steunpoten, onderrijdhoogte 100 mm	A	70,–	8,–	78,–
GU 500, vuurverzinkt	A	1160,–	109,–	1269,–
Deksel, verzinkt	A	98,–	18,–	116,–
Wielenset, polyamide, Draagkracht 1350 kg/wielenset	A	192,–	15,–	207,–
Containerbak olie- en waterdicht gelast	A	78,–	0,–	78,–
Instelbare kieprem	A	464,–	10,–	474,–
Kranogen voor opname met kraan	A	106,–	8,–	114,–
Steunpoten, onderrijdhoogte 100 mm	A	70,–	8,–	78,–
GU 750, gelakt	A	1052,–	109,–	1161,–
Deksel, verzinkt	A	139,–	26,–	165,–
Wielenset, polyamide, Draagkracht 1350 kg/wielenset	A	192,–	15,–	207,–
Containerbak olie- en waterdicht gelast	A	78,–	0,–	78,–
Instelbare kieprem	A	464,–	10,–	474,–
Kranogen voor opname met kraan	A	106,–	8,–	114,–
Steunpoten, onderrijdhoogte 100 mm	A	70,–	8,–	78,–
GU 750, vuurverzinkt	A	1371,–	109,–	1480,–
Deksel, verzinkt	A	139,–	26,–	165,–
Wielenset, polyamide, Draagkracht 1350 kg/wielenset	A	192,–	15,–	207,–
Containerbak olie- en waterdicht gelast	A	78,–	0,–	78,–
Instelbare kieprem	A	464,–	10,–	474,–
Kranogen voor opname met kraan	A	106,–	8,–	114,–
Steunpoten, onderrijdhoogte 100 mm	A	70,–	8,–	78,–
GU 1000, gelakt	A	1163,–	109,–	1272,–
Deksel, verzinkt	A	192,–	27,–	219,–
Wielenset, polyamide, Draagkracht 1350 kg/wielenset	A	192,–	15,–	207,–
Containerbak olie- en waterdicht gelast	A	121,–	0,–	121,–
Instelbare kieprem	A	464,–	10,–	474,–
Kranogen voor opname met kraan	A	106,–	8,–	114,–
Steunpoten, onderrijdhoogte 100 mm	A	70,–	8,–	78,–
GU 1000, vuurverzinkt	A	1647,–	150,–	1797,–
Deksel, verzinkt	A	192,–	27,–	219,–
Wielenset, polyamide, Draagkracht 1350 kg/wielenset	A	192,–	15,–	207,–
Containerbak olie- en waterdicht gelast	A	121,–	0,–	121,–
Instelbare kieprem	A	464,–	10,–	474,–

Prijzen in EURO
Levering af fabriek DE-46354 Südlohn / DE-38820 Halberstadt, onverpakt
Transportkosten voor leveringen binnen Nederland (CPT), excl. Waddeneilanden

BAUER GmbH
Eichendorffstr. 62
46354 Südlohn, Germany

Tel. +49 2862 70 90
info@bauer-suedlohn.com
www.bauer-suedlohn.com

Geschäftsführer
Patrick Bauer, Pascal Bauer
Amtsgericht Coesfeld HRB 5259

TÜVNORD
TÜV NORD CERT GmbH
DIN EN ISO 9001
tuev-nord.de

Prijslijst 0726 nl-NL
Heftruck aanbouwapparatuur

Kiepcontainer Type GU	Categorie	Prijs	Vrachtkosten	Prijs inclusief vrachtkosten
Kranogen voor opname met kraan	A	106,–	8,–	114,–
Steunpoten, onderrijdhoogte 100 mm	A	70,–	8,–	78,–
GU 1500, gelakt	A	1357,–	150,–	1507,–
Deksel, verzinkt	A	192,–	27,–	219,–
Wielenset, polyamide, Draagkracht 1350 kg/wielenset	A	192,–	15,–	207,–
Containerbak olie- en waterdicht gelast	A	121,–	0,–	121,–
Instelbare kieprem	A	464,–	10,–	474,–
Kranogen voor opname met kraan	A	106,–	8,–	114,–
Steunpoten, onderrijdhoogte 100 mm	A	70,–	8,–	78,–
GU 1500, vuurverzinkt	A	1769,–	150,–	1919,–
Deksel, verzinkt	A	192,–	27,–	219,–
Wielenset, polyamide, Draagkracht 1350 kg/wielenset	A	192,–	15,–	207,–
Containerbak olie- en waterdicht gelast	A	121,–	0,–	121,–
Instelbare kieprem	A	464,–	10,–	474,–
Kranogen voor opname met kraan	A	106,–	8,–	114,–
Steunpoten, onderrijdhoogte 100 mm	A	70,–	8,–	78,–
GU 2000, gelakt	A	1675,–	150,–	1825,–
Deksel, verzinkt	A	226,–	32,–	258,–
Wielenset, polyamide, Draagkracht 1350 kg/wielenset	A	192,–	15,–	207,–
Containerbak olie- en waterdicht gelast	A	121,–	0,–	121,–
Instelbare kieprem	A	464,–	10,–	474,–
Kranogen voor opname met kraan	A	106,–	8,–	114,–
Steunpoten, onderrijdhoogte 100 mm	A	70,–	8,–	78,–
GU 2000, vuurverzinkt	A	2200,–	150,–	2350,–
Deksel, verzinkt	A	226,–	32,–	258,–
Wielenset, polyamide, Draagkracht 1350 kg/wielenset	A	192,–	15,–	207,–
Containerbak olie- en waterdicht gelast	A	121,–	0,–	121,–
Instelbare kieprem	A	464,–	10,–	474,–
Kranogen voor opname met kraan	A	106,–	8,–	114,–
Steunpoten, onderrijdhoogte 100 mm	A	70,–	8,–	78,–

Spaander-kiepcontainer Type GU-E	Categorie	Prijs	Vrachtkosten	Prijs inclusief vrachtkosten
GU-E 300, gelakt	A	775,–	109,–	884,–
Deksel, verzinkt	A	98,–	18,–	116,–
Wielenset, polyamide, Draagkracht 1350 kg/wielenset	A	192,–	15,–	207,–
Kranogen voor opname met kraan	A	106,–	8,–	114,–
Steunpoten, onderrijdhoogte 100 mm	A	70,–	8,–	78,–
GU-E 300, vuurverzinkt	A	986,–	109,–	1095,–
Deksel, verzinkt	A	98,–	18,–	116,–
Wielenset, polyamide, Draagkracht 1350 kg/wielenset	A	192,–	15,–	207,–
Kranogen voor opname met kraan	A	106,–	8,–	114,–
Steunpoten, onderrijdhoogte 100 mm	A	70,–	8,–	78,–
GU-E 500, gelakt	A	1012,–	109,–	1121,–
Deksel, verzinkt	A	98,–	18,–	116,–
Wielenset, polyamide, Draagkracht 1350 kg/wielenset	A	192,–	15,–	207,–
Instelbare kieprem	A	464,–	10,–	474,–
Kranogen voor opname met kraan	A	106,–	8,–	114,–

Prijzen in EURO
Levering af fabriek DE-46354 Südlohn / DE-38820 Halberstadt, onverpakt
Transportkosten voor leveringen binnen Nederland (CPT), excl. Waddeneilanden

BAUER GmbH
Eichendorffstr. 62
46354 Südlohn, Germany

Tel. +49 2862 70 90
info@bauer-suedlohn.com
www.bauer-suedlohn.com

Geschäftsführer
Patrick Bauer, Pascal Bauer
Amtsgericht Coesfeld HRB 5259

TÜVNORD
TÜV NORD CERT GmbH
DIN EN ISO 9001
tuev-nord.de

Prijslijst 0726 nl-NL
Heftruck aanbouwapparatuur

Spaander-kiepcontainer Type GU-E	Categorie	Prijs	Vrachtkosten	Prijs inclusief vrachtkosten
Steunpoten, onderrijdhoogte 100 mm	A	70,–	8,–	78,–
GU-E 500, vuurverzinkt	A	1280,–	109,–	1389,–
Deksel, verzinkt	A	98,–	18,–	116,–
Wielenset, polyamide, Draagkracht 1350 kg/wielenset	A	192,–	15,–	207,–
Instelbare kieprem	A	464,–	10,–	474,–
Kranogen voor opname met kraan	A	106,–	8,–	114,–
Steunpoten, onderrijdhoogte 100 mm	A	70,–	8,–	78,–
GU-E 750, gelakt	A	1172,–	109,–	1281,–
Deksel, verzinkt	A	139,–	26,–	165,–
Wielenset, polyamide, Draagkracht 1350 kg/wielenset	A	192,–	15,–	207,–
Instelbare kieprem	A	464,–	10,–	474,–
Kranogen voor opname met kraan	A	106,–	8,–	114,–
Steunpoten, onderrijdhoogte 100 mm	A	70,–	8,–	78,–
GU-E 750, vuurverzinkt	A	1491,–	109,–	1600,–
Deksel, verzinkt	A	139,–	26,–	165,–
Wielenset, polyamide, Draagkracht 1350 kg/wielenset	A	192,–	15,–	207,–
Instelbare kieprem	A	464,–	10,–	474,–
Kranogen voor opname met kraan	A	106,–	8,–	114,–
Steunpoten, onderrijdhoogte 100 mm	A	70,–	8,–	78,–
GU-E 1000, gelakt	A	1325,–	109,–	1434,–
Deksel, verzinkt	A	192,–	27,–	219,–
Wielenset, polyamide, Draagkracht 1350 kg/wielenset	A	192,–	15,–	207,–
Instelbare kieprem	A	464,–	10,–	474,–
Kranogen voor opname met kraan	A	106,–	8,–	114,–
Steunpoten, onderrijdhoogte 100 mm	A	70,–	8,–	78,–
GU-E 1000, vuurverzinkt	A	1810,–	150,–	1960,–
Deksel, verzinkt	A	192,–	27,–	219,–
Wielenset, polyamide, Draagkracht 1350 kg/wielenset	A	192,–	15,–	207,–
Instelbare kieprem	A	464,–	10,–	474,–
Kranogen voor opname met kraan	A	106,–	8,–	114,–
Steunpoten, onderrijdhoogte 100 mm	A	70,–	8,–	78,–
GU-E 1500, gelakt	A	1520,–	150,–	1670,–
Deksel, verzinkt	A	192,–	27,–	219,–
Wielenset, polyamide, Draagkracht 1350 kg/wielenset	A	192,–	15,–	207,–
Instelbare kieprem	A	464,–	10,–	474,–
Kranogen voor opname met kraan	A	106,–	8,–	114,–
Steunpoten, onderrijdhoogte 100 mm	A	70,–	8,–	78,–
GU-E 1500, vuurverzinkt	A	1932,–	150,–	2082,–
Deksel, verzinkt	A	192,–	27,–	219,–
Wielenset, polyamide, Draagkracht 1350 kg/wielenset	A	192,–	15,–	207,–
Instelbare kieprem	A	464,–	10,–	474,–
Kranogen voor opname met kraan	A	106,–	8,–	114,–
Steunpoten, onderrijdhoogte 100 mm	A	70,–	8,–	78,–
GU-E 2000, gelakt	A	1838,–	150,–	1988,–
Deksel, verzinkt	A	226,–	32,–	258,–
Wielenset, polyamide, Draagkracht 1350 kg/wielenset	A	192,–	15,–	207,–
Instelbare kieprem	A	464,–	10,–	474,–

Prijzen in EURO
Levering af fabriek DE-46354 Südlohn / DE-38820 Halberstadt, onverpakt
Transportkosten voor leveringen binnen Nederland (CPT), excl. Waddeneilanden

BAUER GmbH
Eichendorffstr. 62
46354 Südlohn, Germany

Tel. +49 2862 70 90
info@bauer-suedlohn.com
www.bauer-suedlohn.com

Geschäftsführer
Patrick Bauer, Pascal Bauer
Amtsgericht Coesfeld HRB 5259

TÜVNORD
TÜV NORD CERT GmbH
DIN EN ISO 9001
tuev-nord.de

Prijslijst 0726 nl-NL
Heftruck aanbouwapparatuur

Spaander-kiepcontainer Type GU-E	Categorie	Prijs	Vrachtkosten	Prijs inclusief vrachtkosten
Kranogen voor opname met kraan	A	106,–	8,–	114,–
Steunpoten, onderrijdhoogte 100 mm	A	70,–	8,–	78,–
GU-E 2000, vuurverzinkt	A	2362,–	150,–	2512,–
Deksel, verzinkt	A	226,–	32,–	258,–
Wielenset, polyamide, Draagkracht 1350 kg/wielenset	A	192,–	15,–	207,–
Instelbare kieprem	A	464,–	10,–	474,–
Kranogen voor opname met kraan	A	106,–	8,–	114,–
Steunpoten, onderrijdhoogte 100 mm	A	70,–	8,–	78,–

Kiepcontainer Type GU-RZ	Categorie	Prijs	Vrachtkosten	Prijs inclusief vrachtkosten
GU-RZ 30, gelakt	A	699,–	109,–	808,–
Deksel, verzinkt	A	95,–	18,–	113,–
GU-RZ 30, vuurverzinkt	A	779,–	109,–	888,–
Deksel, verzinkt	A	95,–	18,–	113,–
GU-RZ 55, gelakt	A	931,–	109,–	1040,–
Deksel, verzinkt	A	95,–	18,–	113,–
GU-RZ 55, vuurverzinkt	A	1026,–	109,–	1135,–
Deksel, verzinkt	A	95,–	18,–	113,–

Vorktandschild Type GZS	Categorie	Prijs	Vrachtkosten	Prijs inclusief vrachtkosten
GZS, gelakt	F	179,–	28,–	207,–

Bodemklepcontainer Type HKB	Categorie	Prijs	Vrachtkosten	Prijs inclusief vrachtkosten
HKB 60, gelakt	A	1078,–	109,–	1187,–
HKB 70, gelakt	A	1140,–	109,–	1249,–
HKB 90, gelakt	A	1417,–	109,–	1526,–

Shovel Type HVR	Categorie	Prijs	Vrachtkosten	Prijs inclusief vrachtkosten
HVR 50, gelakt	A	3393,–	150,–	3543,–
HVR 75, gelakt	A	3976,–	191,–	4167,–
HVR 80 L, gelakt	A	4095,–	191,–	4286,–
HVR 100, gelakt	A	5033,–	250,–	5283,–
HVR 150, gelakt	A	6432,–	250,–	6682,–

Kippomat Type KG-A	Categorie	Prijs	Vrachtkosten	Prijs inclusief vrachtkosten
KG-A, vuurverzinkt	A	3218,–	150,–	3368,–

Kippomat Type KG-B	Categorie	Prijs	Vrachtkosten	Prijs inclusief vrachtkosten
KG-B, vuurverzinkt	A	3137,–	150,–	3287,–

Kippomat Type KG-C	Categorie	Prijs	Vrachtkosten	Prijs inclusief vrachtkosten
KG-C, vuurverzinkt	A	2081,–	109,–	2190,–

Kiepbak Type KK	Categorie	Prijs	Vrachtkosten	Prijs inclusief vrachtkosten
KK 250, gelakt	E	484,–	80,–	564,–
Deksel, verzinkt	E	136,–	15,–	151,–
Wielenset, polyamide, Draagkracht 1050 kg/wielenset	A	136,–	15,–	151,–
Wielenset, massief rubber, Draagkracht 615 kg/wielenset	E	103,–	15,–	118,–
KK 250, vuurverzinkt	E	534,–	80,–	614,–
Deksel, verzinkt	E	136,–	15,–	151,–
Wielenset, polyamide, Draagkracht 1050 kg/wielenset	A	136,–	15,–	151,–
Wielenset, massief rubber, Draagkracht 615 kg/wielenset	E	103,–	15,–	118,–

Prijzen in EURO
Levering af fabriek DE-46354 Südlohn / DE-38820 Halberstadt, onverpakt
Transportkosten voor leveringen binnen Nederland (CPT), excl. Waddeneilanden

BAUER GmbH
Eichendorffstr. 62
46354 Südlohn, Germany

Tel. +49 2862 70 90
info@bauer-suedlohn.com
www.bauer-suedlohn.com

Geschäftsführer
Patrick Bauer, Pascal Bauer
Amtsgericht Coesfeld HRB 5259

TÜVNORD
TÜV NORD CERT GmbH
DIN EN ISO 9001
tuev-nord.de

Prijslijst 0726 nl-NL
Heftruck aanbouwapparatuur

Kiepbak Type KK	Categorie	Prijs	Vrachtkosten	Prijs inclusief vrachtkosten
KK 400, gelakt	E	551,–	80,–	631,–
Deksel, verzinkt	E	156,–	16,–	172,–
Wielenset, polyamide, Draagkracht 1050 kg/wielenset	A	136,–	15,–	151,–
Wielenset, massief rubber, Draagkracht 615 kg/wielenset	E	103,–	15,–	118,–
KK 400, vuurverzinkt	E	600,–	80,–	680,–
Deksel, verzinkt	E	156,–	16,–	172,–
Wielenset, polyamide, Draagkracht 1050 kg/wielenset	A	136,–	15,–	151,–
Wielenset, massief rubber, Draagkracht 615 kg/wielenset	E	103,–	15,–	118,–
KK 600, gelakt	E	764,–	109,–	873,–
Deksel, verzinkt	E	173,–	20,–	193,–
Wielenset, polyamide, Draagkracht 1050 kg/wielenset	A	136,–	15,–	151,–
Wielenset, massief rubber, Draagkracht 615 kg/wielenset	E	103,–	15,–	118,–
KK 600, vuurverzinkt	E	865,–	109,–	974,–
Wielenset, massief rubber, Draagkracht 615 kg/wielenset	E	103,–	15,–	118,–
Deksel, verzinkt	E	173,–	20,–	193,–
Wielenset, polyamide, Draagkracht 1050 kg/wielenset	A	136,–	15,–	151,–
KK 800, gelakt	E	823,–	109,–	932,–
Deksel, verzinkt	E	181,–	21,–	202,–
Wielenset, polyamide, Draagkracht 1050 kg/wielenset	A	136,–	15,–	151,–
Wielenset, massief rubber, Draagkracht 615 kg/wielenset	E	103,–	15,–	118,–
KK 800, vuurverzinkt	E	930,–	109,–	1039,–
Deksel, verzinkt	E	181,–	21,–	202,–
Wielenset, polyamide, Draagkracht 1050 kg/wielenset	A	136,–	15,–	151,–
Wielenset, massief rubber, Draagkracht 615 kg/wielenset	E	103,–	15,–	118,–
KK 1000, gelakt	E	881,–	109,–	990,–
Deksel, verzinkt	E	193,–	22,–	215,–
Wielenset, polyamide, Draagkracht 1050 kg/wielenset	A	136,–	15,–	151,–
Wielenset, massief rubber, Draagkracht 615 kg/wielenset	E	103,–	15,–	118,–
KK 1000, vuurverzinkt	E	1014,–	109,–	1123,–
Deksel, verzinkt	E	193,–	22,–	215,–
Wielenset, polyamide, Draagkracht 1050 kg/wielenset	A	136,–	15,–	151,–
Wielenset, massief rubber, Draagkracht 615 kg/wielenset	E	103,–	15,–	118,–

Kippomat Type KM	Categorie	Prijs	Vrachtkosten	Prijs inclusief vrachtkosten
KM, vuurverzinkt	A	3218,–	109,–	3327,–

Kiepbak Type KN	Categorie	Prijs	Vrachtkosten	Prijs inclusief vrachtkosten
KN 250, gelakt	E	484,–	80,–	564,–
Deksel, verzinkt	E	136,–	15,–	151,–
Wielenset, polyamide, Draagkracht 1050 kg/wielenset	A	136,–	15,–	151,–
Wielenset, massief rubber, Draagkracht 615 kg/wielenset	E	103,–	15,–	118,–
KN 250, vuurverzinkt	E	534,–	80,–	614,–
Deksel, verzinkt	E	136,–	15,–	151,–
Wielenset, polyamide, Draagkracht 1050 kg/wielenset	A	136,–	15,–	151,–
Wielenset, massief rubber, Draagkracht 615 kg/wielenset	E	103,–	15,–	118,–
KN 400, gelakt	E	551,–	80,–	631,–
Deksel, verzinkt	E	156,–	16,–	172,–
Wielenset, polyamide, Draagkracht 1050 kg/wielenset	A	136,–	15,–	151,–

Prijzen in EURO
Levering af fabriek DE-46354 Südlohn / DE-38820 Halberstadt, onverpakt
Transportkosten voor leveringen binnen Nederland (CPT), excl. Waddeneilanden

BAUER GmbH
Eichendorffstr. 62
46354 Südlohn, Germany

Tel. +49 2862 70 90
info@bauer-suedlohn.com
www.bauer-suedlohn.com

Geschäftsführer
Patrick Bauer, Pascal Bauer
Amtsgericht Coesfeld HRB 5259

TÜVNORD
TÜV NORD CERT GmbH
DIN EN ISO 9001
tuev-nord.de

Prijslijst 0726 nl-NL
Heftruck aanbouwapparatuur

Kiepbak Type KN	Categorie	Prijs	Vrachtkosten	Prijs inclusief vrachtkosten
Wielenset, massief rubber, Draagkracht 615 kg/wielenset	E	103,–	15,–	118,–
KN 400, vuurverzinkt	E	600,–	80,–	680,–
Deksel, verzinkt	E	156,–	16,–	172,–
Wielenset, polyamide, Draagkracht 1050 kg/wielenset	A	136,–	15,–	151,–
Wielenset, massief rubber, Draagkracht 615 kg/wielenset	E	103,–	15,–	118,–

Kiepbak Type KS	Categorie	Prijs	Vrachtkosten	Prijs inclusief vrachtkosten
KS 400, gelakt	E	900,–	109,–	1009,–
KS 550, gelakt	E	964,–	109,–	1073,–
KS 700, gelakt	E	1024,–	109,–	1133,–

Teleskop-Lader Type KT	Categorie	Prijs	Vrachtkosten	Prijs inclusief vrachtkosten
KT 2,5, gelakt	A	1448,–	109,–	1557,–
KT 2,5, vuurverzinkt	A	1763,–	150,–	1913,–
KT 5,0, gelakt	A	1798,–	150,–	1948,–
KT 5,0, vuurverzinkt	A	2242,–	150,–	2392,–

Teleskop-Lader Type KTH	Categorie	Prijs	Vrachtkosten	Prijs inclusief vrachtkosten
KTH 2,5, gelakt	A	1748,–	150,–	1898,–
KTH 2,5, vuurverzinkt	A	2068,–	150,–	2218,–
KTH 5,0, gelakt	A	2012,–	150,–	2162,–
KTH 5,0, vuurverzinkt	A	2373,–	150,–	2523,–

Teleskop-Lader Type KTH-K	Categorie	Prijs	Vrachtkosten	Prijs inclusief vrachtkosten
KTH-K 2,5, gelakt	A	1606,–	109,–	1715,–
KTH-K 2,5, vuurverzinkt	A	1943,–	109,–	2052,–
KTH-K 5,0, gelakt	A	1852,–	109,–	1961,–
KTH-K 5,0, vuurverzinkt	A	2232,–	150,–	2382,–

Teleskop-Lader Type KT-K	Categorie	Prijs	Vrachtkosten	Prijs inclusief vrachtkosten
KT-K 2,5, gelakt	A	1291,–	109,–	1400,–
KT-K 2,5, vuurverzinkt	A	1622,–	109,–	1731,–
KT-K 5,0, gelakt	A	1625,–	109,–	1734,–
KT-K 5,0, vuurverzinkt	A	2092,–	109,–	2201,–

Containerwagen Type KW-ET	Categorie	Prijs	Vrachtkosten	Prijs inclusief vrachtkosten
KW-ET 250, gelakt	E	588,–	80,–	668,–
Deksel, verzinkt	E	136,–	15,–	151,–
KW-ET 250, vuurverzinkt	E	900,–	80,–	980,–
Deksel, verzinkt	E	136,–	15,–	151,–
KW-ET 400, gelakt	E	648,–	80,–	728,–
Deksel, verzinkt	E	156,–	16,–	172,–
KW-ET 400, vuurverzinkt	E	998,–	80,–	1078,–
Deksel, verzinkt	E	156,–	16,–	172,–
KW-ET 600, gelakt	E	808,–	109,–	917,–
Deksel, verzinkt	E	173,–	20,–	193,–
KW-ET 600, vuurverzinkt	E	1166,–	109,–	1275,–
Deksel, verzinkt	E	173,–	20,–	193,–
KW-ET 1000, gelakt	E	997,–	109,–	1106,–
Deksel, verzinkt	E	193,–	22,–	215,–
KW-ET 1000, vuurverzinkt	E	1591,–	109,–	1700,–

Prijzen in EURO
Levering af fabriek DE-46354 Südlohn / DE-38820 Halberstadt, onverpakt
Transportkosten voor leveringen binnen Nederland (CPT), excl. Waddeneilanden

BAUER GmbH
Eichendorffstr. 62
46354 Südlohn, Germany

Tel. +49 2862 70 90
info@bauer-suedlohn.com
www.bauer-suedlohn.com

Geschäftsführer
Patrick Bauer, Pascal Bauer
Amtsgericht Coesfeld HRB 5259

TÜVNORD
TÜV NORD CERT GmbH
DIN EN ISO 9001
tuev-nord.de

Prijslijst 0726 nl-NL
Heftruck aanbouwapparatuur

Containerwagen Type KW-ET	Categorie	Prijs	Vrachtkosten	Prijs inclusief vrachtkosten
Deksel, verzinkt	E	193,–	22,–	215,–

Lastarm Type LA	Categorie	Prijs	Vrachtkosten	Prijs inclusief vrachtkosten
LA 1600-1,0, gelakt	A	542,–	68,–	610,–
LA 1600-1,0, vuurverzinkt	A	581,–	80,–	661,–
LA 1600-2,5, gelakt	A	786,–	80,–	866,–
LA 1600-2,5, vuurverzinkt	A	927,–	80,–	1007,–
LA 1600-5,0, gelakt	A	1133,–	109,–	1242,–
LA 1600-5,0, vuurverzinkt	A	1325,–	109,–	1434,–
LA 2400-1,0, gelakt	A	569,–	80,–	649,–
LA 2400-1,0, vuurverzinkt	A	632,–	80,–	712,–
LA 2400-2,5, gelakt	A	877,–	109,–	986,–
LA 2400-2,5, vuurverzinkt	A	1017,–	109,–	1126,–
LA 2400-5,0, gelakt	A	1250,–	109,–	1359,–
LA 2400-5,0, vuurverzinkt	A	1480,–	109,–	1589,–
LA 25-1,0, gelakt	A	632,–	68,–	700,–
LA 25-1,0, vuurverzinkt	A	683,–	68,–	751,–

Lastarm Type LAT	Categorie	Prijs	Vrachtkosten	Prijs inclusief vrachtkosten
LAT 25-1,0, gelakt	A	766,–	80,–	846,–
LAT 25-1,0, vuurverzinkt	A	838,–	80,–	918,–

Schaargrijper Type LG	Categorie	Prijs	Vrachtkosten	Prijs inclusief vrachtkosten
LG 60, gelakt	B	245,–	28,–	273,–
LG 60, verzinkt	B	223,–	28,–	251,–
LG 200, gelakt	B	245,–	28,–	273,–
LG 200, verzinkt	B	223,–	28,–	251,–

Langgoedkieper Type LGK	Categorie	Prijs	Vrachtkosten	Prijs inclusief vrachtkosten
LGK, gelakt	A	1376,–	109,–	1485,–
Wielenset, polyamide, Draagkracht 1350 kg/wielenset	A	192,–	15,–	207,–
LGK, vuurverzinkt	A	1676,–	109,–	1785,–
Wielenset, polyamide, Draagkracht 1350 kg/wielenset	A	192,–	15,–	207,–

Langgoedtraverse Type LGT	Categorie	Prijs	Vrachtkosten	Prijs inclusief vrachtkosten
LGT 1,5, gelakt	A	1929,–	150,–	2079,–
LGT 1,5, vuurverzinkt	A	2263,–	150,–	2413,–
LGT 2,5, gelakt	A	2164,–	op aanvraag	op aanvraag
LGT 2,5, vuurverzinkt	A	2590,–	op aanvraag	op aanvraag
LGT 3,5, gelakt	A	2989,–	op aanvraag	op aanvraag
LGT 3,5, vuurverzinkt	A	3670,–	op aanvraag	op aanvraag
LGT 4,5, gelakt	A	3302,–	op aanvraag	op aanvraag
LGT 4,5, vuurverzinkt	A	4071,–	op aanvraag	op aanvraag

Vatentang Type LGZ	Categorie	Prijs	Vrachtkosten	Prijs inclusief vrachtkosten
LGZ 60, gelakt	B	225,–	28,–	253,–
LGZ 60, verzinkt	B	211,–	28,–	239,–
LGZ 200, gelakt	B	225,–	28,–	253,–
LGZ 200, verzinkt	B	211,–	28,–	239,–

Prijzen in EURO
Levering af fabriek DE-46354 Südlohn / DE-38820 Halberstadt, onverpakt
Transportkosten voor leveringen binnen Nederland (CPT), excl. Waddeneilanden

BAUER GmbH
Eichendorffstr. 62
46354 Südlohn, Germany

Tel. +49 2862 70 90
info@bauer-suedlohn.com
www.bauer-suedlohn.com

Geschäftsführer
Patrick Bauer, Pascal Bauer
Amtsgericht Coesfeld HRB 5259

TÜVNORD
TÜV NORD CERT GmbH
DIN EN ISO 9001
tuev-nord.de

Prijslijst 0726 nl-NL
Heftruck aanbouwapparatuur

Lasthaken Type LH	Categorie	Prijs	Vrachtkosten	Prijs inclusief vrachtkosten
LH-I 1,0, gelakt	A	199,–	28,–	227,–
LH-I 1,0, vuurverzinkt	A	223,–	28,–	251,–
LH-I 1,5, gelakt	A	218,–	28,–	246,–
LH-I 1,5, vuurverzinkt	A	242,–	28,–	270,–
LH-I 2,0, gelakt	A	229,–	28,–	257,–
LH-I 2,0, vuurverzinkt	A	254,–	28,–	282,–
LH-I 2,5, gelakt	A	255,–	28,–	283,–
LH-I 2,5, vuurverzinkt	A	279,–	28,–	307,–
LH-I 3,0, gelakt	A	331,–	28,–	359,–
LH-I 3,0, vuurverzinkt	A	356,–	28,–	384,–
LH-II 1,5, gelakt	A	329,–	28,–	357,–
LH-II 1,5, vuurverzinkt	A	378,–	28,–	406,–
LH-II 2,5, gelakt	A	434,–	28,–	462,–
LH-II 2,5, vuurverzinkt	A	516,–	28,–	544,–
LH-II 5,0, gelakt	A	720,–	68,–	788,–
LH-II 5,0, vuurverzinkt	A	808,–	68,–	876,–
LH-II 7,5, gelakt	A	856,–	68,–	924,–
LH-II 7,5, vuurverzinkt	A	949,–	68,–	1017,–

Langgoedzijlader Type LSL	Categorie	Prijs	Vrachtkosten	Prijs inclusief vrachtkosten
LSL, gelakt	A	1141,–	109,–	1250,–
LSL, vuurverzinkt	A	1310,–	109,–	1419,–

Langgoedzijwagen Type LSW	Categorie	Prijs	Vrachtkosten	Prijs inclusief vrachtkosten
LSW 1,3, gelakt	A	953,–	80,–	1033,–
LSW 1,3, vuurverzinkt	A	1017,–	109,–	1126,–
LSW 2,5, gelakt	A	1132,–	80,–	1212,–
LSW 2,5, vuurverzinkt	A	1197,–	109,–	1306,–

Werkkooi Type MB-B	Categorie	Prijs	Vrachtkosten	Prijs inclusief vrachtkosten
MB-B, gelakt	A	1085,–	109,–	1194,–
Wielenset, polyamide, Draagkracht 1050 kg/wielenset	A	136,–	15,–	151,–

Werkkooi Type MB-B/L	Categorie	Prijs	Vrachtkosten	Prijs inclusief vrachtkosten
MB-B/L, gelakt	A	1274,–	109,–	1383,–
Wielenset, polyamide, Draagkracht 1050 kg/wielenset	A	136,–	15,–	151,–

Werkkooi Type MB-D	Categorie	Prijs	Vrachtkosten	Prijs inclusief vrachtkosten
MB-D, gelakt	A	908,–	109,–	1017,–
Wielenset, polyamide, Draagkracht 1050 kg/wielenset	A	136,–	15,–	151,–

Werkkooi Type MB-D/L	Categorie	Prijs	Vrachtkosten	Prijs inclusief vrachtkosten
MB-D/L, gelakt	A	1096,–	109,–	1205,–
Wielenset, polyamide, Draagkracht 1050 kg/wielenset	A	136,–	15,–	151,–

Werkkooi Type MB-F	Categorie	Prijs	Vrachtkosten	Prijs inclusief vrachtkosten
MB-F, gelakt	A	1074,–	109,–	1183,–
Wielenset, polyamide, Draagkracht 1050 kg/wielenset	A	136,–	15,–	151,–

Werkkooi Type MB-II	Categorie	Prijs	Vrachtkosten	Prijs inclusief vrachtkosten
MB-II, gelakt	A	994,–	109,–	1103,–
Wielenset, polyamide, Draagkracht 1050 kg/wielenset	A	136,–	15,–	151,–

Prijzen in EURO
Levering af fabriek DE-46354 Südlohn / DE-38820 Halberstadt, onverpakt
Transportkosten voor leveringen binnen Nederland (CPT), excl. Waddeneilanden

BAUER GmbH
Eichendorffstr. 62
46354 Südlohn, Germany

Tel. +49 2862 70 90
info@bauer-suedlohn.com
www.bauer-suedlohn.com

Geschäftsführer
Patrick Bauer, Pascal Bauer
Amtsgericht Coesfeld HRB 5259

TÜVNORD
TÜV NORD CERT GmbH
DIN EN ISO 9001
tuev-nord.de

Prijslijst 0726 nl-NL
Heftruck aanbouwapparatuur

Werkkooi Type MB-II	Categorie	Prijs	Vrachtkosten	Prijs inclusief vrachtkosten
MB-II, vuurverzinkt	A	1171,–	109,–	1280,–
Wielenset, polyamide, Draagkracht 1050 kg/wielenset	A	136,–	15,–	151,–

Werkkooi Type MB-K-IV	Categorie	Prijs	Vrachtkosten	Prijs inclusief vrachtkosten
MB-K-IV, gelakt	A	2012,–	174,–	2186,–

Werkkooi Type MB-ST	Categorie	Prijs	Vrachtkosten	Prijs inclusief vrachtkosten
MB-ST, gelakt	A	2576,–	109,–	2685,–
Wielenset, polyamide, Draagkracht 1050 kg/wielenset	A	136,–	15,–	151,–

Werkkooi Type MB-ST/L	Categorie	Prijs	Vrachtkosten	Prijs inclusief vrachtkosten
MB-ST/L, gelakt	A	2764,–	109,–	2873,–
Wielenset, polyamide, Draagkracht 1050 kg/wielenset	A	136,–	15,–	151,–

Werkkooi Type MB-ST/T	Categorie	Prijs	Vrachtkosten	Prijs inclusief vrachtkosten
MB-ST/T, gelakt	A	2903,–	109,–	3012,–
Wielenset, polyamide, Draagkracht 1050 kg/wielenset	A	136,–	15,–	151,–

Werkkooi Type MB-ST/T/L	Categorie	Prijs	Vrachtkosten	Prijs inclusief vrachtkosten
MB-ST/T/L, gelakt	A	3092,–	109,–	3201,–
Wielenset, polyamide, Draagkracht 1050 kg/wielenset	A	136,–	15,–	151,–

Mini-Kiepcontainer Type MGU	Categorie	Prijs	Vrachtkosten	Prijs inclusief vrachtkosten
MGU 230, gelakt	A	569,–	80,–	649,–
Deksel, verzinkt	A	131,–	18,–	149,–
Wielenset, polyamide, Draagkracht 1050 kg/wielenset	A	156,–	15,–	171,–
Containerbak olie- en waterdicht gelast	A	78,–	0,–	78,–
MGU 230, vuurverzinkt	A	655,–	109,–	764,–
Deksel, verzinkt	A	131,–	18,–	149,–
Wielenset, polyamide, Draagkracht 1050 kg/wielenset	A	156,–	15,–	171,–
Containerbak olie- en waterdicht gelast	A	78,–	0,–	78,–
MGU 270, gelakt	A	621,–	109,–	730,–
Deksel, verzinkt	A	131,–	18,–	149,–
Wielenset, polyamide, Draagkracht 1050 kg/wielenset	A	156,–	15,–	171,–
Containerbak olie- en waterdicht gelast	A	78,–	0,–	78,–
MGU 270, vuurverzinkt	A	729,–	109,–	838,–
Deksel, verzinkt	A	131,–	18,–	149,–
Wielenset, polyamide, Draagkracht 1050 kg/wielenset	A	156,–	15,–	171,–
Containerbak olie- en waterdicht gelast	A	78,–	0,–	78,–
MGU 460, gelakt	A	815,–	109,–	924,–
Deksel, verzinkt	A	169,–	22,–	191,–
Wielenset, polyamide, Draagkracht 1050 kg/wielenset	A	156,–	15,–	171,–
Containerbak olie- en waterdicht gelast	A	78,–	0,–	78,–
MGU 460, vuurverzinkt	A	967,–	109,–	1076,–
Deksel, verzinkt	A	169,–	22,–	191,–
Wielenset, polyamide, Draagkracht 1050 kg/wielenset	A	156,–	15,–	171,–
Containerbak olie- en waterdicht gelast	A	78,–	0,–	78,–
MGU 610, gelakt	A	919,–	109,–	1028,–
Deksel, verzinkt	A	181,–	26,–	207,–
Wielenset, polyamide, Draagkracht 1050 kg/wielenset	A	156,–	15,–	171,–
Containerbak olie- en waterdicht gelast	A	78,–	0,–	78,–

Prijzen in EURO
Levering af fabriek DE-46354 Südlohn / DE-38820 Halberstadt, onverpakt
Transportkosten voor leveringen binnen Nederland (CPT), excl. Waddeneilanden

BAUER GmbH
Eichendorffstr. 62
46354 Südlohn, Germany

Tel. +49 2862 70 90
info@bauer-suedlohn.com
www.bauer-suedlohn.com

Geschäftsführer
Patrick Bauer, Pascal Bauer
Amtsgericht Coesfeld HRB 5259

TÜVNORD
TÜV NORD CERT GmbH
DIN EN ISO 9001
tuev-nord.de

Prijslijst 0726 nl-NL
Heftruck aanbouwapparatuur

Mini-Kiepcontainer Type MGU	Categorie	Prijs	Vrachtkosten	Prijs inclusief vrachtkosten
MGU 610, vuurverzinkt	A	1089,–	109,–	1198,–
Deksel, verzinkt	A	181,–	26,–	207,–
Wielenset, polyamide, Draagkracht 1050 kg/wielenset	A	156,–	15,–	171,–
Containerbak olie- en waterdicht gelast	A	78,–	0,–	78,–

Afvalcontainer-Heffer Type MH	Categorie	Prijs	Vrachtkosten	Prijs inclusief vrachtkosten
MH-I, gelakt	A	657,–	80,–	737,–
MH-II, gelakt	A	725,–	80,–	805,–
MH-III, gelakt	A	784,–	80,–	864,–

Huisvuil-Containerkieper Type MK	Categorie	Prijs	Vrachtkosten	Prijs inclusief vrachtkosten
MK 120, gelakt	A	1273,–	80,–	1353,–
MK 240, gelakt	A	1273,–	80,–	1353,–

Huisvuil-Containerkieper Type MK-H	Categorie	Prijs	Vrachtkosten	Prijs inclusief vrachtkosten
MK-H 120, gelakt	A	1902,–	80,–	1982,–
MK-H 240, gelakt	A	1902,–	109,–	2011,–

Mini-Bodemklepcontainer Type MSB	Categorie	Prijs	Vrachtkosten	Prijs inclusief vrachtkosten
MSB 150, gelakt	A	636,–	68,–	704,–
Wielenset, polyamide, Draagkracht 1050 kg/wielenset	A	156,–	15,–	171,–
Centreerwanden, verzinkt	A	73,–	12,–	85,–
MSB 150, vuurverzinkt	A	746,–	80,–	826,–
Wielenset, polyamide, Draagkracht 1050 kg/wielenset	A	156,–	15,–	171,–
Centreerwanden, verzinkt	A	73,–	12,–	85,–
MSB 250, gelakt	A	690,–	80,–	770,–
Wielenset, polyamide, Draagkracht 1050 kg/wielenset	A	156,–	15,–	171,–
Centreerwanden, verzinkt	A	73,–	12,–	85,–
MSB 250, vuurverzinkt	A	826,–	80,–	906,–
Wielenset, polyamide, Draagkracht 1050 kg/wielenset	A	156,–	15,–	171,–
Centreerwanden, verzinkt	A	73,–	12,–	85,–
MSB 400, gelakt	A	850,–	80,–	930,–
Wielenset, polyamide, Draagkracht 1050 kg/wielenset	A	156,–	15,–	171,–
Centreerwanden, verzinkt	A	73,–	12,–	85,–
MSB 400, vuurverzinkt	A	1018,–	109,–	1127,–
Wielenset, polyamide, Draagkracht 1050 kg/wielenset	A	156,–	15,–	171,–
Centreerwanden, verzinkt	A	73,–	12,–	85,–

Kiepcontainer Type NK	Categorie	Prijs	Vrachtkosten	Prijs inclusief vrachtkosten
NK 30, gelakt	A	700,–	109,–	809,–
Deksel, verzinkt	A	98,–	15,–	113,–
Wielenset, polyamide, Draagkracht 1350 kg/wielenset	A	192,–	15,–	207,–
Containerbak olie- en waterdicht gelast	A	78,–	0,–	78,–
NK 30, vuurverzinkt	A	984,–	109,–	1093,–
Deksel, verzinkt	A	98,–	15,–	113,–
Wielenset, polyamide, Draagkracht 1350 kg/wielenset	A	192,–	15,–	207,–
Containerbak olie- en waterdicht gelast	A	78,–	0,–	78,–
NK 50, gelakt	A	984,–	109,–	1093,–
Deksel, verzinkt	A	98,–	18,–	116,–
Wielenset, polyamide, Draagkracht 1350 kg/wielenset	A	192,–	15,–	207,–

Prijzen in EURO
Levering af fabriek DE-46354 Südlohn / DE-38820 Halberstadt, onverpakt
Transportkosten voor leveringen binnen Nederland (CPT), excl. Waddeneilanden

BAUER GmbH
Eichendorffstr. 62
46354 Südlohn, Germany

Tel. +49 2862 70 90
info@bauer-suedlohn.com
www.bauer-suedlohn.com

Geschäftsführer
Patrick Bauer, Pascal Bauer
Amtsgericht Coesfeld HRB 5259

TÜVNORD
TÜV NORD CERT GmbH
DIN EN ISO 9001
tuev-nord.de

Prijslijst 0726 nl-NL
Heftruck aanbouwapparatuur

Kiepcontainer Type NK	Categorie	Prijs	Vrachtkosten	Prijs inclusief vrachtkosten
Containerbak olie- en waterdicht gelast	A	78,–	0,–	78,–
NK 50, vuurverzinkt	A	1327,–	109,–	1436,–
Deksel, verzinkt	A	98,–	18,–	116,–
Wielenset, polyamide, Draagkracht 1350 kg/wielenset	A	192,–	15,–	207,–
Containerbak olie- en waterdicht gelast	A	78,–	0,–	78,–
NK 75, gelakt	A	1115,–	150,–	1265,–
Deksel, verzinkt	A	142,–	22,–	164,–
Wielenset, polyamide, Draagkracht 1350 kg/wielenset	A	192,–	15,–	207,–
Containerbak olie- en waterdicht gelast	A	78,–	0,–	78,–
NK 75, vuurverzinkt	A	1743,–	150,–	1893,–
Deksel, verzinkt	A	142,–	22,–	164,–
Wielenset, polyamide, Draagkracht 1350 kg/wielenset	A	192,–	15,–	207,–
Containerbak olie- en waterdicht gelast	A	78,–	0,–	78,–
NK 100, gelakt	A	1508,–	150,–	1658,–
Deksel, verzinkt	A	173,–	27,–	200,–
Wielenset, polyamide, Draagkracht 1350 kg/wielenset	A	192,–	15,–	207,–
Containerbak olie- en waterdicht gelast	A	121,–	0,–	121,–
NK 100, vuurverzinkt	A	2070,–	150,–	2220,–
Deksel, verzinkt	A	173,–	27,–	200,–
Wielenset, polyamide, Draagkracht 1350 kg/wielenset	A	192,–	15,–	207,–
Containerbak olie- en waterdicht gelast	A	121,–	0,–	121,–

Ronde container Type RB	Categorie	Prijs	Vrachtkosten	Prijs inclusief vrachtkosten
RB 300, gelakt	A	679,–	80,–	759,–
Deksel, aluminium	A	160,–	14,–	174,–
Wielenset, polyamide, Draagkracht 1050 kg/wielenset	A	156,–	15,–	171,–
RB 450, gelakt	A	793,–	80,–	873,–
Deksel, aluminium	A	160,–	14,–	174,–
Wielenset, polyamide, Draagkracht 1050 kg/wielenset	A	156,–	15,–	171,–

Kiepcontainer Type RD	Categorie	Prijs	Vrachtkosten	Prijs inclusief vrachtkosten
RD 750, gelakt	A	1202,–	150,–	1352,–
Wielenset, polyamide, Draagkracht 1350 kg/wielenset	A	192,–	15,–	207,–
Containerbak olie- en waterdicht gelast	A	78,–	0,–	78,–
RD 750, vuurverzinkt	A	1602,–	150,–	1752,–
Wielenset, polyamide, Draagkracht 1350 kg/wielenset	A	192,–	15,–	207,–
Containerbak olie- en waterdicht gelast	A	78,–	0,–	78,–
RD 1000, gelakt	A	1449,–	150,–	1599,–
Wielenset, polyamide, Draagkracht 1350 kg/wielenset	A	192,–	15,–	207,–
Containerbak olie- en waterdicht gelast	A	121,–	0,–	121,–
RD 1000, vuurverzinkt	A	1933,–	150,–	2083,–
Wielenset, polyamide, Draagkracht 1350 kg/wielenset	A	192,–	15,–	207,–
Containerbak olie- en waterdicht gelast	A	121,–	0,–	121,–

Kieplateau voor plaatmateriaal Type RGP	Categorie	Prijs	Vrachtkosten	Prijs inclusief vrachtkosten
RGP-1, gelakt	A	2437,–	op aanvraag	op aanvraag
RGP-1, vuurverzinkt	A	3118,–	op aanvraag	op aanvraag
RGP-2, gelakt	A	2669,–	op aanvraag	op aanvraag
RGP-2, vuurverzinkt	A	3558,–	op aanvraag	op aanvraag

Prijzen in EURO
Levering af fabriek DE-46354 Südlohn / DE-38820 Halberstadt, onverpakt
Transportkosten voor leveringen binnen Nederland (CPT), excl. Waddeneilanden

BAUER GmbH
Eichendorffstr. 62
46354 Südlohn, Germany

Tel. +49 2862 70 90
info@bauer-suedlohn.com
www.bauer-suedlohn.com

Geschäftsführer
Patrick Bauer, Pascal Bauer
Amtsgericht Coesfeld HRB 5259

TÜVNORD
TÜV NORD CERT GmbH
DIN EN ISO 9001
tuev-nord.de

Prijslijst 0726 nl-NL
Heftruck aanbouwapparatuur

Kieplateau voor plaatmateriaal Type RGP	Categorie	Prijs	Vrachtkosten	Prijs inclusief vrachtkosten
RGP-3, gelakt	A	2907,–	op aanvraag	op aanvraag
RGP-3, vuurverzinkt	A	3916,–	op aanvraag	op aanvraag

Rangeerhulp Type RH	Categorie	Prijs	Vrachtkosten	Prijs inclusief vrachtkosten
RH, gelakt	A	426,–	28,–	454,–

Rangeerhulp Type RH-AC	Categorie	Prijs	Vrachtkosten	Prijs inclusief vrachtkosten
RH-AC, gelakt	A	2305,–	150,–	2455,–

Rangeerhulp Type RH-RA	Categorie	Prijs	Vrachtkosten	Prijs inclusief vrachtkosten
RH-RA, gelakt	A	1586,–	80,–	1666,–

Rangeerhulp Type RH-RAK	Categorie	Prijs	Vrachtkosten	Prijs inclusief vrachtkosten
RH-RAK, gelakt	A	1691,–	80,–	1771,–

Rangeerhulp Type RH-RM	Categorie	Prijs	Vrachtkosten	Prijs inclusief vrachtkosten
RH-RM, gelakt	A	1178,–	80,–	1258,–

Rangeerhulp Type RH-RMK	Categorie	Prijs	Vrachtkosten	Prijs inclusief vrachtkosten
RH-RMK, gelakt	A	1285,–	80,–	1365,–

Vatenlifter Type RS 60	Categorie	Prijs	Vrachtkosten	Prijs inclusief vrachtkosten
RS 60-I, gelakt	B	1013,–	68,–	1081,–
RS 60-I, vuurverzinkt	B	1076,–	68,–	1144,–
RS 60-II, gelakt	B	1713,–	68,–	1781,–
RS 60-II, vuurverzinkt	B	1798,–	80,–	1878,–

Vatenlifter Type RS	Categorie	Prijs	Vrachtkosten	Prijs inclusief vrachtkosten
RS-I/91, gelakt	B	1701,–	109,–	1810,–
RS-I/91, vuurverzinkt	B	1945,–	109,–	2054,–
RS-II/91, gelakt	B	2948,–	109,–	3057,–
RS-II/91, vuurverzinkt	B	3320,–	109,–	3429,–
RS-I/M, gelakt	B	1556,–	80,–	1636,–
RS-I/M, vuurverzinkt	B	1798,–	109,–	1907,–
RS-II/M, gelakt	B	2663,–	109,–	2772,–
RS-II/M, vuurverzinkt	B	3030,–	109,–	3139,–

Vatenlifter Type RS/D 91	Categorie	Prijs	Vrachtkosten	Prijs inclusief vrachtkosten
RS-I/D 91, gelakt	B	1488,–	109,–	1597,–
RS-I/D 91, vuurverzinkt	B	1730,–	109,–	1839,–
RS-II/D 91, gelakt	B	2521,–	109,–	2630,–
RS-II/D 91, vuurverzinkt	B	2887,–	109,–	2996,–

Spaander-kiepcontainer Type S3S	Categorie	Prijs	Vrachtkosten	Prijs inclusief vrachtkosten
S3S 300, gelakt	A	1357,–	109,–	1466,–
Deksel, verzinkt	A	174,–	18,–	192,–
Wielenset, polyamide, Draagkracht 1050 kg/wielenset	A	136,–	15,–	151,–
S3S 300, vuurverzinkt	A	1454,–	150,–	1604,–
Deksel, verzinkt	A	174,–	18,–	192,–
Wielenset, polyamide, Draagkracht 1050 kg/wielenset	A	136,–	15,–	151,–
S3S 600, gelakt	A	1413,–	150,–	1563,–
Deksel, verzinkt	A	196,–	22,–	218,–
Wielenset, polyamide, Draagkracht 1050 kg/wielenset	A	136,–	15,–	151,–

Prijzen in EURO
Levering af fabriek DE-46354 Südlohn / DE-38820 Halberstadt, onverpakt
Transportkosten voor leveringen binnen Nederland (CPT), excl. Waddeneilanden

BAUER GmbH
Eichendorffstr. 62
46354 Südlohn, Germany

Tel. +49 2862 70 90
info@bauer-suedlohn.com
www.bauer-suedlohn.com

Geschäftsführer
Patrick Bauer, Pascal Bauer
Amtsgericht Coesfeld HRB 5259

TÜVNORD
TÜV NORD CERT GmbH
DIN EN ISO 9001
tuev-nord.de

Prijslijst 0726 nl-NL
Heftruck aanbouwapparatuur

Spaander-kiepcontainer Type S3S	Categorie	Prijs	Vrachtkosten	Prijs inclusief vrachtkosten
S3S 600, vuurverzinkt	A	1514,–	150,–	1664,–
Deksel, verzinkt	A	196,–	22,–	218,–
Wielenset, polyamide, Draagkracht 1050 kg/wielenset	A	136,–	15,–	151,–

Spaander-kiepcontainer Type S4A	Categorie	Prijs	Vrachtkosten	Prijs inclusief vrachtkosten
S4A 600, gelakt	A	1271,–	109,–	1380,–
Deksel, verzinkt	A	196,–	22,–	218,–
S4A 600, vuurverzinkt	A	1418,–	109,–	1527,–
Deksel, verzinkt	A	196,–	22,–	218,–
S4A 900, gelakt	A	1408,–	150,–	1558,–
Deksel, verzinkt	A	223,–	27,–	250,–
S4A 900, vuurverzinkt	A	1595,–	150,–	1745,–
Deksel, verzinkt	A	223,–	27,–	250,–
S4A 1200, gelakt	A	1497,–	150,–	1647,–
Deksel, verzinkt	A	223,–	26,–	249,–
S4A 1200, vuurverzinkt	A	1730,–	150,–	1880,–
Deksel, verzinkt	A	223,–	26,–	249,–

Bodemklepcontainer Type SB	Categorie	Prijs	Vrachtkosten	Prijs inclusief vrachtkosten
SB 500, gelakt	B	1000,–	109,–	1109,–
Deksel, verzinkt	B	143,–	16,–	159,–
Wielenset, polyamide, Draagkracht 1350 kg/wielenset	A	192,–	15,–	207,–
Wielenset voor zware lasten, polyamide, Draagkracht 2550 kg/wielenset	A	379,–	15,–	394,–
SB 500, vuurverzinkt	B	1303,–	109,–	1412,–
Deksel, verzinkt	B	143,–	16,–	159,–
Wielenset, polyamide, Draagkracht 1350 kg/wielenset	A	192,–	15,–	207,–
Wielenset voor zware lasten, polyamide, Draagkracht 2550 kg/wielenset	A	379,–	15,–	394,–
SB 750, gelakt	B	1094,–	109,–	1203,–
Deksel, verzinkt	B	143,–	16,–	159,–
Wielenset, polyamide, Draagkracht 1350 kg/wielenset	A	192,–	15,–	207,–
Wielenset voor zware lasten, polyamide, Draagkracht 2550 kg/wielenset	A	379,–	15,–	394,–
SB 750, vuurverzinkt	B	1520,–	150,–	1670,–
Deksel, verzinkt	B	143,–	16,–	159,–
Wielenset, polyamide, Draagkracht 1350 kg/wielenset	A	192,–	15,–	207,–
Wielenset voor zware lasten, polyamide, Draagkracht 2550 kg/wielenset	A	379,–	15,–	394,–
SB 1000, gelakt	B	1295,–	150,–	1445,–
Deksel, verzinkt	B	143,–	16,–	159,–
Wielenset, polyamide, Draagkracht 1350 kg/wielenset	A	192,–	15,–	207,–
Wielenset voor zware lasten, polyamide, Draagkracht 2550 kg/wielenset	A	379,–	15,–	394,–
SB 1000, vuurverzinkt	B	1801,–	150,–	1951,–
Deksel, verzinkt	B	143,–	16,–	159,–
Wielenset, polyamide, Draagkracht 1350 kg/wielenset	A	192,–	15,–	207,–
Wielenset voor zware lasten, polyamide, Draagkracht 2550 kg/wielenset	A	379,–	15,–	394,–
SB 1500, gelakt	B	1755,–	150,–	1905,–
Deksel, verzinkt	B	254,–	21,–	275,–
Wielenset, polyamide, Draagkracht 1350 kg/wielenset	A	192,–	15,–	207,–
Wielenset voor zware lasten, polyamide, Draagkracht 2550 kg/wielenset	A	379,–	15,–	394,–
SB 1500, vuurverzinkt	B	2443,–	191,–	2634,–

Prijzen in EURO
Levering af fabriek DE-46354 Südlohn / DE-38820 Halberstadt, onverpakt
Transportkosten voor leveringen binnen Nederland (CPT), excl. Waddeneilanden

BAUER GmbH
Eichendorffstr. 62
46354 Südlohn, Germany

Tel. +49 2862 70 90
info@bauer-suedlohn.com
www.bauer-suedlohn.com

Geschäftsführer
Patrick Bauer, Pascal Bauer
Amtsgericht Coesfeld HRB 5259

TÜVNORD
TÜV NORD CERT GmbH
DIN EN ISO 9001
tuev-nord.de

Prijslijst 0726 nl-NL
Heftruck aanbouwapparatuur

Bodemklepcontainer Type SB	Categorie	Prijs	Vrachtkosten	Prijs inclusief vrachtkosten
Deksel, verzinkt	B	254,–	21,–	275,–
Wielenset, polyamide, Draagkracht 1350 kg/wielenset	A	192,–	15,–	207,–
Wielenset voor zware lasten, polyamide, Draagkracht 2550 kg/wielenset	A	379,–	15,–	394,–
SB 2000, gelakt	B	1803,–	191,–	1994,–
Deksel, verzinkt	B	254,–	21,–	275,–
Wielenset, polyamide, Draagkracht 1350 kg/wielenset	A	192,–	15,–	207,–
Wielenset voor zware lasten, polyamide, Draagkracht 2550 kg/wielenset	A	379,–	15,–	394,–
SB 2000, vuurverzinkt	B	2581,–	191,–	2772,–
Deksel, verzinkt	B	254,–	21,–	275,–
Wielenset, polyamide, Draagkracht 1350 kg/wielenset	A	192,–	15,–	207,–
Wielenset voor zware lasten, polyamide, Draagkracht 2550 kg/wielenset	A	379,–	15,–	394,–

Verzamelcontainer-System Type SBS	Categorie	Prijs	Vrachtkosten	Prijs inclusief vrachtkosten
SBS 500, gelakt	C	399,–	109,–	508,–
Transportwagen TW 500, vuurverzinkt	C	258,–	68,–	326,–
SBS 500, vuurverzinkt	C	472,–	109,–	581,–
Transportwagen TW 500, vuurverzinkt	C	258,–	68,–	326,–
SBS 1000, gelakt	C	509,–	109,–	618,–
Transportwagen TW 1000, vuurverzinkt	C	297,–	68,–	365,–
SBS 1000, vuurverzinkt	C	626,–	109,–	735,–
Transportwagen TW 1000, vuurverzinkt	C	297,–	68,–	365,–
SBS 2000, gelakt	C	807,–	202,–	1009,–
Transportwagen TW 2000, vuurverzinkt	C	505,–	68,–	573,–
SBS 2000, vuurverzinkt	C	968,–	202,–	1170,–
Transportwagen TW 2000, vuurverzinkt	C	505,–	68,–	573,–

Vultrechter Type SBT	Categorie	Prijs	Vrachtkosten	Prijs inclusief vrachtkosten
SBT, gelakt	A	1671,–	150,–	1821,–

Sneeuwschuiver Type SCH-F	Categorie	Prijs	Vrachtkosten	Prijs inclusief vrachtkosten
SCH-F 150, gelakt	A	2233,–	150,–	2383,–
SCH-F 180, gelakt	A	2507,–	150,–	2657,–
SCH-F 210, gelakt	A	2818,–	150,–	2968,–
SCH-F 240, gelakt	A	3095,–	244,–	3339,–

Sneeuwschuiver Type SCH-G	Categorie	Prijs	Vrachtkosten	Prijs inclusief vrachtkosten
SCH-G 150, gelakt	A	1584,–	109,–	1693,–
SCH-G 180, gelakt	A	1730,–	109,–	1839,–
SCH-G 210, gelakt	A	1998,–	150,–	2148,–
SCH-G 240, gelakt	A	2160,–	203,–	2363,–

Sneeuwschuiver Type SCH-L	Categorie	Prijs	Vrachtkosten	Prijs inclusief vrachtkosten
SCH-L 1500, gelakt	A	1182,–	109,–	1291,–
SCH-L 1500, vuurverzinkt	A	1310,–	109,–	1419,–
SCH-L 1800, gelakt	A	1380,–	109,–	1489,–
SCH-L 1800, vuurverzinkt	A	1532,–	109,–	1641,–

Sneeuwploeg Type SCH-P-G	Categorie	Prijs	Vrachtkosten	Prijs inclusief vrachtkosten
SCH-P-G 150, gelakt	A	2493,–	150,–	2643,–
SCH-P-G 180, gelakt	A	2677,–	150,–	2827,–
SCH-P-G 210, gelakt	A	2870,–	150,–	3020,–

Prijzen in EURO
Levering af fabriek DE-46354 Südlohn / DE-38820 Halberstadt, onverpakt
Transportkosten voor leveringen binnen Nederland (CPT), excl. Waddeneilanden

BAUER GmbH
Eichendorffstr. 62
46354 Südlohn, Germany

Tel. +49 2862 70 90
info@bauer-suedlohn.com
www.bauer-suedlohn.com

Geschäftsführer
Patrick Bauer, Pascal Bauer
Amtsgericht Coesfeld HRB 5259

TÜVNORD
TÜV NORD CERT GmbH
DIN EN ISO 9001
tuev-nord.de

Prijslijst 0726 nl-NL
Heftruck aanbouwapparatuur

Sneeuwploeg Type SCH-P-G	Categorie	Prijs	Vrachtkosten	Prijs inclusief vrachtkosten
SCH-P-G 240, gelakt	A	3408,–	203,–	3611,–

Sneeuwploeg Type SCH-P-S	Categorie	Prijs	Vrachtkosten	Prijs inclusief vrachtkosten
SCH-P-S 150, gelakt	A	2318,–	150,–	2468,–
SCH-P-S 180, gelakt	A	2476,–	150,–	2626,–
SCH-P-S 210, gelakt	A	2629,–	150,–	2779,–
SCH-P-S 240, gelakt	A	3128,–	203,–	3331,–

Sneeuwploeg Type SCH-P-V	Categorie	Prijs	Vrachtkosten	Prijs inclusief vrachtkosten
SCH-P-V 150, gelakt	A	2681,–	150,–	2831,–
SCH-P-V 180, gelakt	A	2949,–	150,–	3099,–
SCH-P-V 210, gelakt	A	3200,–	150,–	3350,–
SCH-P-V 240, gelakt	A	3741,–	203,–	3944,–

Sneeuwschuiver Type SCH-S	Categorie	Prijs	Vrachtkosten	Prijs inclusief vrachtkosten
SCH-S 150, gelakt	A	1407,–	109,–	1516,–
SCH-S 180, gelakt	A	1528,–	109,–	1637,–
SCH-S 210, gelakt	A	1760,–	150,–	1910,–
SCH-S 240, gelakt	A	1880,–	203,–	2083,–

Sneeuwploeg Type SCH-U-G	Categorie	Prijs	Vrachtkosten	Prijs inclusief vrachtkosten
SCH-U-G 150, gelakt	A	2493,–	150,–	2643,–
SCH-U-G 180, gelakt	A	2677,–	150,–	2827,–
SCH-U-G 210, gelakt	A	2870,–	150,–	3020,–
SCH-U-G 240, gelakt	A	3408,–	203,–	3611,–

Sneeuwploeg Type SCH-U-S	Categorie	Prijs	Vrachtkosten	Prijs inclusief vrachtkosten
SCH-U-S 150, gelakt	A	2318,–	150,–	2468,–
SCH-U-S 180, gelakt	A	2476,–	150,–	2626,–
SCH-U-S 210, gelakt	A	2629,–	150,–	2779,–
SCH-U-S 240, gelakt	A	3128,–	203,–	3331,–

Sneeuwploeg Type SCH-U-V	Categorie	Prijs	Vrachtkosten	Prijs inclusief vrachtkosten
SCH-U-V 150, gelakt	A	2681,–	150,–	2831,–
SCH-U-V 180, gelakt	A	2949,–	150,–	3099,–
SCH-U-V 210, gelakt	A	3200,–	150,–	3350,–
SCH-U-V 240, gelakt	A	3741,–	203,–	3944,–

Sneeuwschuiver Type SCH-V	Categorie	Prijs	Vrachtkosten	Prijs inclusief vrachtkosten
SCH-V 150, gelakt	A	1769,–	109,–	1878,–
SCH-V 180, gelakt	A	1991,–	109,–	2100,–
SCH-V 210, gelakt	A	2331,–	150,–	2481,–
SCH-V 240, gelakt	A	2492,–	203,–	2695,–

Silocontainer Type SG	Categorie	Prijs	Vrachtkosten	Prijs inclusief vrachtkosten
SG 375, gelakt	E	1014,–	109,–	1123,–
Deksel, verzinkt	E	131,–	28,–	159,–
SG 375, vuurverzinkt	E	1760,–	109,–	1869,–
Deksel, verzinkt	E	131,–	28,–	159,–
SG 600, gelakt	E	1209,–	109,–	1318,–
Deksel, verzinkt	E	131,–	28,–	159,–
SG 600, vuurverzinkt	E	1951,–	109,–	2060,–

Prijzen in EURO
Levering af fabriek DE-46354 Südlohn / DE-38820 Halberstadt, onverpakt
Transportkosten voor leveringen binnen Nederland (CPT), excl. Waddeneilanden

BAUER GmbH
Eichendorffstr. 62
46354 Südlohn, Germany

Tel. +49 2862 70 90
info@bauer-suedlohn.com
www.bauer-suedlohn.com

Geschäftsführer
Patrick Bauer, Pascal Bauer
Amtsgericht Coesfeld HRB 5259

TÜVNORD
TÜV NORD CERT GmbH
DIN EN ISO 9001
tuev-nord.de

Prijslijst 0726 nl-NL
Heftruck aanbouwapparatuur

Silocontainer Type SG	Categorie	Prijs	Vrachtkosten	Prijs inclusief vrachtkosten
Deksel, verzinkt	E	131,–	28,–	159,–

Silocontainer Type SG-D	Categorie	Prijs	Vrachtkosten	Prijs inclusief vrachtkosten
SG-D 375, gelakt	E	1014,–	80,–	1094,–
Deksel, verzinkt	E	131,–	28,–	159,–
SG-D 375, vuurverzinkt	E	1760,–	109,–	1869,–
Deksel, verzinkt	E	131,–	28,–	159,–
SG-D 600, gelakt	E	1209,–	109,–	1318,–
Deksel, verzinkt	E	131,–	28,–	159,–
SG-D 600, vuurverzinkt	E	1951,–	109,–	2060,–
Deksel, verzinkt	E	131,–	28,–	159,–

Silocontainer Type SGK	Categorie	Prijs	Vrachtkosten	Prijs inclusief vrachtkosten
SGK 50, gelakt	A	1115,–	109,–	1224,–
SGK 50, vuurverzinkt	A	1142,–	109,–	1251,–
SGK 75, gelakt	A	1214,–	109,–	1323,–
SGK 75, vuurverzinkt	A	1251,–	109,–	1360,–
SGK 100, gelakt	A	1327,–	109,–	1436,–
SGK 100, vuurverzinkt	A	1367,–	109,–	1476,–

Silocontainer Type SGS	Categorie	Prijs	Vrachtkosten	Prijs inclusief vrachtkosten
SGS 50, gelakt	A	885,–	80,–	965,–
SGS 50, vuurverzinkt	A	902,–	109,–	1011,–
SGS 75, gelakt	A	982,–	109,–	1091,–
SGS 75, vuurverzinkt	A	1015,–	109,–	1124,–
SGS 100, gelakt	A	1078,–	109,–	1187,–
SGS 100, vuurverzinkt	A	1110,–	109,–	1219,–

Spaander-kiepcontainer Type SGU	Categorie	Prijs	Vrachtkosten	Prijs inclusief vrachtkosten
SGU 30, gelakt	A	940,–	109,–	1049,–
Deksel, verzinkt	A	98,–	18,–	116,–
Wielenset, polyamide, Draagkracht 1350 kg/wielenset	A	192,–	15,–	207,–
Kranogen voor opname met kraan	A	106,–	8,–	114,–
Steunpoten, onderrijdhoogte 100 mm	A	70,–	8,–	78,–
SGU 30, vuurverzinkt	A	1117,–	109,–	1226,–
Deksel, verzinkt	A	98,–	18,–	116,–
Wielenset, polyamide, Draagkracht 1350 kg/wielenset	A	192,–	15,–	207,–
Kranogen voor opname met kraan	A	106,–	8,–	114,–
Steunpoten, onderrijdhoogte 100 mm	A	70,–	8,–	78,–
SGU 50, gelakt	A	1163,–	109,–	1272,–
Deksel, verzinkt	A	98,–	18,–	116,–
Wielenset, polyamide, Draagkracht 1350 kg/wielenset	A	192,–	15,–	207,–
Instelbare kieprem	A	464,–	10,–	474,–
Kranogen voor opname met kraan	A	106,–	8,–	114,–
Steunpoten, onderrijdhoogte 100 mm	A	70,–	8,–	78,–
SGU 50, vuurverzinkt	A	1407,–	109,–	1516,–
Deksel, verzinkt	A	98,–	18,–	116,–
Wielenset, polyamide, Draagkracht 1350 kg/wielenset	A	192,–	15,–	207,–
Instelbare kieprem	A	464,–	10,–	474,–

Prijzen in EURO
Levering af fabriek DE-46354 Südlohn / DE-38820 Halberstadt, onverpakt
Transportkosten voor leveringen binnen Nederland (CPT), excl. Waddeneilanden

BAUER GmbH
Eichendorffstr. 62
46354 Südlohn, Germany

Tel. +49 2862 70 90
info@bauer-suedlohn.com
www.bauer-suedlohn.com

Geschäftsführer
Patrick Bauer, Pascal Bauer
Amtsgericht Coesfeld HRB 5259

TÜVNORD
TÜV NORD CERT GmbH
DIN EN ISO 9001
tuev-nord.de

Prijslijst 0726 nl-NL
Heftruck aanbouwapparatuur

Spaander-kiepcontainer Type SGU	Categorie	Prijs	Vrachtkosten	Prijs inclusief vrachtkosten
Kranogen voor opname met kraan	A	106,–	8,–	114,–
Steunpoten, onderrijdhoogte 100 mm	A	70,–	8,–	78,–
SGU 75, gelakt	A	1312,–	109,–	1421,–
Deksel, verzinkt	A	139,–	26,–	165,–
Wielenset, polyamide, Draagkracht 1350 kg/wielenset	A	192,–	15,–	207,–
Instelbare kieprem	A	464,–	10,–	474,–
Kranogen voor opname met kraan	A	106,–	8,–	114,–
Steunpoten, onderrijdhoogte 100 mm	A	70,–	8,–	78,–
SGU 75, vuurverzinkt	A	1623,–	109,–	1732,–
Deksel, verzinkt	A	139,–	26,–	165,–
Wielenset, polyamide, Draagkracht 1350 kg/wielenset	A	192,–	15,–	207,–
Instelbare kieprem	A	464,–	10,–	474,–
Kranogen voor opname met kraan	A	106,–	8,–	114,–
Steunpoten, onderrijdhoogte 100 mm	A	70,–	8,–	78,–
SGU 100, gelakt	A	1571,–	150,–	1721,–
Deksel, verzinkt	A	192,–	27,–	219,–
Wielenset, polyamide, Draagkracht 1350 kg/wielenset	A	192,–	15,–	207,–
Instelbare kieprem	A	464,–	10,–	474,–
Kranogen voor opname met kraan	A	106,–	8,–	114,–
Steunpoten, onderrijdhoogte 100 mm	A	70,–	8,–	78,–
SGU 100, vuurverzinkt	A	2120,–	150,–	2270,–
Deksel, verzinkt	A	192,–	27,–	219,–
Wielenset, polyamide, Draagkracht 1350 kg/wielenset	A	192,–	15,–	207,–
Instelbare kieprem	A	464,–	10,–	474,–
Kranogen voor opname met kraan	A	106,–	8,–	114,–
Steunpoten, onderrijdhoogte 100 mm	A	70,–	8,–	78,–
SGU 150, gelakt	A	1764,–	150,–	1914,–
Deksel, verzinkt	A	192,–	27,–	219,–
Wielenset, polyamide, Draagkracht 1350 kg/wielenset	A	192,–	15,–	207,–
Instelbare kieprem	A	464,–	10,–	474,–
Kranogen voor opname met kraan	A	106,–	8,–	114,–
Steunpoten, onderrijdhoogte 100 mm	A	70,–	8,–	78,–
SGU 150, vuurverzinkt	A	2242,–	150,–	2392,–
Deksel, verzinkt	A	192,–	27,–	219,–
Wielenset, polyamide, Draagkracht 1350 kg/wielenset	A	192,–	15,–	207,–
Instelbare kieprem	A	464,–	10,–	474,–
Kranogen voor opname met kraan	A	106,–	8,–	114,–
Steunpoten, onderrijdhoogte 100 mm	A	70,–	8,–	78,–
SGU 200, gelakt	A	2215,–	191,–	2406,–
Deksel, verzinkt	A	226,–	32,–	258,–
Wielenset, polyamide, Draagkracht 1350 kg/wielenset	A	192,–	15,–	207,–
Instelbare kieprem	A	464,–	10,–	474,–
Kranogen voor opname met kraan	A	106,–	8,–	114,–
Steunpoten, onderrijdhoogte 100 mm	A	70,–	8,–	78,–
SGU 200, vuurverzinkt	A	2779,–	191,–	2970,–
Wielenset, polyamide, Draagkracht 1350 kg/wielenset	A	192,–	15,–	207,–
Deksel, verzinkt	A	226,–	32,–	258,–

Prijzen in EURO
Levering af fabriek DE-46354 Südlohn / DE-38820 Halberstadt, onverpakt
Transportkosten voor leveringen binnen Nederland (CPT), excl. Waddeneilanden

BAUER GmbH
Eichendorffstr. 62
46354 Südlohn, Germany

Tel. +49 2862 70 90
info@bauer-suedlohn.com
www.bauer-suedlohn.com

Geschäftsführer
Patrick Bauer, Pascal Bauer
Amtsgericht Coesfeld HRB 5259

TÜVNORD
TÜV NORD CERT GmbH
DIN EN ISO 9001
tuev-nord.de

Prijslijst 0726 nl-NL
Heftruck aanbouwapparatuur

Spaander-kiepcontainer Type SGU	Categorie	Prijs	Vrachtkosten	Prijs inclusief vrachtkosten
Instelbare kieprem	A	464,–	10,–	474,–
Kranogen voor opname met kraan	A	106,–	8,–	114,–
Steunpoten, onderrijdhoogte 100 mm	A	70,–	8,–	78,–

Spaander-kiepcontainer Type SGU-RZ	Categorie	Prijs	Vrachtkosten	Prijs inclusief vrachtkosten
SGU-RZ 30, gelakt	A	972,–	109,–	1081,–
Deksel, verzinkt	A	95,–	18,–	113,–
SGU-RZ 30, vuurverzinkt	A	1097,–	109,–	1206,–
Deksel, verzinkt	A	95,–	18,–	113,–
SGU-RZ 55, gelakt	A	1202,–	109,–	1311,–
Deksel, verzinkt	A	95,–	18,–	113,–
SGU-RZ 55, vuurverzinkt	A	1314,–	109,–	1423,–
Deksel, verzinkt	A	95,–	18,–	113,–

Strooiapparaat Type SH	Categorie	Prijs	Vrachtkosten	Prijs inclusief vrachtkosten
SH, gelakt	A	3569,–	109,–	3678,–
Afdekzeil	A	122,–	10,–	132,–

Veiligheidskorf Type SIKO	Categorie	Prijs	Vrachtkosten	Prijs inclusief vrachtkosten
SIKO, gelakt	A	726,–	109,–	835,–
Wielenset, polyamide, Draagkracht 1050 kg/wielenset	A	136,–	15,–	151,–

Veiligheidskorf Type SIKO/L	Categorie	Prijs	Vrachtkosten	Prijs inclusief vrachtkosten
SIKO/L, gelakt	A	878,–	109,–	987,–
Wielenset, polyamide, Draagkracht 1050 kg/wielenset	A	136,–	15,–	151,–

Veiligheidskorf Type SIKO-G	Categorie	Prijs	Vrachtkosten	Prijs inclusief vrachtkosten
SIKO-G, gelakt	A	657,–	80,–	737,–

Sicherheitskorb Type SIKO-M	Categorie	Prijs	Vrachtkosten	Prijs inclusief vrachtkosten
SIKO-M, gelakt	A	529,–	80,–	609,–

Zware lasten kiepcontainer Type SK	Categorie	Prijs	Vrachtkosten	Prijs inclusief vrachtkosten
SK 300, gelakt	A	1281,–	150,–	1431,–
Deksel, verzinkt	A	174,–	18,–	192,–
Wielenset voor zware lasten, polyamide, Draagkracht 2550 kg/wielenset	A	379,–	15,–	394,–
Containerbak olie- en waterdicht gelast	A	78,–	0,–	78,–
SK 300, vuurverzinkt	A	1555,–	150,–	1705,–
Deksel, verzinkt	A	174,–	18,–	192,–
Wielenset voor zware lasten, polyamide, Draagkracht 2550 kg/wielenset	A	379,–	15,–	394,–
Containerbak olie- en waterdicht gelast	A	78,–	0,–	78,–
SK 600, gelakt	A	1386,–	150,–	1536,–
Deksel, verzinkt	A	196,–	22,–	218,–
Wielenset voor zware lasten, polyamide, Draagkracht 2550 kg/wielenset	A	379,–	15,–	394,–
Containerbak olie- en waterdicht gelast	A	78,–	0,–	78,–
SK 600, vuurverzinkt	A	1724,–	191,–	1915,–
Deksel, verzinkt	A	196,–	22,–	218,–
Wielenset voor zware lasten, polyamide, Draagkracht 2550 kg/wielenset	A	379,–	15,–	394,–
Containerbak olie- en waterdicht gelast	A	78,–	0,–	78,–
SK 900, gelakt	A	1510,–	191,–	1701,–
Deksel, verzinkt	A	223,–	27,–	250,–

Prijzen in EURO
Levering af fabriek DE-46354 Südlohn / DE-38820 Halberstadt, onverpakt
Transportkosten voor leveringen binnen Nederland (CPT), excl. Waddeneilanden

BAUER GmbH
Eichendorffstr. 62
46354 Südlohn, Germany

Tel. +49 2862 70 90
info@bauer-suedlohn.com
www.bauer-suedlohn.com

Geschäftsführer
Patrick Bauer, Pascal Bauer
Amtsgericht Coesfeld HRB 5259

TÜVNORD
TÜV NORD CERT GmbH
DIN EN ISO 9001
tuev-nord.de

Prijslijst 0726 nl-NL
Heftruck aanbouwapparatuur

Zware lasten kiepcontainer Type SK	Categorie	Prijs	Vrachtkosten	Prijs inclusief vrachtkosten
Wielenset voor zware lasten, polyamide, Draagkracht 2550 kg/wielenset	A	379,–	15,–	394,–
Containerbak olie- en waterdicht gelast	A	78,–	0,–	78,–
SK 900, vuurverzinkt	A	1941,–	191,–	2132,–
Deksel, verzinkt	A	223,–	27,–	250,–
Wielenset voor zware lasten, polyamide, Draagkracht 2550 kg/wielenset	A	379,–	15,–	394,–
Containerbak olie- en waterdicht gelast	A	78,–	0,–	78,–
SK 1200, gelakt	A	1770,–	191,–	1961,–
Deksel, verzinkt	A	223,–	26,–	249,–
Wielenset voor zware lasten, polyamide, Draagkracht 2550 kg/wielenset	A	379,–	15,–	394,–
Containerbak olie- en waterdicht gelast	A	121,–	0,–	121,–
SK 1200, vuurverzinkt	A	2277,–	250,–	2527,–
Deksel, verzinkt	A	223,–	26,–	249,–
Wielenset voor zware lasten, polyamide, Draagkracht 2550 kg/wielenset	A	379,–	15,–	394,–
Containerbak olie- en waterdicht gelast	A	121,–	0,–	121,–
SK 1700, gelakt	A	1862,–	250,–	2112,–
Deksel, verzinkt	A	276,–	33,–	309,–
Wielenset voor zware lasten, polyamide, Draagkracht 2550 kg/wielenset	A	379,–	15,–	394,–
Containerbak olie- en waterdicht gelast	A	121,–	0,–	121,–
SK 1700, vuurverzinkt	A	2492,–	250,–	2742,–
Deksel, verzinkt	A	276,–	33,–	309,–
Wielenset voor zware lasten, polyamide, Draagkracht 2550 kg/wielenset	A	379,–	15,–	394,–
Containerbak olie- en waterdicht gelast	A	121,–	0,–	121,–
SK 2100, gelakt	A	2032,–	250,–	2282,–
Deksel, verzinkt	A	360,–	36,–	396,–
Wielenset voor zware lasten, polyamide, Draagkracht 2550 kg/wielenset	A	379,–	15,–	394,–
Containerbak olie- en waterdicht gelast	A	121,–	0,–	121,–
SK 2100, vuurverzinkt	A	2739,–	250,–	2989,–
Deksel, verzinkt	A	360,–	36,–	396,–
Wielenset voor zware lasten, polyamide, Draagkracht 2550 kg/wielenset	A	379,–	15,–	394,–
Containerbak olie- en waterdicht gelast	A	121,–	0,–	121,–

Heftruck-bezem Type SKB	Categorie	Prijs	Vrachtkosten	Prijs inclusief vrachtkosten
SKB 100, gelakt	A	958,–	68,–	1026,–
SKB 150, gelakt	A	1197,–	80,–	1277,–
SKB 200, gelakt	A	1475,–	80,–	1555,–

Heftruck-bezem Type SKB-O	Categorie	Prijs	Vrachtkosten	Prijs inclusief vrachtkosten
SKB-O 100, gelakt	A	658,–	68,–	726,–
SKB-O 150, gelakt	A	898,–	68,–	966,–
SKB-O 200, gelakt	A	1176,–	80,–	1256,–

Spaander-kiepbak Type SKK	Categorie	Prijs	Vrachtkosten	Prijs inclusief vrachtkosten
SKK 250, gelakt	E	534,–	80,–	614,–
Deksel, verzinkt	E	136,–	15,–	151,–
Wielenset, polyamide, Draagkracht 1050 kg/wielenset	A	136,–	15,–	151,–
Wielenset, massief rubber, Draagkracht 615 kg/wielenset	E	103,–	15,–	118,–
SKK 250, vuurverzinkt	E	583,–	80,–	663,–
Deksel, verzinkt	E	136,–	15,–	151,–
Wielenset, polyamide, Draagkracht 1050 kg/wielenset	A	136,–	15,–	151,–

Prijzen in EURO
Levering af fabriek DE-46354 Südlohn / DE-38820 Halberstadt, onverpakt
Transportkosten voor leveringen binnen Nederland (CPT), excl. Waddeneilanden

BAUER GmbH
Eichendorffstr. 62
46354 Südlohn, Germany

Tel. +49 2862 70 90
info@bauer-suedlohn.com
www.bauer-suedlohn.com

Geschäftsführer
Patrick Bauer, Pascal Bauer
Amtsgericht Coesfeld HRB 5259

TÜVNORD
TÜV NORD CERT GmbH
DIN EN ISO 9001
tuev-nord.de

Prijslijst 0726 nl-NL
Heftruck aanbouwapparatuur

Spaander-kiepbak Type SKK	Categorie	Prijs	Vrachtkosten	Prijs inclusief vrachtkosten
Wielenset, massief rubber, Draagkracht 615 kg/wielenset	E	103,–	15,–	118,–
SKK 400, gelakt	E	600,–	80,–	680,–
Deksel, verzinkt	E	156,–	16,–	172,–
Wielenset, polyamide, Draagkracht 1050 kg/wielenset	A	136,–	15,–	151,–
Wielenset, massief rubber, Draagkracht 615 kg/wielenset	E	103,–	15,–	118,–
SKK 400, vuurverzinkt	E	649,–	80,–	729,–
Deksel, verzinkt	E	156,–	16,–	172,–
Wielenset, polyamide, Draagkracht 1050 kg/wielenset	A	136,–	15,–	151,–
Wielenset, massief rubber, Draagkracht 615 kg/wielenset	E	103,–	15,–	118,–
SKK 600, gelakt	E	815,–	109,–	924,–
Deksel, verzinkt	E	173,–	20,–	193,–
Wielenset, polyamide, Draagkracht 1050 kg/wielenset	A	136,–	15,–	151,–
Wielenset, massief rubber, Draagkracht 615 kg/wielenset	E	103,–	15,–	118,–
SKK 600, vuurverzinkt	E	914,–	109,–	1023,–
Deksel, verzinkt	E	173,–	20,–	193,–
Wielenset, polyamide, Draagkracht 1050 kg/wielenset	A	136,–	15,–	151,–
Wielenset, massief rubber, Draagkracht 615 kg/wielenset	E	103,–	15,–	118,–
SKK 800, gelakt	E	872,–	109,–	981,–
Deksel, verzinkt	E	181,–	21,–	202,–
Wielenset, polyamide, Draagkracht 1050 kg/wielenset	A	136,–	15,–	151,–
Wielenset, massief rubber, Draagkracht 615 kg/wielenset	E	103,–	15,–	118,–
SKK 800, vuurverzinkt	E	980,–	109,–	1089,–
Deksel, verzinkt	E	181,–	21,–	202,–
Wielenset, polyamide, Draagkracht 1050 kg/wielenset	A	136,–	15,–	151,–
Wielenset, massief rubber, Draagkracht 615 kg/wielenset	E	103,–	15,–	118,–
SKK 1000, gelakt	E	930,–	109,–	1039,–
Deksel, verzinkt	E	193,–	22,–	215,–
Wielenset, polyamide, Draagkracht 1050 kg/wielenset	A	136,–	15,–	151,–
Wielenset, massief rubber, Draagkracht 615 kg/wielenset	E	103,–	15,–	118,–
SKK 1000, vuurverzinkt	E	1063,–	109,–	1172,–
Deksel, verzinkt	E	193,–	22,–	215,–
Wielenset, polyamide, Draagkracht 1050 kg/wielenset	A	136,–	15,–	151,–
Wielenset, massief rubber, Draagkracht 615 kg/wielenset	E	103,–	15,–	118,–

Spaander-kiepcontainer Type SKM	Categorie	Prijs	Vrachtkosten	Prijs inclusief vrachtkosten
SKM 30, gelakt	A	950,–	109,–	1059,–
Deksel, verzinkt	A	104,–	18,–	122,–
SKM 30, vuurverzinkt	A	1148,–	109,–	1257,–
Deksel, verzinkt	A	104,–	18,–	122,–
SKM 50, gelakt	A	1220,–	109,–	1329,–
Deksel, verzinkt	A	158,–	28,–	186,–
SKM 50, vuurverzinkt	A	1478,–	109,–	1587,–
Deksel, verzinkt	A	158,–	28,–	186,–
SKM 75, gelakt	A	1469,–	109,–	1578,–
Deksel, verzinkt	A	175,–	33,–	208,–
SKM 75, vuurverzinkt	A	1790,–	150,–	1940,–
Deksel, verzinkt	A	175,–	33,–	208,–

Prijzen in EURO
Levering af fabriek DE-46354 Südlohn / DE-38820 Halberstadt, onverpakt
Transportkosten voor leveringen binnen Nederland (CPT), excl. Waddeneilanden

BAUER GmbH
Eichendorffstr. 62
46354 Südlohn, Germany

Tel. +49 2862 70 90
info@bauer-suedlohn.com
www.bauer-suedlohn.com

Geschäftsführer
Patrick Bauer, Pascal Bauer
Amtsgericht Coesfeld HRB 5259

TÜVNORD
TÜV NORD CERT GmbH
DIN EN ISO 9001
tuev-nord.de

Prijslijst 0726 nl-NL
Heftruck aanbouwapparatuur

Spaander-kiepbak Type SKN	Categorie	Prijs	Vrachtkosten	Prijs inclusief vrachtkosten
SKN 250, gelakt	E	534,–	80,–	614,–
Deksel, verzinkt	E	136,–	15,–	151,–
Wielenset, polyamide, Draagkracht 1050 kg/wielenset	A	136,–	15,–	151,–
Wielenset, massief rubber, Draagkracht 615 kg/wielenset	E	103,–	15,–	118,–
SKN 250, vuurverzinkt	E	583,–	80,–	663,–
Deksel, verzinkt	E	136,–	15,–	151,–
Wielenset, polyamide, Draagkracht 1050 kg/wielenset	A	136,–	15,–	151,–
Wielenset, massief rubber, Draagkracht 615 kg/wielenset	E	103,–	15,–	118,–
SKN 400, gelakt	E	600,–	80,–	680,–
Deksel, verzinkt	E	156,–	16,–	172,–
Wielenset, polyamide, Draagkracht 1050 kg/wielenset	A	136,–	15,–	151,–
Wielenset, massief rubber, Draagkracht 615 kg/wielenset	E	103,–	15,–	118,–
SKN 400, vuurverzinkt	E	649,–	80,–	729,–
Deksel, verzinkt	E	156,–	16,–	172,–
Wielenset, polyamide, Draagkracht 1050 kg/wielenset	A	136,–	15,–	151,–
Wielenset, massief rubber, Draagkracht 615 kg/wielenset	E	103,–	15,–	118,–

Spaander-kiepbak Type SKS	Categorie	Prijs	Vrachtkosten	Prijs inclusief vrachtkosten
SKS 400, gelakt	E	946,–	109,–	1055,–
SKS 550, gelakt	E	1013,–	109,–	1122,–
SKS 700, gelakt	E	1072,–	109,–	1181,–

Spaander-containerwegen Type SKW-ET	Categorie	Prijs	Vrachtkosten	Prijs inclusief vrachtkosten
SKW-ET 250, gelakt	E	638,–	80,–	718,–
Deksel, verzinkt	E	136,–	15,–	151,–
SKW-ET 250, vuurverzinkt	E	975,–	80,–	1055,–
Deksel, verzinkt	E	136,–	15,–	151,–
SKW-ET 400, gelakt	E	697,–	80,–	777,–
Deksel, verzinkt	E	156,–	16,–	172,–
SKW-ET 400, vuurverzinkt	E	1071,–	80,–	1151,–
Deksel, verzinkt	E	156,–	16,–	172,–
SKW-ET 600, gelakt	E	851,–	109,–	960,–
Deksel, verzinkt	E	173,–	20,–	193,–
SKW-ET 600, vuurverzinkt	E	1233,–	109,–	1342,–
Deksel, verzinkt	E	173,–	20,–	193,–
SKW-ET 1000, gelakt	E	1032,–	109,–	1141,–
Deksel, verzinkt	E	193,–	22,–	215,–
SKW-ET 1000, vuurverzinkt	E	1643,–	109,–	1752,–
Deksel, verzinkt	E	193,–	22,–	215,–

Mini-spaander-kiepcontainer Type SMGU	Categorie	Prijs	Vrachtkosten	Prijs inclusief vrachtkosten
SMGU 230, gelakt	A	689,–	80,–	769,–
Deksel, verzinkt	A	131,–	18,–	149,–
Wielenset, polyamide, Draagkracht 1050 kg/wielenset	A	156,–	15,–	171,–
SMGU 230, vuurverzinkt	A	775,–	109,–	884,–
Deksel, verzinkt	A	131,–	18,–	149,–
Wielenset, polyamide, Draagkracht 1050 kg/wielenset	A	156,–	15,–	171,–
SMGU 270, gelakt	A	744,–	109,–	853,–
Deksel, verzinkt	A	131,–	18,–	149,–

Prijzen in EURO
Levering af fabriek DE-46354 Südlohn / DE-38820 Halberstadt, onverpakt
Transportkosten voor leveringen binnen Nederland (CPT), excl. Waddeneilanden

BAUER GmbH
Eichendorffstr. 62
46354 Südlohn, Germany

Tel. +49 2862 70 90
info@bauer-suedlohn.com
www.bauer-suedlohn.com

Geschäftsführer
Patrick Bauer, Pascal Bauer
Amtsgericht Coesfeld HRB 5259

TÜVNORD
TÜV NORD CERT GmbH
DIN EN ISO 9001
tuev-nord.de

Prijslijst 0726 nl-NL
Heftruck aanbouwapparatuur

Mini-spaander-kiepcontainer Type SMGU	Categorie	Prijs	Vrachtkosten	Prijs inclusief vrachtkosten
Wielenset, polyamide, Draagkracht 1050 kg/wielenset	A	156,–	15,–	171,–
SMGU 270, vuurverzinkt	A	850,–	109,–	959,–
Deksel, verzinkt	A	131,–	18,–	149,–
Wielenset, polyamide, Draagkracht 1050 kg/wielenset	A	156,–	15,–	171,–
SMGU 460, gelakt	A	935,–	109,–	1044,–
Deksel, verzinkt	A	169,–	22,–	191,–
Wielenset, polyamide, Draagkracht 1050 kg/wielenset	A	156,–	15,–	171,–
SMGU 460, vuurverzinkt	A	1088,–	109,–	1197,–
Deksel, verzinkt	A	169,–	22,–	191,–
Wielenset, polyamide, Draagkracht 1050 kg/wielenset	A	156,–	15,–	171,–
SMGU 610, gelakt	A	1041,–	109,–	1150,–
Deksel, verzinkt	A	181,–	26,–	207,–
Wielenset, polyamide, Draagkracht 1050 kg/wielenset	A	156,–	15,–	171,–
SMGU 610, vuurverzinkt	A	1209,–	109,–	1318,–
Deksel, verzinkt	A	181,–	26,–	207,–
Wielenset, polyamide, Draagkracht 1050 kg/wielenset	A	156,–	15,–	171,–

Silocontainer Type SR	Categorie	Prijs	Vrachtkosten	Prijs inclusief vrachtkosten
SR 375, gelakt	E	844,–	80,–	924,–
Deksel, verzinkt	E	131,–	28,–	159,–
SR 375, vuurverzinkt	E	1584,–	80,–	1664,–
Deksel, verzinkt	E	131,–	28,–	159,–
SR 600, gelakt	E	1048,–	109,–	1157,–
Deksel, verzinkt	E	131,–	28,–	159,–
SR 600, vuurverzinkt	E	1801,–	109,–	1910,–
Deksel, verzinkt	E	131,–	28,–	159,–

Silocontainer Type SR-D	Categorie	Prijs	Vrachtkosten	Prijs inclusief vrachtkosten
SR-D 375, gelakt	E	844,–	80,–	924,–
Deksel, verzinkt	E	131,–	28,–	159,–
SR-D 375, vuurverzinkt	E	1584,–	80,–	1664,–
Deksel, verzinkt	E	131,–	28,–	159,–
SR-D 600, gelakt	E	1048,–	109,–	1157,–
Deksel, verzinkt	E	131,–	28,–	159,–
SR-D 600, vuurverzinkt	E	1801,–	109,–	1910,–
Deksel, verzinkt	E	131,–	28,–	159,–

Silocontainer Type SRE	Categorie	Prijs	Vrachtkosten	Prijs inclusief vrachtkosten
SRE 375, gelakt	E	962,–	109,–	1071,–
Deksel, verzinkt	E	131,–	28,–	159,–
SRE 375, vuurverzinkt	E	1723,–	109,–	1832,–
Deksel, verzinkt	E	131,–	28,–	159,–
SRE 600, gelakt	E	1171,–	109,–	1280,–
Deksel, verzinkt	E	131,–	28,–	159,–
SRE 600, vuurverzinkt	E	1857,–	109,–	1966,–
Deksel, verzinkt	E	131,–	28,–	159,–

Silocontainer Type SRE-D	Categorie	Prijs	Vrachtkosten	Prijs inclusief vrachtkosten
SRE-D 375, gelakt	E	962,–	80,–	1042,–

Prijzen in EURO
Levering af fabriek DE-46354 Südlohn / DE-38820 Halberstadt, onverpakt
Transportkosten voor leveringen binnen Nederland (CPT), excl. Waddeneilanden

BAUER GmbH
Eichendorffstr. 62
46354 Südlohn, Germany

Tel. +49 2862 70 90
info@bauer-suedlohn.com
www.bauer-suedlohn.com

Geschäftsführer
Patrick Bauer, Pascal Bauer
Amtsgericht Coesfeld HRB 5259

TÜVNORD
TÜV NORD CERT GmbH
DIN EN ISO 9001
tuev-nord.de

Prijslijst 0726 nl-NL
Heftruck aanbouwapparatuur

Silocontainer Type SRE-D	Categorie	Prijs	Vrachtkosten	Prijs inclusief vrachtkosten
Deksel, verzinkt	E	131,–	28,–	159,–
SRE-D 375, vuurverzinkt	E	1723,–	109,–	1832,–
Deksel, verzinkt	E	131,–	28,–	159,–
SRE-D 600, gelakt	E	1171,–	109,–	1280,–
Deksel, verzinkt	E	131,–	28,–	159,–
SRE-D 600, vuurverzinkt	E	1857,–	109,–	1966,–
Deksel, verzinkt	E	131,–	28,–	159,–

Heftruck-Tender-System Type STS	Categorie	Prijs	Vrachtkosten	Prijs inclusief vrachtkosten
STS 2,5, gelakt	C	3857,–	op aanvraag	op aanvraag
STS 5,0, gelakt	C	4546,–	op aanvraag	op aanvraag

Strooiwagen Type STW	Categorie	Prijs	Vrachtkosten	Prijs inclusief vrachtkosten
STW 100, gelakt	A	1216,–	68,–	1284,–
Afdekzeil	A	116,–	10,–	126,–
STW 260, gelakt	A	2147,–	80,–	2227,–
Afdekzeil	A	122,–	10,–	132,–

Traverse voor Big-Bags Type TBB	Categorie	Prijs	Vrachtkosten	Prijs inclusief vrachtkosten
TBB, gelakt	A	901,–	68,–	969,–

Traverse voor Big-Bags Type TBB-E	Categorie	Prijs	Vrachtkosten	Prijs inclusief vrachtkosten
TBB-E, gelakt	A	852,–	68,–	920,–

Traverse voor Big-Bags Type TBB-W	Categorie	Prijs	Vrachtkosten	Prijs inclusief vrachtkosten
TBB-W, gelakt	A	1093,–	68,–	1161,–

Mini-traverse Type TM	Categorie	Prijs	Vrachtkosten	Prijs inclusief vrachtkosten
TM 200-500, vuurverzinkt	F	399,–	28,–	427,–
TM 400-800, vuurverzinkt	F	429,–	28,–	457,–
TM 800-1200, vuurverzinkt	F	566,–	28,–	594,–

Kiepcontainer Type TRIO	Categorie	Prijs	Vrachtkosten	Prijs inclusief vrachtkosten
TRIO, gelakt	A	2333,–	191,–	2524,–
Deksel, verzinkt	A	215,–	26,–	241,–
Wielenset, polyamide, Draagkracht 1350 kg/wielenset	A	192,–	15,–	207,–
Set Stickers, zelfklevend, bestaande uit 5 stickers met de symbolen: glas, papier, kunststof, metaal, restafval	A	29,–	op aanvraag	op aanvraag

Universele-container Type UC	Categorie	Prijs	Vrachtkosten	Prijs inclusief vrachtkosten
UC 500, gelakt	A	675,–	80,–	755,–
Deksel, verzinkt	A	168,–	16,–	184,–
Wielenset, polyamide, Draagkracht 1350 kg/wielenset	A	192,–	15,–	207,–
Opname voor kieptraverse	A	106,–	0,–	106,–
UC 500, vuurverzinkt	A	771,–	109,–	880,–
Deksel, verzinkt	A	168,–	16,–	184,–
Wielenset, polyamide, Draagkracht 1350 kg/wielenset	A	192,–	15,–	207,–
Opname voor kieptraverse	A	106,–	0,–	106,–
UC 750, gelakt	A	734,–	109,–	843,–
Deksel, verzinkt	A	168,–	16,–	184,–
Wielenset, polyamide, Draagkracht 1350 kg/wielenset	A	192,–	15,–	207,–
Opname voor kieptraverse	A	106,–	0,–	106,–

Prijzen in EURO
Levering af fabriek DE-46354 Südlohn / DE-38820 Halberstadt, onverpakt
Transportkosten voor leveringen binnen Nederland (CPT), excl. Waddeneilanden

BAUER GmbH
Eichendorffstr. 62
46354 Südlohn, Germany

Tel. +49 2862 70 90
info@bauer-suedlohn.com
www.bauer-suedlohn.com

Geschäftsführer
Patrick Bauer, Pascal Bauer
Amtsgericht Coesfeld HRB 5259

TÜVNORD
TÜV NORD CERT GmbH
DIN EN ISO 9001
tuev-nord.de

Prijslijst 0726 nl-NL
Heftruck aanbouwapparatuur

Universele-container Type UC	Categorie	Prijs	Vrachtkosten	Prijs inclusief vrachtkosten
UC 750, vuurverzinkt	A	853,–	109,–	962,–
Deksel, verzinkt	A	168,–	16,–	184,–
Wielenset, polyamide, Draagkracht 1350 kg/wielenset	A	192,–	15,–	207,–
Opname voor kieptraverse	A	106,–	0,–	106,–
UC 1000, gelakt	A	771,–	109,–	880,–
Deksel, verzinkt	A	168,–	16,–	184,–
Wielenset, polyamide, Draagkracht 1350 kg/wielenset	A	192,–	15,–	207,–
Opname voor kieptraverse	A	106,–	0,–	106,–
UC 1000, vuurverzinkt	A	894,–	109,–	1003,–
Deksel, verzinkt	A	168,–	16,–	184,–
Wielenset, polyamide, Draagkracht 1350 kg/wielenset	A	192,–	15,–	207,–
Opname voor kieptraverse	A	106,–	0,–	106,–

Kieptraverse Type UCT	Categorie	Prijs	Vrachtkosten	Prijs inclusief vrachtkosten
UCT, gelakt	A	2737,–	150,–	2887,–

Kiepcontainer Type VD	Categorie	Prijs	Vrachtkosten	Prijs inclusief vrachtkosten
VD 500, gelakt	A	794,–	109,–	903,–
Deksel, verzinkt	A	144,–	18,–	162,–
Wielenset, polyamide, Draagkracht 1350 kg/wielenset	A	192,–	15,–	207,–
Containerbak olie- en waterdicht gelast	A	78,–	0,–	78,–
VD 500, vuurverzinkt	A	1033,–	109,–	1142,–
Deksel, verzinkt	A	144,–	18,–	162,–
Wielenset, polyamide, Draagkracht 1350 kg/wielenset	A	192,–	15,–	207,–
Containerbak olie- en waterdicht gelast	A	78,–	0,–	78,–
VD 650, gelakt	A	868,–	109,–	977,–
Deksel, verzinkt	A	144,–	18,–	162,–
Wielenset, polyamide, Draagkracht 1350 kg/wielenset	A	192,–	15,–	207,–
Containerbak olie- en waterdicht gelast	A	78,–	0,–	78,–
VD 650, vuurverzinkt	A	1130,–	109,–	1239,–
Deksel, verzinkt	A	144,–	18,–	162,–
Wielenset, polyamide, Draagkracht 1350 kg/wielenset	A	192,–	15,–	207,–
Containerbak olie- en waterdicht gelast	A	78,–	0,–	78,–
VD 800, gelakt	A	991,–	109,–	1100,–
Deksel, verzinkt	A	174,–	22,–	196,–
Wielenset, polyamide, Draagkracht 1350 kg/wielenset	A	192,–	15,–	207,–
Containerbak olie- en waterdicht gelast	A	78,–	0,–	78,–
VD 800, vuurverzinkt	A	1346,–	109,–	1455,–
Deksel, verzinkt	A	174,–	22,–	196,–
Wielenset, polyamide, Draagkracht 1350 kg/wielenset	A	192,–	15,–	207,–
Containerbak olie- en waterdicht gelast	A	78,–	0,–	78,–
VD 1000, gelakt	A	1041,–	109,–	1150,–
Deksel, verzinkt	A	174,–	22,–	196,–
Wielenset, polyamide, Draagkracht 1350 kg/wielenset	A	192,–	15,–	207,–
Containerbak olie- en waterdicht gelast	A	121,–	0,–	121,–
VD 1000, vuurverzinkt	A	1469,–	109,–	1578,–
Deksel, verzinkt	A	174,–	22,–	196,–
Wielenset, polyamide, Draagkracht 1350 kg/wielenset	A	192,–	15,–	207,–

Prijzen in EURO
Levering af fabriek DE-46354 Südlohn / DE-38820 Halberstadt, onverpakt
Transportkosten voor leveringen binnen Nederland (CPT), excl. Waddeneilanden

BAUER GmbH
Eichendorffstr. 62
46354 Südlohn, Germany

Tel. +49 2862 70 90
info@bauer-suedlohn.com
www.bauer-suedlohn.com

Geschäftsführer
Patrick Bauer, Pascal Bauer
Amtsgericht Coesfeld HRB 5259

TÜVNORD
TÜV NORD CERT GmbH
DIN EN ISO 9001
tuev-nord.de

Prijslijst 0726 nl-NL
Heftruck aanbouwapparatuur

Kiepcontainer Type VD	Categorie	Prijs	Vrachtkosten	Prijs inclusief vrachtkosten
Containerbak olie- en waterdicht gelast	A	121,–	0,–	121,–

Kiepcontainer Type VG	Categorie	Prijs	Vrachtkosten	Prijs inclusief vrachtkosten
VG 550, gelakt	A	812,–	109,–	921,–
Deksel, verzinkt	A	144,–	18,–	162,–
Wielenset, polyamide, Draagkracht 1350 kg/wielenset	A	192,–	15,–	207,–
Containerbak olie- en waterdicht gelast	A	78,–	0,–	78,–
VG 550, vuurverzinkt	A	1058,–	109,–	1167,–
Deksel, verzinkt	A	144,–	18,–	162,–
Wielenset, polyamide, Draagkracht 1350 kg/wielenset	A	192,–	15,–	207,–
Containerbak olie- en waterdicht gelast	A	78,–	0,–	78,–
VG 700, gelakt	A	962,–	109,–	1071,–
Deksel, verzinkt	A	144,–	18,–	162,–
Wielenset, polyamide, Draagkracht 1350 kg/wielenset	A	192,–	15,–	207,–
Containerbak olie- en waterdicht gelast	A	78,–	0,–	78,–
VG 700, vuurverzinkt	A	1252,–	109,–	1361,–
Deksel, verzinkt	A	144,–	18,–	162,–
Wielenset, polyamide, Draagkracht 1350 kg/wielenset	A	192,–	15,–	207,–
Containerbak olie- en waterdicht gelast	A	78,–	0,–	78,–
VG 900, gelakt	A	1060,–	109,–	1169,–
Deksel, verzinkt	A	174,–	22,–	196,–
Wielenset, polyamide, Draagkracht 1350 kg/wielenset	A	192,–	15,–	207,–
Containerbak olie- en waterdicht gelast	A	78,–	0,–	78,–
VG 900, vuurverzinkt	A	1502,–	109,–	1611,–
Deksel, verzinkt	A	174,–	22,–	196,–
Wielenset, polyamide, Draagkracht 1350 kg/wielenset	A	192,–	15,–	207,–
Containerbak olie- en waterdicht gelast	A	78,–	0,–	78,–
VG 1100, gelakt	A	1150,–	109,–	1259,–
Deksel, verzinkt	A	174,–	22,–	196,–
Wielenset, polyamide, Draagkracht 1350 kg/wielenset	A	192,–	15,–	207,–
Containerbak olie- en waterdicht gelast	A	121,–	0,–	121,–
VG 1100, vuurverzinkt	A	1561,–	109,–	1670,–
Deksel, verzinkt	A	174,–	22,–	196,–
Wielenset, polyamide, Draagkracht 1350 kg/wielenset	A	192,–	15,–	207,–
Containerbak olie- en waterdicht gelast	A	121,–	0,–	121,–

Prijzen in EURO
Levering af fabriek DE-46354 Südlohn / DE-38820 Halberstadt, onverpakt
Transportkosten voor leveringen binnen Nederland (CPT), excl. Waddeneilanden

BAUER GmbH
Eichendorffstr. 62
46354 Südlohn, Germany

Tel. +49 2862 70 90
info@bauer-suedlohn.com
www.bauer-suedlohn.com

Geschäftsführer
Patrick Bauer, Pascal Bauer
Amtsgericht Coesfeld HRB 5259

TÜVNORD
TÜV NORD CERT GmbH
DIN EN ISO 9001
tuev-nord.de

Prijslijst 0726 nl-NL
Bedrijfsuitrusting

Accu-oplaadstation Type BL	Categorie	Prijs	Vrachtkosten	Prijs inclusief vrachtkosten
BL 1, gelakt	A	1422,–	68,–	1490,–
Brandblusser	A	204,–	14,–	218,–
Opbergvak voor waterkan, gelakt	A	64,–	13,–	77,–
BL 2, gelakt	A	1798,–	68,–	1866,–
Brandblusser	A	204,–	14,–	218,–
Opbergvak voor waterkan, gelakt	A	64,–	13,–	77,–
BL 3, gelakt	A	1798,–	68,–	1866,–
Brandblusser	A	204,–	14,–	218,–
Opbergvak voor waterkan, gelakt	A	64,–	13,–	77,–

Vatenhijswagen Type FHR	Categorie	Prijs	Vrachtkosten	Prijs inclusief vrachtkosten
FHR 600 F, gelakt	B	3286,–	150,–	3436,–
FHR 600 F, vuurverzinkt	B	3641,–	150,–	3791,–
FHR 600 G, gelakt	B	2617,–	109,–	2726,–
FHR 600 G, vuurverzinkt	B	2888,–	109,–	2997,–
FHR 600 K, gelakt	B	2617,–	109,–	2726,–
FHR 600 K, vuurverzinkt	B	2888,–	109,–	2997,–

Vatenkar Type FP-L	Categorie	Prijs	Vrachtkosten	Prijs inclusief vrachtkosten
FP-L, verzinkt	C	624,–	68,–	692,–

Vatenkar Type FP-V	Categorie	Prijs	Vrachtkosten	Prijs inclusief vrachtkosten
FP-V, verzinkt	C	605,–	68,–	673,–

Vaten-rolwagen Type FRW	Categorie	Prijs	Vrachtkosten	Prijs inclusief vrachtkosten
FRW-I, vuurverzinkt	A	116,–	28,–	144,–
FRW-II, vuurverzinkt	A	154,–	28,–	182,–
FRW-III, vuurverzinkt	A	207,–	68,–	275,–

Rooster-transportwagen Type GRW	Categorie	Prijs	Vrachtkosten	Prijs inclusief vrachtkosten
GRW-I, vuurverzinkt	F	126,–	28,–	154,–
Duwstang, vuurverzinkt	F	55,–	10,–	65,–
GRW-II, vuurverzinkt	F	143,–	28,–	171,–
Duwstang, vuurverzinkt	F	55,–	10,–	65,–
GRW-III, vuurverzinkt	F	179,–	68,–	247,–
Duwstang, vuurverzinkt	F	55,–	10,–	65,–

Gasflessen-wandhouder Type GWH	Categorie	Prijs	Vrachtkosten	Prijs inclusief vrachtkosten
GWH 140-I, vuurverzinkt	F	26,–	28,–	54,–
GWH 140-II, vuurverzinkt	F	40,–	28,–	68,–
GWH 140-III, vuurverzinkt	F	59,–	28,–	87,–
GWH 230-I, vuurverzinkt	F	28,–	28,–	56,–
GWH 230-II, vuurverzinkt	F	43,–	28,–	71,–
GWH 230-III, vuurverzinkt	F	65,–	28,–	93,–
GWH 320-I, vuurverzinkt	F	29,–	28,–	57,–
GWH 320-II, vuurverzinkt	F	48,–	28,–	76,–

Prijzen in EURO
Levering af fabriek DE-46354 Südlohn / DE-38820 Halberstadt, onverpakt
Transportkosten voor leveringen binnen Nederland (CPT), excl. Waddeneilanden

BAUER GmbH
Eichendorffstr. 62
46354 Südlohn, Germany

Tel. +49 2862 70 90
info@bauer-suedlohn.com
www.bauer-suedlohn.com

Geschäftsführer
Patrick Bauer, Pascal Bauer
Amtsgericht Coesfeld HRB 5259

TÜVNORD
TÜV NORD CERT GmbH
DIN EN ISO 9001
tuev-nord.de

Prijslijst 0726 nl-NL
Bedrijfsuitrusting

Gasflessen-wandhouder Type GWH	Categorie	Prijs	Vrachtkosten	Prijs inclusief vrachtkosten
GWH 320-III, vuurverzinkt	F	72,–	28,–	100,–

Vorktandheffer, Type GZH-A	Categorie	Prijs	Vrachtkosten	Prijs inclusief vrachtkosten
GZH-A, gelakt	F	114,–	28,–	142,–

Vorktandheffer Type GZH-B	Categorie	Prijs	Vrachtkosten	Prijs inclusief vrachtkosten
GZH-B, gelakt	F	114,–	28,–	142,–

Vorktandpallet Type GZP	Categorie	Prijs	Vrachtkosten	Prijs inclusief vrachtkosten
GZP 4, vuurverzinkt	A	161,–	68,–	229,–
GZP 8, vuurverzinkt	A	201,–	68,–	269,–

IBC vloeistof restlediger Type IR	Categorie	Prijs	Vrachtkosten	Prijs inclusief vrachtkosten
IR-1, vuurverzinkt	A	596,–	68,–	664,–
IR-2, vuurverzinkt	A	711,–	80,–	791,–
IR-3, vuurverzinkt	A	596,–	68,–	664,–

Blikken-aftaphulp Type KAH	Categorie	Prijs	Vrachtkosten	Prijs inclusief vrachtkosten
KAH-5, verzinkt	A	96,–	28,–	124,–
KAH-25, verzinkt	A	109,–	28,–	137,–
KAH-60, verzinkt	A	140,–	28,–	168,–

Cassette-plaatstaalrek Type KBR	Categorie	Prijs	Vrachtkosten	Prijs inclusief vrachtkosten
KBR 1, gelakt	A	5985,–	513,–	6498,–
KBR 2, gelakt	A	6207,–	op aanvraag	op aanvraag
KBR 3, gelakt	A	6667,–	op aanvraag	op aanvraag

Liftomat Type L/E	Categorie	Prijs	Vrachtkosten	Prijs inclusief vrachtkosten
L/E 1300, gelakt	B	4908,–	150,–	5058,–
L/E 1300, vuurverzinkt	B	5578,–	150,–	5728,–

Liftomat Type L/M	Categorie	Prijs	Vrachtkosten	Prijs inclusief vrachtkosten
L/M 600, gelakt	B	3553,–	109,–	3662,–
L/M 600, vuurverzinkt	B	4025,–	109,–	4134,–
L/M 1300, gelakt	B	3986,–	150,–	4136,–
L/M 1300, vuurverzinkt	B	4569,–	150,–	4719,–

Opslagbox Type LBM	Categorie	Prijs	Vrachtkosten	Prijs inclusief vrachtkosten
LBM 1500, vuurverzinkt	A	2002,–	150,–	2152,–
LBM 3000, vuurverzinkt	A	2747,–	250,–	2997,–
LBM 4500, vuurverzinkt	A	3492,–	250,–	3742,–
LBM 6000, vuurverzinkt	A	4232,–	326,–	4558,–

Afvalcontainer-Kiepstation Type MKS	Categorie	Prijs	Vrachtkosten	Prijs inclusief vrachtkosten
MKS-12V, gelakt	A	3745,–	109,–	3854,–
Oplaadapparaat voor electrohydraulische 12-V-aandrijving	A	201,–	15,–	216,–
MKS-230V, gelakt	A	3745,–	109,–	3854,–

Afvalcontainer-Kiepstation Type MKS-F	Categorie	Prijs	Vrachtkosten	Prijs inclusief vrachtkosten
MKS-F, gelakt	A	2459,–	109,–	2568,–

Afvalcontainer-Kiepstation Type MKS-H	Categorie	Prijs	Vrachtkosten	Prijs inclusief vrachtkosten
MKS-H, gelakt	A	2459,–	109,–	2568,–

Prijzen in EURO
Levering af fabriek DE-46354 Südlohn / DE-38820 Halberstadt, onverpakt
Transportkosten voor leveringen binnen Nederland (CPT), excl. Waddeneilanden

BAUER GmbH
Eichendorffstr. 62
46354 Südlohn, Germany

Tel. +49 2862 70 90
info@bauer-suedlohn.com
www.bauer-suedlohn.com

Geschäftsführer
Patrick Bauer, Pascal Bauer
Amtsgericht Coesfeld HRB 5259

TÜVNORD
TÜV NORD CERT GmbH
DIN EN ISO 9001
tuev-nord.de

Prijslijst 0726 nl-NL
Bedrijfsuitrusting

Materiaal transport pallet Type MTP	Categorie	Prijs	Vrachtkosten	Prijs inclusief vrachtkosten
MTP 2000, vuurverzinkt	A	2196,–	150,–	2346,–
Spanriem	A	48,–	8,–	56,–
MTP 3000, vuurverzinkt	A	2774,–	191,–	2965,–
Spanriem	A	48,–	8,–	56,–

Pallettrekker Type PZ	Categorie	Prijs	Vrachtkosten	Prijs inclusief vrachtkosten
PZ, vuurverzinkt	F	456,–	28,–	484,–

Wielmonteerder Type RM	Categorie	Prijs	Vrachtkosten	Prijs inclusief vrachtkosten
RM, gelakt	F	458,–	28,–	486,–

Behuizing voor afvalcontainer Type SECOMAT	Categorie	Prijs	Vrachtkosten	Prijs inclusief vrachtkosten
S 120-D, poedergecoat	B	682,–	80,–	762,–
S 120-K, poedergecoat	B	764,–	80,–	844,–
S 240-D, poedergecoat	B	782,–	80,–	862,–
S 240-K, poedergecoat	B	856,–	80,–	936,–
S1100, poedergecoat	B	791,–	80,–	871,–
S1100-W, poedergecoat	B	1040,–	109,–	1149,–
S1100-WT, poedergecoat	B	1305,–	167,–	1472,–
S1100-WTB, poedergecoat	B	1408,–	198,–	1606,–
S4USE, poedergecoat	C	2656,–	150,–	2806,–

Gasflessenpallet Type SFP	Categorie	Prijs	Vrachtkosten	Prijs inclusief vrachtkosten
SFP 4, vuurverzinkt	C	346,–	80,–	426,–
SFP 8, vuurverzinkt	C	460,–	109,–	569,–

Laadsteun Type VS	Categorie	Prijs	Vrachtkosten	Prijs inclusief vrachtkosten
VS, gelakt	C	765,–	109,–	874,–

Prijzen in EURO
Levering af fabriek DE-46354 Südlohn / DE-38820 Halberstadt, onverpakt
Transportkosten voor leveringen binnen Nederland (CPT), excl. Waddeneilanden

BAUER GmbH
Eichendorffstr. 62
46354 Südlohn, Germany

Tel. +49 2862 70 90
info@bauer-suedlohn.com
www.bauer-suedlohn.com

Geschäftsführer
Patrick Bauer, Pascal Bauer
Amtsgericht Coesfeld HRB 5259

TÜVNORD
TÜV NORD CERT GmbH
DIN EN ISO 9001
tuev-nord.de

Prijslijst 0726 nl-NL
Milieu-Opslagtechniek

Opvangbak Type SERIE 2000	Categorie	Prijs	Vrachtkosten	Prijs inclusief vrachtkosten
2000, gelakt	B	250,–	68,–	318,–
2000, vuurverzinkt	B	288,–	68,–	356,–
2002, gelakt	B	285,–	68,–	353,–
2002, vuurverzinkt	B	322,–	68,–	390,–
2008, gelakt	B	250,–	80,–	330,–
2008, vuurverzinkt	B	300,–	80,–	380,–
2010, gelakt	B	301,–	80,–	381,–
Vatenrek FA 60-1, vuurverzinkt	B	109,–	15,–	124,–
Vatenrek FA 60-2, vuurverzinkt	B	118,–	18,–	136,–
Vatenrek FA 60-3, vuurverzinkt	B	138,–	21,–	159,–
Vatenrek FA 200-1, vuurverzinkt	B	118,–	15,–	133,–
Blikkenrek Type GR-A, verzinkt	B	138,–	28,–	166,–
Blikkenrek Type GR-B, verzinkt	B	138,–	28,–	166,–
Blikkenrek Type GR-C, verzinkt	B	138,–	28,–	166,–
2010, vuurverzinkt	B	351,–	80,–	431,–
Vatenrek FA 60-1, vuurverzinkt	B	109,–	15,–	124,–
Vatenrek FA 60-2, vuurverzinkt	B	118,–	18,–	136,–
Vatenrek FA 60-3, vuurverzinkt	B	138,–	21,–	159,–
Vatenrek FA 200-1, vuurverzinkt	B	118,–	15,–	133,–
Blikkenrek Type GR-A, verzinkt	B	138,–	28,–	166,–
Blikkenrek Type GR-B, verzinkt	B	138,–	28,–	166,–
Blikkenrek Type GR-C, verzinkt	B	138,–	28,–	166,–
2016, gelakt	B	262,–	68,–	330,–
2016, vuurverzinkt	B	314,–	68,–	382,–
2018, gelakt	B	315,–	80,–	395,–
Vatenrek FA 60-1, vuurverzinkt	B	109,–	15,–	124,–
Vatenrek FA 60-2, vuurverzinkt	B	118,–	18,–	136,–
Vatenrek FA 60-3, vuurverzinkt	B	138,–	21,–	159,–
Vatenrek FA 200-1, vuurverzinkt	B	118,–	15,–	133,–
Blikkenrek Type GR-A, verzinkt	B	138,–	28,–	166,–
Blikkenrek Type GR-B, verzinkt	B	138,–	28,–	166,–
Blikkenrek Type GR-C, verzinkt	B	138,–	28,–	166,–
2018, vuurverzinkt	B	365,–	80,–	445,–
Vatenrek FA 60-1, vuurverzinkt	B	109,–	15,–	124,–
Vatenrek FA 60-2, vuurverzinkt	B	118,–	18,–	136,–
Vatenrek FA 60-3, vuurverzinkt	B	138,–	21,–	159,–
Vatenrek FA 200-1, vuurverzinkt	B	118,–	15,–	133,–
Blikkenrek Type GR-A, verzinkt	B	138,–	28,–	166,–
Blikkenrek Type GR-B, verzinkt	B	138,–	28,–	166,–
Blikkenrek Type GR-C, verzinkt	B	138,–	28,–	166,–
2026, gelakt	B	262,–	80,–	342,–
2026, vuurverzinkt	B	310,–	80,–	390,–

Prijzen in EURO
Levering af fabriek DE-46354 Südlohn / DE-38820 Halberstadt, onverpakt
Transportkosten voor leveringen binnen Nederland (CPT), excl. Waddeneilanden

BAUER GmbH
Eichendorffstr. 62
46354 Südlohn, Germany

Tel. +49 2862 70 90
info@bauer-suedlohn.com
www.bauer-suedlohn.com

Geschäftsführer
Patrick Bauer, Pascal Bauer
Amtsgericht Coesfeld HRB 5259

TÜVNORD
TÜV NORD CERT GmbH
DIN EN ISO 9001
tuev-nord.de

Prijslijst 0726 nl-NL
Milieu-Opslagtechniek

Opvangbak Type SERIE 2000	Categorie	Prijs	Vrachtkosten	Prijs inclusief vrachtkosten
2028, gelakt	B	366,–	80,–	446,–
Vatenrek FA 60-1, vuurverzinkt	B	109,–	15,–	124,–
Vatenrek FA 60-2, vuurverzinkt	B	118,–	18,–	136,–
Vatenrek FA 60-3, vuurverzinkt	B	138,–	21,–	159,–
Vatenrek FA 200-1, vuurverzinkt	B	118,–	15,–	133,–
Vatenrek FA 200-2, vuurverzinkt	B	138,–	22,–	160,–
Blikkenrek Type GR-A, verzinkt	B	138,–	28,–	166,–
Blikkenrek Type GR-B, verzinkt	B	138,–	28,–	166,–
Blikkenrek Type GR-C, verzinkt	B	138,–	28,–	166,–
2028, vuurverzinkt	B	412,–	80,–	492,–
Vatenrek FA 60-1, vuurverzinkt	B	109,–	15,–	124,–
Vatenrek FA 60-2, vuurverzinkt	B	118,–	18,–	136,–
Vatenrek FA 60-3, vuurverzinkt	B	138,–	21,–	159,–
Vatenrek FA 200-1, vuurverzinkt	B	118,–	15,–	133,–
Vatenrek FA 200-2, vuurverzinkt	B	138,–	22,–	160,–
Blikkenrek Type GR-A, verzinkt	B	138,–	28,–	166,–
Blikkenrek Type GR-B, verzinkt	B	138,–	28,–	166,–
Blikkenrek Type GR-C, verzinkt	B	138,–	28,–	166,–
2030, gelakt	B	275,–	68,–	343,–
2030, vuurverzinkt	B	321,–	80,–	401,–
2032, gelakt	B	378,–	80,–	458,–
Vatenrek FA 60-1, vuurverzinkt	B	109,–	15,–	124,–
Vatenrek FA 60-2, vuurverzinkt	B	118,–	18,–	136,–
Vatenrek FA 60-3, vuurverzinkt	B	138,–	21,–	159,–
Vatenrek FA 200-1, vuurverzinkt	B	118,–	15,–	133,–
Vatenrek FA 200-2, vuurverzinkt	B	138,–	22,–	160,–
Blikkenrek Type GR-A, verzinkt	B	138,–	28,–	166,–
Blikkenrek Type GR-B, verzinkt	B	138,–	28,–	166,–
Blikkenrek Type GR-C, verzinkt	B	138,–	28,–	166,–
2032, vuurverzinkt	B	426,–	80,–	506,–
Vatenrek FA 60-1, vuurverzinkt	B	109,–	15,–	124,–
Vatenrek FA 60-2, vuurverzinkt	B	118,–	18,–	136,–
Vatenrek FA 60-3, vuurverzinkt	B	138,–	21,–	159,–
Vatenrek FA 200-1, vuurverzinkt	B	118,–	15,–	133,–
Vatenrek FA 200-2, vuurverzinkt	B	138,–	22,–	160,–
Blikkenrek Type GR-A, verzinkt	B	138,–	28,–	166,–
Blikkenrek Type GR-B, verzinkt	B	138,–	28,–	166,–
Blikkenrek Type GR-C, verzinkt	B	138,–	28,–	166,–
2040, gelakt	B	351,–	80,–	431,–
2040, vuurverzinkt	B	426,–	80,–	506,–
2042, gelakt	B	455,–	109,–	564,–
Vatenrek FA 60-1, vuurverzinkt	B	109,–	15,–	124,–
Vatenrek FA 60-2, vuurverzinkt	B	118,–	18,–	136,–
Vatenrek FA 60-3, vuurverzinkt	B	138,–	21,–	159,–
Blikkenrek Type GR-A, verzinkt	B	138,–	28,–	166,–
Blikkenrek Type GR-B, verzinkt	B	138,–	28,–	166,–
Blikkenrek Type GR-C, verzinkt	B	138,–	28,–	166,–

Prijzen in EURO
Levering af fabriek DE-46354 Südlohn / DE-38820 Halberstadt, onverpakt
Transportkosten voor leveringen binnen Nederland (CPT), excl. Waddeneilanden

BAUER GmbH
Eichendorffstr. 62
46354 Südlohn, Germany

Tel. +49 2862 70 90
info@bauer-suedlohn.com
www.bauer-suedlohn.com

Geschäftsführer
Patrick Bauer, Pascal Bauer
Amtsgericht Coesfeld HRB 5259

TÜVNORD
TÜV NORD CERT GmbH
DIN EN ISO 9001
tuev-nord.de

Prijslijst 0726 nl-NL
Milieu-Opslagtechniek

Opvangbak Type SERIE 2000	Categorie	Prijs	Vrachtkosten	Prijs inclusief vrachtkosten
2042, vuurverzinkt	B	529,–	109,–	638,–
Vatenrek FA 60-1, vuurverzinkt	B	109,–	15,–	124,–
Vatenrek FA 60-2, vuurverzinkt	B	118,–	18,–	136,–
Vatenrek FA 60-3, vuurverzinkt	B	138,–	21,–	159,–
Blikkenrek Type GR-A, verzinkt	B	138,–	28,–	166,–
Blikkenrek Type GR-B, verzinkt	B	138,–	28,–	166,–
Blikkenrek Type GR-C, verzinkt	B	138,–	28,–	166,–
2048, gelakt	B	271,–	68,–	339,–
2048, vuurverzinkt	B	316,–	80,–	396,–
2050, gelakt	B	369,–	80,–	449,–
Vatenrek FA 60-1, vuurverzinkt	B	109,–	15,–	124,–
Vatenrek FA 60-2, vuurverzinkt	B	118,–	18,–	136,–
Vatenrek FA 60-3, vuurverzinkt	B	138,–	21,–	159,–
Blikkenrek Type GR-A, verzinkt	B	138,–	28,–	166,–
Blikkenrek Type GR-B, verzinkt	B	138,–	28,–	166,–
Blikkenrek Type GR-C, verzinkt	B	138,–	28,–	166,–
2050, vuurverzinkt	B	414,–	80,–	494,–
Vatenrek FA 60-1, vuurverzinkt	B	109,–	15,–	124,–
Vatenrek FA 60-2, vuurverzinkt	B	118,–	18,–	136,–
Vatenrek FA 60-3, vuurverzinkt	B	138,–	21,–	159,–
Blikkenrek Type GR-A, verzinkt	B	138,–	28,–	166,–
Blikkenrek Type GR-B, verzinkt	B	138,–	28,–	166,–
Blikkenrek Type GR-C, verzinkt	B	138,–	28,–	166,–

Opvangbak Type SERIE 2000/SW	Categorie	Prijs	Vrachtkosten	Prijs inclusief vrachtkosten
2002/SW, gelakt	B	427,–	80,–	507,–
2002/SW, vuurverzinkt	B	464,–	80,–	544,–
2018/SW, gelakt	B	468,–	109,–	577,–
Vatenrek FA 60-1, vuurverzinkt	B	109,–	15,–	124,–
Vatenrek FA 60-2, vuurverzinkt	B	118,–	18,–	136,–
Vatenrek FA 60-3, vuurverzinkt	B	138,–	21,–	159,–
Vatenrek FA 200-1, vuurverzinkt	B	118,–	15,–	133,–
Blikkenrek Type GR-A, verzinkt	B	138,–	28,–	166,–
Blikkenrek Type GR-B, verzinkt	B	138,–	28,–	166,–
Blikkenrek Type GR-C, verzinkt	B	138,–	28,–	166,–
2018/SW, vuurverzinkt	B	517,–	109,–	626,–
Vatenrek FA 60-1, vuurverzinkt	B	109,–	15,–	124,–
Vatenrek FA 60-2, vuurverzinkt	B	118,–	18,–	136,–
Vatenrek FA 60-3, vuurverzinkt	B	138,–	21,–	159,–
Vatenrek FA 200-1, vuurverzinkt	B	118,–	15,–	133,–
Blikkenrek Type GR-A, verzinkt	B	138,–	28,–	166,–
Blikkenrek Type GR-B, verzinkt	B	138,–	28,–	166,–
Blikkenrek Type GR-C, verzinkt	B	138,–	28,–	166,–
2032/SW, gelakt	B	552,–	109,–	661,–
Vatenrek FA 60-1, vuurverzinkt	B	109,–	15,–	124,–
Vatenrek FA 60-2, vuurverzinkt	B	118,–	18,–	136,–
Vatenrek FA 60-3, vuurverzinkt	B	138,–	21,–	159,–

Prijzen in EURO
Levering af fabriek DE-46354 Südlohn / DE-38820 Halberstadt, onverpakt
Transportkosten voor leveringen binnen Nederland (CPT), excl. Waddeneilanden

BAUER GmbH
Eichendorffstr. 62
46354 Südlohn, Germany

Tel. +49 2862 70 90
info@bauer-suedlohn.com
www.bauer-suedlohn.com

Geschäftsführer
Patrick Bauer, Pascal Bauer
Amtsgericht Coesfeld HRB 5259

TÜVNORD
TÜV NORD CERT GmbH
DIN EN ISO 9001
tuev-nord.de

Prijslijst 0726 nl-NL
Milieu-Opslagtechniek

Opvangbak Type SERIE 2000/SW	Categorie	Prijs	Vrachtkosten	Prijs inclusief vrachtkosten
Vatenrek FA 200-1, vuurverzinkt	B	118,–	15,–	133,–
Vatenrek FA 200-2, vuurverzinkt	B	138,–	22,–	160,–
Blikkenrek Type GR-A, verzinkt	B	138,–	28,–	166,–
Blikkenrek Type GR-B, verzinkt	B	138,–	28,–	166,–
Blikkenrek Type GR-C, verzinkt	B	138,–	28,–	166,–
2032/SW, vuurverzinkt	B	600,–	109,–	709,–
Vatenrek FA 60-1, vuurverzinkt	B	109,–	15,–	124,–
Vatenrek FA 60-2, vuurverzinkt	B	118,–	18,–	136,–
Vatenrek FA 60-3, vuurverzinkt	B	138,–	21,–	159,–
Vatenrek FA 200-1, vuurverzinkt	B	118,–	15,–	133,–
Vatenrek FA 200-2, vuurverzinkt	B	138,–	22,–	160,–
Blikkenrek Type GR-A, verzinkt	B	138,–	28,–	166,–
Blikkenrek Type GR-B, verzinkt	B	138,–	28,–	166,–
Blikkenrek Type GR-C, verzinkt	B	138,–	28,–	166,–
2042/SW, gelakt	B	685,–	162,–	847,–
Vatenrek FA 60-1, vuurverzinkt	B	109,–	15,–	124,–
Vatenrek FA 60-2, vuurverzinkt	B	118,–	18,–	136,–
Vatenrek FA 60-3, vuurverzinkt	B	138,–	21,–	159,–
Blikkenrek Type GR-A, verzinkt	B	138,–	28,–	166,–
Blikkenrek Type GR-B, verzinkt	B	138,–	28,–	166,–
Blikkenrek Type GR-C, verzinkt	B	138,–	28,–	166,–
2042/SW, vuurverzinkt	B	760,–	162,–	922,–
Vatenrek FA 60-1, vuurverzinkt	B	109,–	15,–	124,–
Vatenrek FA 60-2, vuurverzinkt	B	118,–	18,–	136,–
Vatenrek FA 60-3, vuurverzinkt	B	138,–	21,–	159,–
Blikkenrek Type GR-A, verzinkt	B	138,–	28,–	166,–
Blikkenrek Type GR-B, verzinkt	B	138,–	28,–	166,–
Blikkenrek Type GR-C, verzinkt	B	138,–	28,–	166,–

Verrijdbare opvangbak, Type SERIE 2000	Categorie	Prijs	Vrachtkosten	Prijs inclusief vrachtkosten
2004, gelakt	B	590,–	80,–	670,–
Vathouder met spangordel voor 1 x 200 liter vat	B	48,–	9,–	57,–
2004, vuurverzinkt	B	657,–	80,–	737,–
Vathouder met spangordel voor 1 x 200 liter vat	B	48,–	9,–	57,–
2020, gelakt	B	656,–	80,–	736,–
Vathouder met spangordel voor 2 x 200 liter vaten	B	48,–	9,–	57,–
2020, vuurverzinkt	B	717,–	80,–	797,–
Vathouder met spangordel voor 2 x 200 liter vaten	B	48,–	9,–	57,–
2050 SR, gelakt	B	709,–	80,–	789,–
Vathouder met spangordel voor 3 x 200 liter vaten	B	48,–	9,–	57,–
2050 SR, vuurverzinkt	B	766,–	109,–	875,–
Vathouder met spangordel voor 3 x 200 liter vaten	B	48,–	9,–	57,–

Vatenrekken met opvangbakken Type SERIE 3000	Categorie	Prijs	Vrachtkosten	Prijs inclusief vrachtkosten
3000, vuurverzinkt	B	1091,–	109,–	1200,–
Doorschuifbeveiliging	B	48,–	10,–	58,–
Draaisteun RA 200, vuurverzinkt	B	97,–	10,–	107,–
Kanhouder Type GS, vuurverzinkt	B	65,–	10,–	75,–

Prijzen in EURO
Levering af fabriek DE-46354 Südlohn / DE-38820 Halberstadt, onverpakt
Transportkosten voor leveringen binnen Nederland (CPT), excl. Waddeneilanden

BAUER GmbH
Eichendorffstr. 62
46354 Südlohn, Germany

Tel. +49 2862 70 90
info@bauer-suedlohn.com
www.bauer-suedlohn.com

Geschäftsführer
Patrick Bauer, Pascal Bauer
Amtsgericht Coesfeld HRB 5259

TÜVNORD
TÜV NORD CERT GmbH
DIN EN ISO 9001
tuev-nord.de

Prijslijst 0726 nl-NL
Milieu-Opslagtechniek

Vatenrekken met opvangbakken Type SERIE 3000	Categorie	Prijs	Vrachtkosten	Prijs inclusief vrachtkosten
Aanrijdbescherming	B	75,–	9,–	84,–
3001, vuurverzinkt	B	919,–	109,–	1028,–
Doorschuifbeveiliging	B	48,–	10,–	58,–
Draaisteun RA 200, vuurverzinkt	B	97,–	10,–	107,–
Kanhouder Type GS, vuurverzinkt	B	65,–	10,–	75,–
Aanrijdbescherming	B	75,–	9,–	84,–
3002, vuurverzinkt	B	1299,–	162,–	1461,–
Doorschuifbeveiliging	B	48,–	10,–	58,–
Draaisteun RA 200, vuurverzinkt	B	97,–	10,–	107,–
Kanhouder Type GS, vuurverzinkt	B	65,–	10,–	75,–
Aanrijdbescherming	B	75,–	9,–	84,–
3003, vuurverzinkt	B	1101,–	162,–	1263,–
Doorschuifbeveiliging	B	48,–	10,–	58,–
Draaisteun RA 200, vuurverzinkt	B	97,–	10,–	107,–
Kanhouder Type GS, vuurverzinkt	B	65,–	10,–	75,–
Aanrijdbescherming	B	75,–	9,–	84,–
3004, vuurverzinkt	B	1344,–	109,–	1453,–
Doorschuifbeveiliging	B	48,–	10,–	58,–
Draaisteun RA 60, vuurverzinkt	B	97,–	9,–	106,–
Kanhouder Type GS, vuurverzinkt	B	65,–	10,–	75,–
Aanrijdbescherming	B	75,–	9,–	84,–
3005, vuurverzinkt	B	1216,–	109,–	1325,–
Doorschuifbeveiliging	B	48,–	10,–	58,–
Draaisteun RA 60, vuurverzinkt	B	97,–	9,–	106,–
Kanhouder Type GS, vuurverzinkt	B	65,–	10,–	75,–
Aanrijdbescherming	B	75,–	9,–	84,–
3006, vuurverzinkt	B	1697,–	203,–	1900,–
Doorschuifbeveiliging	B	48,–	10,–	58,–
Draaisteun RA 60, vuurverzinkt	B	97,–	9,–	106,–
Kanhouder Type GS, vuurverzinkt	B	65,–	10,–	75,–
Aanrijdbescherming	B	75,–	9,–	84,–
3007, vuurverzinkt	B	1449,–	162,–	1611,–
Doorschuifbeveiliging	B	48,–	10,–	58,–
Draaisteun RA 60, vuurverzinkt	B	97,–	9,–	106,–
Kanhouder Type GS, vuurverzinkt	B	65,–	10,–	75,–
Aanrijdbescherming	B	75,–	9,–	84,–
3010, vuurverzinkt	B	1288,–	162,–	1450,–
Doorschuifbeveiliging	B	48,–	10,–	58,–
Draaisteun RA 200, vuurverzinkt	B	97,–	10,–	107,–
Kanhouder Type GS, vuurverzinkt	B	65,–	10,–	75,–
Aanrijdbescherming	B	75,–	9,–	84,–
3011, vuurverzinkt	B	1071,–	162,–	1233,–
Doorschuifbeveiliging	B	48,–	10,–	58,–
Draaisteun RA 200, vuurverzinkt	B	97,–	10,–	107,–
Kanhouder Type GS, vuurverzinkt	B	65,–	10,–	75,–
Aanrijdbescherming	B	75,–	9,–	84,–

Prijzen in EURO
Levering af fabriek DE-46354 Südlohn / DE-38820 Halberstadt, onverpakt
Transportkosten voor leveringen binnen Nederland (CPT), excl. Waddeneilanden

BAUER GmbH
Eichendorffstr. 62
46354 Südlohn, Germany

Tel. +49 2862 70 90
info@bauer-suedlohn.com
www.bauer-suedlohn.com

Geschäftsführer
Patrick Bauer, Pascal Bauer
Amtsgericht Coesfeld HRB 5259

TÜVNORD
TÜV NORD CERT GmbH
DIN EN ISO 9001
tuev-nord.de

Prijslijst 0726 nl-NL
Milieu-Opslagtechniek

Rek voor kleine blikken met opvangbak SERIE 3000	Categorie	Prijs	Vrachtkosten	Prijs inclusief vrachtkosten
3017-4E, verzinkt	B	478,–	80,–	558,–
3018-4E, verzinkt	B	397,–	80,–	477,–
3019-4E, verzinkt	B	576,–	109,–	685,–
3020-4E, verzinkt	B	493,–	109,–	602,–
3021-4E, verzinkt	B	719,–	109,–	828,–
3022-4E, verzinkt	B	626,–	80,–	706,–
3023-4E, verzinkt	B	1162,–	162,–	1324,–
3024-4E, verzinkt	B	968,–	162,–	1130,–

Stapelrek Type AG	Categorie	Prijs	Vrachtkosten	Prijs inclusief vrachtkosten
AG 60-1, vuurverzinkt	B	112,–	12,–	124,–
AG 60-2, vuurverzinkt	B	117,–	13,–	130,–
AG 60-3, vuurverzinkt	B	126,–	15,–	141,–

Opvangbak Type AM	Categorie	Prijs	Vrachtkosten	Prijs inclusief vrachtkosten
AM-1, gelakt	B	335,–	68,–	403,–
AM-1, vuurverzinkt	B	379,–	80,–	459,–
AM-2, gelakt	B	370,–	80,–	450,–
Vatenrek FA 60-1, vuurverzinkt	B	109,–	15,–	124,–
Vatenrek FA 60-2, vuurverzinkt	B	118,–	18,–	136,–
Vatenrek FA 60-3, vuurverzinkt	B	138,–	21,–	159,–
Vatenrek FA 200-1, vuurverzinkt	B	118,–	15,–	133,–
Blikkenrek Type GR-A, verzinkt	B	138,–	28,–	166,–
Blikkenrek Type GR-B, verzinkt	B	138,–	28,–	166,–
Blikkenrek Type GR-C, verzinkt	B	138,–	28,–	166,–
AM-2, vuurverzinkt	B	427,–	80,–	507,–
Vatenrek FA 60-1, vuurverzinkt	B	109,–	15,–	124,–
Vatenrek FA 60-2, vuurverzinkt	B	118,–	18,–	136,–
Vatenrek FA 60-3, vuurverzinkt	B	138,–	21,–	159,–
Vatenrek FA 200-1, vuurverzinkt	B	118,–	15,–	133,–
Blikkenrek Type GR-A, verzinkt	B	138,–	28,–	166,–
Blikkenrek Type GR-B, verzinkt	B	138,–	28,–	166,–
Blikkenrek Type GR-C, verzinkt	B	138,–	28,–	166,–
AM-4/A, gelakt	B	443,–	80,–	523,–
Vatenrek FA 60-1, vuurverzinkt	B	109,–	15,–	124,–
Vatenrek FA 60-2, vuurverzinkt	B	118,–	18,–	136,–
Vatenrek FA 60-3, vuurverzinkt	B	138,–	21,–	159,–
Vatenrek FA 200-1, vuurverzinkt	B	118,–	15,–	133,–
Vatenrek FA 200-2, vuurverzinkt	B	138,–	22,–	160,–
Blikkenrek Type GR-A, verzinkt	B	138,–	28,–	166,–
Blikkenrek Type GR-B, verzinkt	B	138,–	28,–	166,–
Blikkenrek Type GR-C, verzinkt	B	138,–	28,–	166,–
AM-4/A, vuurverzinkt	B	499,–	109,–	608,–
Vatenrek FA 60-1, vuurverzinkt	B	109,–	15,–	124,–
Vatenrek FA 60-2, vuurverzinkt	B	118,–	18,–	136,–
Vatenrek FA 60-3, vuurverzinkt	B	138,–	21,–	159,–
Vatenrek FA 200-1, vuurverzinkt	B	118,–	15,–	133,–
Vatenrek FA 200-2, vuurverzinkt	B	138,–	22,–	160,–

Prijzen in EURO
Levering af fabriek DE-46354 Südlohn / DE-38820 Halberstadt, onverpakt
Transportkosten voor leveringen binnen Nederland (CPT), excl. Waddeneilanden

BAUER GmbH
Eichendorffstr. 62
46354 Südlohn, Germany

Tel. +49 2862 70 90
info@bauer-suedlohn.com
www.bauer-suedlohn.com

Geschäftsführer
Patrick Bauer, Pascal Bauer
Amtsgericht Coesfeld HRB 5259

TÜVNORD
TÜV NORD CERT GmbH
DIN EN ISO 9001
tuev-nord.de

Prijslijst 0726 nl-NL
Milieu-Opslagtechniek

Opvangbak Type AM	Categorie	Prijs	Vrachtkosten	Prijs inclusief vrachtkosten
Blikkenrek Type GR-A, verzinkt	B	138,–	28,–	166,–
Blikkenrek Type GR-B, verzinkt	B	138,–	28,–	166,–
Blikkenrek Type GR-C, verzinkt	B	138,–	28,–	166,–
AM-4/B, gelakt	B	532,–	109,–	641,–
Vatenrek FA 60-1, vuurverzinkt	B	109,–	15,–	124,–
Vatenrek FA 60-2, vuurverzinkt	B	118,–	18,–	136,–
Vatenrek FA 60-3, vuurverzinkt	B	138,–	21,–	159,–
Blikkenrek Type GR-A, verzinkt	B	138,–	28,–	166,–
Blikkenrek Type GR-B, verzinkt	B	138,–	28,–	166,–
Blikkenrek Type GR-C, verzinkt	B	138,–	28,–	166,–
AM-4/B, vuurverzinkt	B	624,–	109,–	733,–
Vatenrek FA 60-1, vuurverzinkt	B	109,–	15,–	124,–
Vatenrek FA 60-2, vuurverzinkt	B	118,–	18,–	136,–
Vatenrek FA 60-3, vuurverzinkt	B	138,–	21,–	159,–
Blikkenrek Type GR-A, verzinkt	B	138,–	28,–	166,–
Blikkenrek Type GR-B, verzinkt	B	138,–	28,–	166,–
Blikkenrek Type GR-C, verzinkt	B	138,–	28,–	166,–

Opvangbak Type AO	Categorie	Prijs	Vrachtkosten	Prijs inclusief vrachtkosten
AO-1, gelakt	B	292,–	68,–	360,–
AO-1, vuurverzinkt	B	337,–	68,–	405,–
AO-2, gelakt	B	310,–	68,–	378,–
AO-2, vuurverzinkt	B	367,–	68,–	435,–
AO-4/A, gelakt	B	322,–	80,–	402,–
AO-4/A, vuurverzinkt	B	378,–	80,–	458,–
AO-4/B, gelakt	B	412,–	80,–	492,–
AO-4/B, vuurverzinkt	B	500,–	80,–	580,–

Opvangbak Type AW	Categorie	Prijs	Vrachtkosten	Prijs inclusief vrachtkosten
AW 450, gelakt	B	641,–	109,–	750,–
AW 450, vuurverzinkt	B	795,–	109,–	904,–
AW 800, gelakt	B	667,–	109,–	776,–
AW 800, vuurverzinkt	B	831,–	109,–	940,–
AW 1000, gelakt	B	672,–	109,–	781,–
AW 1000, vuurverzinkt	B	838,–	109,–	947,–
AW 1000-2, gelakt	B	861,–	203,–	1064,–
AW 1000-2, vuurverzinkt	B	966,–	203,–	1169,–
AW 1000-3, gelakt	B	1524,–	203,–	1727,–
AW 1000-3, vuurverzinkt	B	1641,–	244,–	1885,–
AW 1000-10F, gelakt	B	1032,–	203,–	1235,–
AW 1000-10F, vuurverzinkt	B	1195,–	203,–	1398,–

Opvangbak Type AW/SW	Categorie	Prijs	Vrachtkosten	Prijs inclusief vrachtkosten
AW 450/SW, gelakt	B	844,–	109,–	953,–
AW 450/SW, vuurverzinkt	B	998,–	150,–	1148,–
AW 800/SW, gelakt	B	869,–	150,–	1019,–
AW 800/SW, vuurverzinkt	B	1032,–	150,–	1182,–
AW 1000/SW, gelakt	B	874,–	150,–	1024,–
AW 1000/SW, vuurverzinkt	B	1042,–	150,–	1192,–

Prijzen in EURO
Levering af fabriek DE-46354 Südlohn / DE-38820 Halberstadt, onverpakt
Transportkosten voor leveringen binnen Nederland (CPT), excl. Waddeneilanden

BAUER GmbH
Eichendorffstr. 62
46354 Südlohn, Germany

Tel. +49 2862 70 90
info@bauer-suedlohn.com
www.bauer-suedlohn.com

Geschäftsführer
Patrick Bauer, Pascal Bauer
Amtsgericht Coesfeld HRB 5259

TÜVNORD
TÜV NORD CERT GmbH
DIN EN ISO 9001
tuev-nord.de

Prijslijst 0726 nl-NL
Milieu-Opslagtechniek

Opvangbak Type AW/SW	Categorie	Prijs	Vrachtkosten	Prijs inclusief vrachtkosten
AW 1000-2/SW, gelakt	B	1091,–	203,–	1294,–
AW 1000-2/SW, vuurverzinkt	B	1196,–	244,–	1440,–
AW 1000-3/SW, gelakt	B	1787,–	op aanvraag	op aanvraag
AW 1000-3/SW, vuurverzinkt	B	2121,–	op aanvraag	op aanvraag
AW 1000-10F/SW, gelakt	B	1387,–	244,–	1631,–
AW 1000-10F/SW, vuurverzinkt	B	1548,–	244,–	1792,–

Verrijdbare opvangbak AW 60-1 SR	Categorie	Prijs	Vrachtkosten	Prijs inclusief vrachtkosten
AW 60-1 SR, gelakt	B	325,–	68,–	393,–
Vathouder met spangordel voor 2 x 60 liter vaten	B	45,–	8,–	53,–
AW 60-1 SR, vuurverzinkt	B	345,–	68,–	413,–
Vathouder met spangordel voor 2 x 60 liter vaten	B	45,–	8,–	53,–

Verrijdbare opvangbak AW 60-1 SRF	Categorie	Prijs	Vrachtkosten	Prijs inclusief vrachtkosten
AW 60-1 SRF, gelakt	B	429,–	68,–	497,–
AW 60-1 SRF, vuurverzinkt	B	451,–	68,–	519,–

Opvangbak Type AW 60	Categorie	Prijs	Vrachtkosten	Prijs inclusief vrachtkosten
AW 60-1, gelakt	B	176,–	28,–	204,–
Rooster GR 60-1, vuurverzinkt	B	23,–	8,–	31,–
Vatenrek FA 60-A, vuurverzinkt	B	25,–	7,–	32,–
Draaisteun RA 60-A, vuurverzinkt	B	97,–	9,–	106,–
AG 60-1, vuurverzinkt	B	112,–	12,–	124,–
Oplegplaat Type AB, verzinkt	B	19,–	7,–	26,–
Wielenset, polyamide, Draagkracht 375 kg/wielenset	B	86,–	15,–	101,–
AW 60-1, vuurverzinkt	B	189,–	28,–	217,–
Rooster GR 60-1, vuurverzinkt	B	23,–	8,–	31,–
Vatenrek FA 60-A, vuurverzinkt	B	25,–	7,–	32,–
Draaisteun RA 60-A, vuurverzinkt	B	97,–	9,–	106,–
AG 60-1, vuurverzinkt	B	112,–	12,–	124,–
Oplegplaat Type AB, verzinkt	B	19,–	7,–	26,–
Wielenset, polyamide, Draagkracht 375 kg/wielenset	B	86,–	15,–	101,–
AW 60-2, gelakt	B	177,–	68,–	245,–
Rooster GR 60-2, vuurverzinkt	B	27,–	11,–	38,–
Vatenrek FA 60-A, vuurverzinkt	B	25,–	7,–	32,–
Draaisteun RA 60-A, vuurverzinkt	B	97,–	9,–	106,–
AG 60-2, vuurverzinkt	B	117,–	13,–	130,–
Oplegplaat Type AB, verzinkt	B	19,–	7,–	26,–
Wielenset, polyamide, Draagkracht 375 kg/wielenset	B	86,–	15,–	101,–
AW 60-2, vuurverzinkt	B	195,–	68,–	263,–
Rooster GR 60-2, vuurverzinkt	B	27,–	11,–	38,–
Vatenrek FA 60-A, vuurverzinkt	B	25,–	7,–	32,–
Draaisteun RA 60-A, vuurverzinkt	B	97,–	9,–	106,–
AG 60-2, vuurverzinkt	B	117,–	13,–	130,–
Oplegplaat Type AB, verzinkt	B	19,–	7,–	26,–
Wielenset, polyamide, Draagkracht 375 kg/wielenset	B	86,–	15,–	101,–
AW 60-3, gelakt	B	193,–	68,–	261,–
Rooster GR 60-3, vuurverzinkt	B	40,–	14,–	54,–
Vatenrek FA 60-A, vuurverzinkt	B	25,–	7,–	32,–

Prijzen in EURO
Levering af fabriek DE-46354 Südlohn / DE-38820 Halberstadt, onverpakt
Transportkosten voor leveringen binnen Nederland (CPT), excl. Waddeneilanden

BAUER GmbH
Eichendorffstr. 62
46354 Südlohn, Germany

Tel. +49 2862 70 90
info@bauer-suedlohn.com
www.bauer-suedlohn.com

Geschäftsführer
Patrick Bauer, Pascal Bauer
Amtsgericht Coesfeld HRB 5259

TÜVNORD
TÜV NORD CERT GmbH
DIN EN ISO 9001
tuev-nord.de

Prijslijst 0726 nl-NL
Milieu-Opslagtechniek

Opvangbak Type AW 60	Categorie	Prijs	Vrachtkosten	Prijs inclusief vrachtkosten
Draaisteun RA 60-A, vuurverzinkt	B	97,–	9,–	106,–
AG 60-3, vuurverzinkt	B	126,–	15,–	141,–
Oplegplaat Type AB, verzinkt	B	19,–	7,–	26,–
Wielenset, polyamide, Draagkracht 375 kg/wielenset	B	86,–	15,–	101,–
AW 60-3, vuurverzinkt	B	217,–	68,–	285,–
Rooster GR 60-3, vuurverzinkt	B	40,–	14,–	54,–
Vatenrek FA 60-A, vuurverzinkt	B	25,–	7,–	32,–
Draaisteun RA 60-A, vuurverzinkt	B	97,–	9,–	106,–
AG 60-3, vuurverzinkt	B	126,–	15,–	141,–
Oplegplaat Type AB, verzinkt	B	19,–	7,–	26,–
Wielenset, polyamide, Draagkracht 375 kg/wielenset	B	86,–	15,–	101,–

Opvangbak Type AW 60/M	Categorie	Prijs	Vrachtkosten	Prijs inclusief vrachtkosten
AW 60-1/M, gelakt	B	196,–	68,–	264,–
Vatenrek FA 60-A, vuurverzinkt	B	25,–	7,–	32,–
Draaisteun RA 60-A, vuurverzinkt	B	97,–	9,–	106,–
AG 60-1, vuurverzinkt	B	112,–	12,–	124,–
Oplegplaat Type AB, verzinkt	B	19,–	7,–	26,–
Wielenset, polyamide, Draagkracht 375 kg/wielenset	B	86,–	15,–	101,–
AW 60-1/M, vuurverzinkt	B	211,–	68,–	279,–
Vatenrek FA 60-A, vuurverzinkt	B	25,–	7,–	32,–
Draaisteun RA 60-A, vuurverzinkt	B	97,–	9,–	106,–
AG 60-1, vuurverzinkt	B	112,–	12,–	124,–
Oplegplaat Type AB, verzinkt	B	19,–	7,–	26,–
Wielenset, polyamide, Draagkracht 375 kg/wielenset	B	86,–	15,–	101,–
AW 60-2/M, gelakt	B	203,–	68,–	271,–
Vatenrek FA 60-A, vuurverzinkt	B	25,–	7,–	32,–
Vatenrek FA 60-2, vuurverzinkt	B	118,–	18,–	136,–
Draaisteun RA 60-A, vuurverzinkt	B	97,–	9,–	106,–
AG 60-2, vuurverzinkt	B	117,–	13,–	130,–
Oplegplaat Type AB, verzinkt	B	19,–	7,–	26,–
Wielenset, polyamide, Draagkracht 375 kg/wielenset	B	86,–	15,–	101,–
AW 60-2/M, vuurverzinkt	B	221,–	68,–	289,–
Vatenrek FA 60-A, vuurverzinkt	B	25,–	7,–	32,–
Vatenrek FA 60-2, vuurverzinkt	B	118,–	18,–	136,–
Draaisteun RA 60-A, vuurverzinkt	B	97,–	9,–	106,–
AG 60-2, vuurverzinkt	B	117,–	13,–	130,–
Oplegplaat Type AB, verzinkt	B	19,–	7,–	26,–
Wielenset, polyamide, Draagkracht 375 kg/wielenset	B	86,–	15,–	101,–
AW 60-3/M, gelakt	B	232,–	68,–	300,–
Vatenrek FA 60-A, vuurverzinkt	B	25,–	7,–	32,–
Vatenrek FA 60-2, vuurverzinkt	B	118,–	18,–	136,–
Vatenrek FA 60-3, vuurverzinkt	B	138,–	21,–	159,–
Draaisteun RA 60-A, vuurverzinkt	B	97,–	9,–	106,–
AG 60-3, vuurverzinkt	B	126,–	15,–	141,–
Oplegplaat Type AB, verzinkt	B	19,–	7,–	26,–
Wielenset, polyamide, Draagkracht 375 kg/wielenset	B	86,–	15,–	101,–

Prijzen in EURO
Levering af fabriek DE-46354 Südlohn / DE-38820 Halberstadt, onverpakt
Transportkosten voor leveringen binnen Nederland (CPT), excl. Waddeneilanden

BAUER GmbH
Eichendorffstr. 62
46354 Südlohn, Germany

Tel. +49 2862 70 90
info@bauer-suedlohn.com
www.bauer-suedlohn.com

Geschäftsführer
Patrick Bauer, Pascal Bauer
Amtsgericht Coesfeld HRB 5259

TÜVNORD
TÜV NORD CERT GmbH
DIN EN ISO 9001
tuev-nord.de

Prijslijst 0726 nl-NL
Milieu-Opslagtechniek

Opvangbak Type AW 60/M	Categorie	Prijs	Vrachtkosten	Prijs inclusief vrachtkosten
AW 60-3/M, vuurverzinkt	B	254,–	68,–	322,–
Vatenrek FA 60-A, vuurverzinkt	B	25,–	7,–	32,–
Vatenrek FA 60-2, vuurverzinkt	B	118,–	18,–	136,–
Vatenrek FA 60-3, vuurverzinkt	B	138,–	21,–	159,–
Draaisteun RA 60-A, vuurverzinkt	B	97,–	9,–	106,–
AG 60-3, vuurverzinkt	B	126,–	15,–	141,–
Oplegplaat Type AB, verzinkt	B	19,–	7,–	26,–
Wielenset, polyamide, Draagkracht 375 kg/wielenset	B	86,–	15,–	101,–

Opvangbak Type AW/PE	Categorie	Prijs	Vrachtkosten	Prijs inclusief vrachtkosten
AW-1/PE, gelakt	B	658,–	80,–	738,–
AW-1/PE, vuurverzinkt	B	688,–	80,–	768,–
AW-2/PE, gelakt	B	721,–	80,–	801,–
Vatenrek FA 60-1, vuurverzinkt	B	109,–	15,–	124,–
Vatenrek FA 60-2, vuurverzinkt	B	118,–	18,–	136,–
Vatenrek FA 60-3, vuurverzinkt	B	138,–	21,–	159,–
Vatenrek FA 200-1, vuurverzinkt	B	118,–	15,–	133,–
Blikkenrek Type GR-A, verzinkt	B	138,–	28,–	166,–
Blikkenrek Type GR-B, verzinkt	B	138,–	28,–	166,–
Blikkenrek Type GR-C, verzinkt	B	138,–	28,–	166,–
AW-2/PE, vuurverzinkt	B	757,–	80,–	837,–
Vatenrek FA 60-1, vuurverzinkt	B	109,–	15,–	124,–
Vatenrek FA 60-2, vuurverzinkt	B	118,–	18,–	136,–
Vatenrek FA 60-3, vuurverzinkt	B	138,–	21,–	159,–
Vatenrek FA 200-1, vuurverzinkt	B	118,–	15,–	133,–
Blikkenrek Type GR-A, verzinkt	B	138,–	28,–	166,–
Blikkenrek Type GR-B, verzinkt	B	138,–	28,–	166,–
Blikkenrek Type GR-C, verzinkt	B	138,–	28,–	166,–
AW-4/A/PE, gelakt	B	818,–	109,–	927,–
Vatenrek FA 60-1, vuurverzinkt	B	109,–	15,–	124,–
Vatenrek FA 60-2, vuurverzinkt	B	118,–	18,–	136,–
Vatenrek FA 60-3, vuurverzinkt	B	138,–	21,–	159,–
Vatenrek FA 200-1, vuurverzinkt	B	118,–	15,–	133,–
Vatenrek FA 200-2, vuurverzinkt	B	138,–	22,–	160,–
Blikkenrek Type GR-A, verzinkt	B	138,–	28,–	166,–
Blikkenrek Type GR-B, verzinkt	B	138,–	28,–	166,–
Blikkenrek Type GR-C, verzinkt	B	138,–	28,–	166,–
AW-4/A/PE, vuurverzinkt	B	859,–	109,–	968,–
Vatenrek FA 60-1, vuurverzinkt	B	109,–	15,–	124,–
Vatenrek FA 60-2, vuurverzinkt	B	118,–	18,–	136,–
Vatenrek FA 60-3, vuurverzinkt	B	138,–	21,–	159,–
Vatenrek FA 200-1, vuurverzinkt	B	118,–	15,–	133,–
Vatenrek FA 200-2, vuurverzinkt	B	138,–	22,–	160,–
Blikkenrek Type GR-A, verzinkt	B	138,–	28,–	166,–
Blikkenrek Type GR-B, verzinkt	B	138,–	28,–	166,–
Blikkenrek Type GR-C, verzinkt	B	138,–	28,–	166,–
AW-4/B/PE, gelakt	B	1021,–	162,–	1183,–

Prijzen in EURO
Levering af fabriek DE-46354 Südlohn / DE-38820 Halberstadt, onverpakt
Transportkosten voor leveringen binnen Nederland (CPT), excl. Waddeneilanden

BAUER GmbH
Eichendorffstr. 62
46354 Südlohn, Germany

Tel. +49 2862 70 90
info@bauer-suedlohn.com
www.bauer-suedlohn.com

Geschäftsführer
Patrick Bauer, Pascal Bauer
Amtsgericht Coesfeld HRB 5259

TÜVNORD
TÜV NORD CERT GmbH
DIN EN ISO 9001
tuev-nord.de

Prijslijst 0726 nl-NL
Milieu-Opslagtechniek

Opvangbak Type AW/PE	Categorie	Prijs	Vrachtkosten	Prijs inclusief vrachtkosten
Vatenrek FA 60-1, vuurverzinkt	B	109,–	15,–	124,–
Vatenrek FA 60-2, vuurverzinkt	B	118,–	18,–	136,–
Vatenrek FA 60-3, vuurverzinkt	B	138,–	21,–	159,–
Blikkenrek Type GR-A, verzinkt	B	138,–	28,–	166,–
Blikkenrek Type GR-B, verzinkt	B	138,–	28,–	166,–
Blikkenrek Type GR-C, verzinkt	B	138,–	28,–	166,–
AW-4/B/PE, vuurverzinkt	B	1096,–	162,–	1258,–
Vatenrek FA 60-1, vuurverzinkt	B	109,–	15,–	124,–
Vatenrek FA 60-2, vuurverzinkt	B	118,–	18,–	136,–
Vatenrek FA 60-3, vuurverzinkt	B	138,–	21,–	159,–
Blikkenrek Type GR-A, verzinkt	B	138,–	28,–	166,–
Blikkenrek Type GR-B, verzinkt	B	138,–	28,–	166,–
Blikkenrek Type GR-C, verzinkt	B	138,–	28,–	166,–
AW 1000/PE, gelakt	B	1386,–	150,–	1536,–
AW 1000/PE, vuurverzinkt	B	1575,–	150,–	1725,–
AW 1000-2/PE, gelakt	B	1700,–	203,–	1903,–
AW 1000-2/PE, vuurverzinkt	B	1818,–	203,–	2021,–

Opvangbakken AW 8-12	Categorie	Prijs	Vrachtkosten	Prijs inclusief vrachtkosten
AW-8, gelakt	B	732,–	162,–	894,–
AW-8, vuurverzinkt	B	815,–	203,–	1018,–
AW-10, gelakt	B	904,–	203,–	1107,–
AW-10, vuurverzinkt	B	1239,–	203,–	1442,–
AW-12, gelakt	B	1035,–	203,–	1238,–
AW-12, vuurverzinkt	B	1431,–	203,–	1634,–

Opvangbak Type AWA	Categorie	Prijs	Vrachtkosten	Prijs inclusief vrachtkosten
AWA 1000, gelakt	B	864,–	109,–	973,–
AWA 1000, vuurverzinkt	B	1045,–	150,–	1195,–
AWA 1000-2, gelakt	B	1239,–	203,–	1442,–
AWA 1000-2, vuurverzinkt	B	1374,–	203,–	1577,–
AWA 1000-3, gelakt	B	2254,–	244,–	2498,–
AWA 1000-3, vuurverzinkt	B	2385,–	303,–	2688,–
AWA 21, gelakt	B	1048,–	203,–	1251,–
AWA 21, vuurverzinkt	B	1182,–	203,–	1385,–
AWA 31, gelakt	B	1956,–	244,–	2200,–
AWA 31, vuurverzinkt	B	2077,–	244,–	2321,–
AWA 32, gelakt	B	2127,–	244,–	2371,–
AWA 32, vuurverzinkt	B	2250,–	244,–	2494,–

Opvangbak Type AWA/SW	Categorie	Prijs	Vrachtkosten	Prijs inclusief vrachtkosten
AWA 1000/SW, gelakt	B	1064,–	150,–	1214,–
AWA 1000/SW, vuurverzinkt	B	1246,–	150,–	1396,–
AWA 1000-2/SW, gelakt	B	1472,–	244,–	1716,–
AWA 1000-2/SW, vuurverzinkt	B	1605,–	244,–	1849,–
AWA 1000-3/SW, gelakt	B	2518,–	op aanvraag	op aanvraag
AWA 1000-3/SW, vuurverzinkt	B	2648,–	op aanvraag	op aanvraag
AWA 21/SW, gelakt	B	1278,–	244,–	1522,–
AWA 21/SW, vuurverzinkt	B	1413,–	op aanvraag	op aanvraag

Prijzen in EURO
Levering af fabriek DE-46354 Südlohn / DE-38820 Halberstadt, onverpakt
Transportkosten voor leveringen binnen Nederland (CPT), excl. Waddeneilanden

BAUER GmbH
Eichendorffstr. 62
46354 Südlohn, Germany

Tel. +49 2862 70 90
info@bauer-suedlohn.com
www.bauer-suedlohn.com

Geschäftsführer
Patrick Bauer, Pascal Bauer
Amtsgericht Coesfeld HRB 5259

TÜVNORD
TÜV NORD CERT GmbH
DIN EN ISO 9001
tuev-nord.de

Prijslijst 0726 nl-NL
Milieu-Opslagtechniek

Opvangbak Type AWA/SW	Categorie	Prijs	Vrachtkosten	Prijs inclusief vrachtkosten
AWA 31/SW, gelakt	B	2217,–	op aanvraag	op aanvraag
AWA 31/SW, vuurverzinkt	B	2339,–	op aanvraag	op aanvraag
AWA 32/SW, gelakt	B	2388,–	op aanvraag	op aanvraag
AWA 32/SW, vuurverzinkt	B	2512,–	op aanvraag	op aanvraag

Opvangbak Type AW-F	Categorie	Prijs	Vrachtkosten	Prijs inclusief vrachtkosten
AW-F 1, gelakt	B	657,–	80,–	737,–
Vathouder met spangordel voor 1 x 200 liter vat	B	48,–	9,–	57,–
AW-F 1, vuurverzinkt	B	780,–	80,–	860,–
Vathouder met spangordel voor 1 x 200 liter vat	B	48,–	9,–	57,–
AW-F 2, gelakt	B	688,–	80,–	768,–
Vathouder met spangordel voor 2 x 200 liter vaten	B	48,–	9,–	57,–
AW-F 2, vuurverzinkt	B	842,–	80,–	922,–
Vathouder met spangordel voor 2 x 200 liter vaten	B	48,–	9,–	57,–

Bodembeschermbak Type BSW	Categorie	Prijs	Vrachtkosten	Prijs inclusief vrachtkosten
BSW 21, verzinkt	B	449,–	109,–	558,–
Oprijdplaat AR 21, verzinkt	B	166,–	22,–	188,–
Oprijdhoek AE 24, verzinkt	B	130,–	10,–	140,–
Kruisverbinder KV 24, verzinkt	B	20,–	8,–	28,–
Bakverbinder WV 21, verzinkt	B	22,–	8,–	30,–
BSW 22, verzinkt	B	590,–	109,–	699,–
Oprijdplaat AR 21, verzinkt	B	166,–	22,–	188,–
Oprijdplaat AR 22, verzinkt	B	211,–	32,–	243,–
Oprijdhoek AE 24, verzinkt	B	130,–	10,–	140,–
Kruisverbinder KV 24, verzinkt	B	20,–	8,–	28,–
Bakverbinder WV 21, verzinkt	B	22,–	8,–	30,–
Bakverbinder WV 22, verzinkt	B	24,–	8,–	32,–
BSW 23, verzinkt	B	764,–	182,–	946,–
Oprijdplaat AR 23, verzinkt	B	300,–	134,–	434,–
Oprijdplaat AR 21, verzinkt	B	166,–	22,–	188,–
Oprijdhoek AE 24, verzinkt	B	130,–	10,–	140,–
Kruisverbinder KV 24, verzinkt	B	20,–	8,–	28,–
Bakverbinder WV 21, verzinkt	B	22,–	8,–	30,–
Bakverbinder WV 23, verzinkt	B	37,–	9,–	46,–
BSW 24, verzinkt	B	1341,–	259,–	1600,–
Oprijdplaat AR 23, verzinkt	B	300,–	134,–	434,–
Oprijdplaat AR 22, verzinkt	B	211,–	32,–	243,–
Oprijdhoek AE 24, verzinkt	B	130,–	10,–	140,–
Kruisverbinder KV 24, verzinkt	B	20,–	8,–	28,–
Bakverbinder WV 22, verzinkt	B	24,–	8,–	32,–
Bakverbinder WV 23, verzinkt	B	37,–	9,–	46,–
BSW 121, verzinkt	B	199,–	28,–	227,–
Oprijdplaat AR 121, verzinkt	B	163,–	22,–	185,–
Kruisverbinder KV 24, verzinkt	B	20,–	8,–	28,–
Bakverbinder WV 121, verzinkt	B	21,–	9,–	30,–
BSW 122, verzinkt	B	243,–	68,–	311,–
Oprijdplaat AR 121, verzinkt	B	163,–	22,–	185,–

Prijzen in EURO
Levering af fabriek DE-46354 Südlohn / DE-38820 Halberstadt, onverpakt
Transportkosten voor leveringen binnen Nederland (CPT), excl. Waddeneilanden

BAUER GmbH
Eichendorffstr. 62
46354 Südlohn, Germany

Tel. +49 2862 70 90
info@bauer-suedlohn.com
www.bauer-suedlohn.com

Geschäftsführer
Patrick Bauer, Pascal Bauer
Amtsgericht Coesfeld HRB 5259

TÜVNORD
TÜV NORD CERT GmbH
DIN EN ISO 9001
tuev-nord.de

Prijslijst 0726 nl-NL
Milieu-Opslagtechniek

Bodembeschermbak Type BSW	Categorie	Prijs	Vrachtkosten	Prijs inclusief vrachtkosten
Oprijdplaat AR 122, verzinkt	B	275,–	36,–	311,–
Oprijdhoek AE 124, verzinkt	B	261,–	21,–	282,–
Kruisverbinder KV 24, verzinkt	B	20,–	8,–	28,–
Bakverbinder WV 121, verzinkt	B	21,–	9,–	30,–
Bakverbinder WV 122, verzinkt	B	26,–	9,–	35,–
BSW 123, verzinkt	B	339,–	80,–	419,–
Oprijdplaat AR 122, verzinkt	B	275,–	36,–	311,–
Oprijdhoek AE 124, verzinkt	B	261,–	21,–	282,–
Kruisverbinder KV 24, verzinkt	B	20,–	8,–	28,–
Bakverbinder WV 122, verzinkt	B	26,–	9,–	35,–
BSW 124, verzinkt	B	553,–	109,–	662,–
Oprijdplaat AR 122, verzinkt	B	275,–	36,–	311,–
Oprijdplaat AR 123, verzinkt	B	338,–	109,–	447,–
Oprijdhoek AE 124, verzinkt	B	261,–	21,–	282,–
Kruisverbinder KV 24, verzinkt	B	20,–	8,–	28,–
Bakverbinder WV 122, verzinkt	B	26,–	9,–	35,–
Bakverbinder WV 123, verzinkt	B	36,–	9,–	45,–
BSW 125, verzinkt	B	426,–	162,–	588,–
Oprijdplaat AR 121, verzinkt	B	163,–	22,–	185,–
Oprijdplaat AR 124, verzinkt	B	392,–	162,–	554,–
Oprijdhoek AE 124, verzinkt	B	261,–	21,–	282,–
Kruisverbinder KV 24, verzinkt	B	20,–	8,–	28,–
Bakverbinder WV 121, verzinkt	B	21,–	9,–	30,–
Bakverbinder WV 124, verzinkt	B	49,–	9,–	58,–
BSW 126, verzinkt	B	668,–	203,–	871,–
Oprijdplaat AR 122, verzinkt	B	275,–	36,–	311,–
Oprijdplaat AR 124, verzinkt	B	392,–	162,–	554,–
Oprijdhoek AE 124, verzinkt	B	261,–	21,–	282,–
Kruisverbinder KV 24, verzinkt	B	20,–	8,–	28,–
Bakverbinder WV 122, verzinkt	B	26,–	9,–	35,–
Bakverbinder WV 124, verzinkt	B	49,–	9,–	58,–

PE-Bodembeschermbak Type BWP-PE	Categorie	Prijs	Vrachtkosten	Prijs inclusief vrachtkosten
BWP-PE 150, van robuust polyethyleen	B	316,–	68,–	384,–
Oprijdplaat Type BWR, van robuust polyethyleen, uitvoering in zwart	B	222,–	12,–	234,–
Bakverbinder BWV 2, RVS 1.4301	B	29,–	9,–	38,–
BWP-PE 300, van robuust polyethyleen	B	641,–	68,–	709,–
Oprijdplaat Type BWR, van robuust polyethyleen, uitvoering in zwart	B	222,–	12,–	234,–
Bakverbinder BWV 4, RVS 1.4301	B	38,–	10,–	48,–

PE-Bodembeschermbak Type BWPS-PE	Categorie	Prijs	Vrachtkosten	Prijs inclusief vrachtkosten
BWPS-PE 300, van robuust polyethyleen	B	786,–	130,–	916,–
Oprijdplaat Type BWR, van robuust polyethyleen, uitvoering in zwart	B	222,–	12,–	234,–
Bakverbinder BWV 2, RVS 1.4301	B	29,–	9,–	38,–

Stellingcontainer Type CEH	Categorie	Prijs	Vrachtkosten	Prijs inclusief vrachtkosten
CEH 29-2, gelakt	C	9142,–	op aanvraag	op aanvraag
CEH 29-2 IBC, gelakt	C	10076,–	op aanvraag	op aanvraag
CEH 36-2 IBC, gelakt	C	11727,–	op aanvraag	op aanvraag

Prijzen in EURO
Levering af fabriek DE-46354 Südlohn / DE-38820 Halberstadt, onverpakt
Transportkosten voor leveringen binnen Nederland (CPT), excl. Waddeneilanden

BAUER GmbH
Eichendorffstr. 62
46354 Südlohn, Germany

Tel. +49 2862 70 90
info@bauer-suedlohn.com
www.bauer-suedlohn.com

Geschäftsführer
Patrick Bauer, Pascal Bauer
Amtsgericht Coesfeld HRB 5259

TÜVNORD
TÜV NORD CERT GmbH
DIN EN ISO 9001
tuev-nord.de

Prijslijst 0726 nl-NL
Milieu-Opslagtechniek

Stellingcontainer Type CEH	Categorie	Prijs	Vrachtkosten	Prijs inclusief vrachtkosten
CEH 38-2, gelakt	C	11719,–	op aanvraag	op aanvraag
CEH 59-2, gelakt	C	17352,–	op aanvraag	op aanvraag
CEH 59-2 IBC, gelakt	C	18629,–	op aanvraag	op aanvraag
CEH 75-2 IBC, gelakt	C	22081,–	op aanvraag	op aanvraag
CEH 81-2, gelakt	C	22524,–	op aanvraag	op aanvraag

Stellingcontainer Type CEN	Categorie	Prijs	Vrachtkosten	Prijs inclusief vrachtkosten
CEN 29-2, gelakt	C	7714,–	op aanvraag	op aanvraag
Potentiaalvereffening	C	184,–	0,–	184,–
CEN 29-2 IBC, gelakt	C	8421,–	op aanvraag	op aanvraag
Potentiaalvereffening	C	184,–	0,–	184,–
CEN 29-2b, gelakt	C	13445,–	op aanvraag	op aanvraag
Potentiaalvereffening	C	366,–	0,–	366,–
CEN 29-2b IBC, gelakt	C	14379,–	op aanvraag	op aanvraag
Potentiaalvereffening	C	366,–	0,–	366,–
CEN 29-3, gelakt	C	12140,–	op aanvraag	op aanvraag
Potentiaalvereffening	C	274,–	0,–	274,–
CEN 29-3 IBC, gelakt	C	12917,–	op aanvraag	op aanvraag
Potentiaalvereffening	C	274,–	0,–	274,–
CEN 29-3b, gelakt	C	19757,–	op aanvraag	op aanvraag
Potentiaalvereffening	C	546,–	0,–	546,–
CEN 29-3b IBC, gelakt	C	20862,–	op aanvraag	op aanvraag
Potentiaalvereffening	C	546,–	0,–	546,–
CEN 33-2 IBC, gelakt	C	9393,–	op aanvraag	op aanvraag
Potentiaalvereffening	C	184,–	0,–	184,–
CEN 33-2b IBC, gelakt	C	15740,–	op aanvraag	op aanvraag
Potentiaalvereffening	C	366,–	0,–	366,–
CEN 33-3 IBC, gelakt	C	13849,–	op aanvraag	op aanvraag
Potentiaalvereffening	C	274,–	0,–	274,–
CEN 33-3b IBC, gelakt	C	22018,–	op aanvraag	op aanvraag
Potentiaalvereffening	C	546,–	0,–	546,–
CEN 36-2, gelakt	C	9470,–	op aanvraag	op aanvraag
Potentiaalvereffening	C	184,–	0,–	184,–
CEN 36-2b, gelakt	C	16110,–	op aanvraag	op aanvraag
Potentiaalvereffening	C	366,–	0,–	366,–
CEN 36-3, gelakt	C	14046,–	op aanvraag	op aanvraag
Potentiaalvereffening	C	274,–	0,–	274,–
CEN 36-3b, gelakt	C	22693,–	op aanvraag	op aanvraag
Potentiaalvereffening	C	546,–	0,–	546,–
CEN 59-2, gelakt	C	12772,–	op aanvraag	op aanvraag
Potentiaalvereffening	C	365,–	0,–	365,–
CEN 59-2 IBC, gelakt	C	13917,–	op aanvraag	op aanvraag
Potentiaalvereffening	C	365,–	0,–	365,–
CEN 59-2b, gelakt	C	21982,–	op aanvraag	op aanvraag
Potentiaalvereffening	C	729,–	0,–	729,–
CEN 59-2b IBC, gelakt	C	22754,–	op aanvraag	op aanvraag
Potentiaalvereffening	C	729,–	0,–	729,–

Prijzen in EURO
Levering af fabriek DE-46354 Südlohn / DE-38820 Halberstadt, onverpakt
Transportkosten voor leveringen binnen Nederland (CPT), excl. Waddeneilanden

BAUER GmbH
Eichendorffstr. 62
46354 Südlohn, Germany

Tel. +49 2862 70 90
info@bauer-suedlohn.com
www.bauer-suedlohn.com

Geschäftsführer
Patrick Bauer, Pascal Bauer
Amtsgericht Coesfeld HRB 5259

TÜVNORD
TÜV NORD CERT GmbH
DIN EN ISO 9001
tuev-nord.de

Prijslijst 0726 nl-NL
Milieu-Opslagtechniek

Stellingcontainer Type CEN	Categorie	Prijs	Vrachtkosten	Prijs inclusief vrachtkosten
CEN 59-3, gelakt	C	19663,–	op aanvraag	op aanvraag
Potentiaalvereffening	C	545,–	0,–	545,–
CEN 59-3 IBC, gelakt	C	20812,–	op aanvraag	op aanvraag
Potentiaalvereffening	C	545,–	0,–	545,–
CEN 59-3b, gelakt	C	31741,–	op aanvraag	op aanvraag
Potentiaalvereffening	C	1089,–	0,–	1089,–
CEN 59-3b IBC, gelakt	C	33404,–	op aanvraag	op aanvraag
Potentiaalvereffening	C	1089,–	0,–	1089,–
CEN 65-2 IBC, gelakt	C	15002,–	op aanvraag	op aanvraag
Potentiaalvereffening	C	365,–	0,–	365,–
CEN 65-2b IBC, gelakt	C	25299,–	op aanvraag	op aanvraag
Potentiaalvereffening	C	729,–	0,–	729,–
CEN 65-3 IBC, gelakt	C	21999,–	op aanvraag	op aanvraag
Potentiaalvereffening	C	545,–	0,–	545,–
CEN 65-3b IBC, gelakt	C	35919,–	op aanvraag	op aanvraag
Potentiaalvereffening	C	1089,–	0,–	1089,–
CEN 75-2, gelakt	C	16004,–	op aanvraag	op aanvraag
Potentiaalvereffening	C	365,–	0,–	365,–
CEN 75-2b, gelakt	C	26485,–	op aanvraag	op aanvraag
Potentiaalvereffening	C	729,–	0,–	729,–
CEN 75-3, gelakt	C	23086,–	op aanvraag	op aanvraag
Potentiaalvereffening	C	545,–	0,–	545,–
CEN 75-3b, gelakt	C	37480,–	op aanvraag	op aanvraag
Potentiaalvereffening	C	1089,–	0,–	1089,–
CEN 81-2, gelakt	C	16788,–	op aanvraag	op aanvraag
Potentiaalvereffening	C	365,–	0,–	365,–
CEN 81-2b, gelakt	C	27692,–	op aanvraag	op aanvraag
Potentiaalvereffening	C	729,–	0,–	729,–
CEN 81-3, gelakt	C	24174,–	op aanvraag	op aanvraag
Potentiaalvereffening	C	545,–	0,–	545,–
CEN 81-3b, gelakt	C	39119,–	op aanvraag	op aanvraag
Potentiaalvereffening	C	1089,–	0,–	1089,–

Containerbak Type CW	Categorie	Prijs	Vrachtkosten	Prijs inclusief vrachtkosten
CW 1, gelakt	B	2952,–	op aanvraag	op aanvraag
CW 2, gelakt	B	3226,–	op aanvraag	op aanvraag
CW 3, gelakt	B	3722,–	op aanvraag	op aanvraag

Opvangbak Type ECO	Categorie	Prijs	Vrachtkosten	Prijs inclusief vrachtkosten
ECO 1/200, gelakt	B	246,–	68,–	314,–
ECO 1/200, vuurverzinkt	B	256,–	68,–	324,–
ECO 2/200, gelakt	B	261,–	68,–	329,–
ECO 2/200, vuurverzinkt	B	270,–	68,–	338,–
ECO 4/200, gelakt	B	285,–	80,–	365,–
ECO 4/200, vuurverzinkt	B	297,–	80,–	377,–
ECO 4/400, gelakt	B	354,–	80,–	434,–
ECO 4/400, vuurverzinkt	B	370,–	80,–	450,–
ECO 1/1000, gelakt	B	632,–	109,–	741,–

Prijzen in EURO
Levering af fabriek DE-46354 Südlohn / DE-38820 Halberstadt, onverpakt
Transportkosten voor leveringen binnen Nederland (CPT), excl. Waddeneilanden

BAUER GmbH
Eichendorffstr. 62
46354 Südlohn, Germany

Tel. +49 2862 70 90
info@bauer-suedlohn.com
www.bauer-suedlohn.com

Geschäftsführer
Patrick Bauer, Pascal Bauer
Amtsgericht Coesfeld HRB 5259

TÜVNORD
TÜV NORD CERT GmbH
DIN EN ISO 9001
tuev-nord.de

Prijslijst 0726 nl-NL
Milieu-Opslagtechniek

Opvangbak Type ECO	Categorie	Prijs	Vrachtkosten	Prijs inclusief vrachtkosten
ECO 1/1000, vuurverzinkt	B	759,–	109,–	868,–
ECO 2/1000, gelakt	B	826,–	162,–	988,–
ECO 2/1000, vuurverzinkt	B	915,–	162,–	1077,–

Opvangbak Type ECO-A	Categorie	Prijs	Vrachtkosten	Prijs inclusief vrachtkosten
ECO-A 1/1000, gelakt	B	831,–	109,–	940,–
ECO-A 1/1000, vuurverzinkt	B	971,–	109,–	1080,–
ECO-A 2/1000, gelakt	B	1221,–	203,–	1424,–
ECO-A 2/1000, vuurverzinkt	B	1341,–	203,–	1544,–

Opvangbak Type ECO-S	Categorie	Prijs	Vrachtkosten	Prijs inclusief vrachtkosten
ECO-S 2/200, vuurverzinkt	B	3447,–	180,–	3627,–
ECO-S 4/200, vuurverzinkt	B	4053,–	225,–	4278,–
ECO-S 4/400, vuurverzinkt	B	5000,–	255,–	5255,–

Hangende opvangbak met PE-binnenbak Type EHW PE	Categorie	Prijs	Vrachtkosten	Prijs inclusief vrachtkosten
EHW 1800 PE, gelakt	B	909,–	109,–	1018,–
EHW 1800 PE, vuurverzinkt	B	922,–	109,–	1031,–
EHW 2200 PE, gelakt	B	987,–	109,–	1096,–
EHW 2200 PE, vuurverzinkt	B	1028,–	109,–	1137,–
EHW 2700 PE, gelakt	B	1144,–	203,–	1347,–
EHW 2700 PE, vuurverzinkt	B	1211,–	203,–	1414,–
EHW 3300 PE, gelakt	B	1653,–	203,–	1856,–
EHW 3300 PE, vuurverzinkt	B	1727,–	203,–	1930,–

Hangende opvangbak Type EHW	Categorie	Prijs	Vrachtkosten	Prijs inclusief vrachtkosten
EHW 1800, gelakt	B	509,–	109,–	618,–
EHW 1800, vuurverzinkt	B	521,–	109,–	630,–
EHW 2200, gelakt	B	564,–	109,–	673,–
EHW 2200, vuurverzinkt	B	605,–	109,–	714,–
EHW 2700, gelakt	B	648,–	162,–	810,–
EHW 2700, vuurverzinkt	B	717,–	162,–	879,–
EHW 3300, gelakt	B	1002,–	203,–	1205,–
EHW 3300, vuurverzinkt	B	1076,–	203,–	1279,–
EHW 3600, gelakt	B	1050,–	203,–	1253,–
EHW 3600, vuurverzinkt	B	1131,–	203,–	1334,–

Vatenpallet Type FP	Categorie	Prijs	Vrachtkosten	Prijs inclusief vrachtkosten
FP 2, vuurverzinkt	B	92,–	68,–	160,–

Vatenrek Type FR	Categorie	Prijs	Vrachtkosten	Prijs inclusief vrachtkosten
FR-1, vuurverzinkt	B	293,–	68,–	361,–
Kanhouder Type GS, vuurverzinkt	B	65,–	10,–	75,–
Opsteekbare draaisteun, verzinkt	B	85,–	9,–	94,–
FR-2, vuurverzinkt	B	375,–	68,–	443,–
Kanhouder Type GS, vuurverzinkt	B	65,–	10,–	75,–
Opsteekbare draaisteun, verzinkt	B	85,–	9,–	94,–
FR-3, vuurverzinkt	B	419,–	80,–	499,–
Kanhouder Type GS, vuurverzinkt	B	65,–	10,–	75,–
Draaisteun RA 60, vuurverzinkt	B	97,–	9,–	106,–

Prijzen in EURO
Levering af fabriek DE-46354 Südlohn / DE-38820 Halberstadt, onverpakt
Transportkosten voor leveringen binnen Nederland (CPT), excl. Waddeneilanden

BAUER GmbH
Eichendorffstr. 62
46354 Südlohn, Germany

Tel. +49 2862 70 90
info@bauer-suedlohn.com
www.bauer-suedlohn.com

Geschäftsführer
Patrick Bauer, Pascal Bauer
Amtsgericht Coesfeld HRB 5259

TÜVNORD
TÜV NORD CERT GmbH
DIN EN ISO 9001
tuev-nord.de

Prijslijst 0726 nl-NL
Milieu-Opslagtechniek

Opvangbak Type FRA	Categorie	Prijs	Vrachtkosten	Prijs inclusief vrachtkosten
FRA-1, gelakt	B	310,–	68,–	378,–
Rooster, vuurverzinkt	B	67,–	16,–	83,–
FRA-1, vuurverzinkt	B	367,–	68,–	435,–
Rooster, vuurverzinkt	B	67,–	16,–	83,–
FRA-2, gelakt	B	322,–	80,–	402,–
Rooster, vuurverzinkt	B	132,–	24,–	156,–
FRA-2, vuurverzinkt	B	378,–	80,–	458,–
Rooster, vuurverzinkt	B	132,–	24,–	156,–
FRA-3, gelakt	B	322,–	80,–	402,–
Rooster, vuurverzinkt	B	132,–	24,–	156,–
FRA-3, vuurverzinkt	B	378,–	80,–	458,–
Rooster, vuurverzinkt	B	132,–	24,–	156,–

Vatenrek Type FRE/M	Categorie	Prijs	Vrachtkosten	Prijs inclusief vrachtkosten
FRE-1/M, vuurverzinkt	B	225,–	21,–	246,–
Opsteekbare draaisteun, verzinkt	B	85,–	9,–	94,–
Kanhouder Type GS, vuurverzinkt	B	65,–	10,–	75,–
FRE-2/M, vuurverzinkt	B	261,–	22,–	283,–
Opsteekbare draaisteun, verzinkt	B	85,–	9,–	94,–
Kanhouder Type GS, vuurverzinkt	B	65,–	10,–	75,–
FRE-3/M, vuurverzinkt	B	279,–	27,–	306,–
Draaisteun RA 60, vuurverzinkt	B	97,–	9,–	106,–
Kanhouder Type GS, vuurverzinkt	B	65,–	10,–	75,–

Rek voor kleine blikken Type FRE-G/M	Categorie	Prijs	Vrachtkosten	Prijs inclusief vrachtkosten
FRE-G1/M, vuurverzinkt	B	236,–	27,–	263,–
FRE-G2/M, vuurverzinkt	B	274,–	31,–	305,–

Vatenrek en rek voor kleine verpakkingen Type FRG	Categorie	Prijs	Vrachtkosten	Prijs inclusief vrachtkosten
FRG, vuurverzinkt	B	381,–	80,–	461,–

Vaten-stapelpallets Type FSP-D	Categorie	Prijs	Vrachtkosten	Prijs inclusief vrachtkosten
FSP-1 D, gelakt	B	845,–	109,–	954,–
FSP-1 D, vuurverzinkt	B	1106,–	109,–	1215,–
FSP-2 D, gelakt	B	901,–	109,–	1010,–
FSP-2 D, vuurverzinkt	B	1222,–	109,–	1331,–
FSP-4 D, gelakt	B	1170,–	109,–	1279,–
FSP-4 D, vuurverzinkt	B	1615,–	109,–	1724,–

Vaten-stapelpallets Type FSP-G	Categorie	Prijs	Vrachtkosten	Prijs inclusief vrachtkosten
FSP-1 G, gelakt	B	821,–	109,–	930,–
FSP-1 G, vuurverzinkt	B	1089,–	109,–	1198,–
FSP-2 G, gelakt	B	879,–	109,–	988,–
FSP-2 G, vuurverzinkt	B	1197,–	109,–	1306,–
FSP-4 G, gelakt	B	1148,–	150,–	1298,–
FSP-4 G, vuurverzinkt	B	1587,–	150,–	1737,–

Vaten-stapelpallets Type FSP	Categorie	Prijs	Vrachtkosten	Prijs inclusief vrachtkosten
FSP-1, gelakt	B	484,–	80,–	564,–
FSP-1, vuurverzinkt	B	727,–	109,–	836,–
FSP-2, gelakt	B	655,–	109,–	764,–

Prijzen in EURO
Levering af fabriek DE-46354 Südlohn / DE-38820 Halberstadt, onverpakt
Transportkosten voor leveringen binnen Nederland (CPT), excl. Waddeneilanden

BAUER GmbH
Eichendorffstr. 62
46354 Südlohn, Germany

Tel. +49 2862 70 90
info@bauer-suedlohn.com
www.bauer-suedlohn.com

Geschäftsführer
Patrick Bauer, Pascal Bauer
Amtsgericht Coesfeld HRB 5259

TÜVNORD
TÜV NORD CERT GmbH
DIN EN ISO 9001
tuev-nord.de

Prijslijst 0726 nl-NL
Milieu-Opslagtechniek

Vaten-stapelpallets Type FSP	Categorie	Prijs	Vrachtkosten	Prijs inclusief vrachtkosten
FSP-2, vuurverzinkt	B	913,–	109,–	1022,–
FSP-4, gelakt	B	746,–	109,–	855,–
FSP-4, vuurverzinkt	B	1151,–	109,–	1260,–

Depot voor gevaarlijke stoffen Type GD-A	Categorie	Prijs	Vrachtkosten	Prijs inclusief vrachtkosten
GD-A, gelakt	C	762,–	109,–	871,–
Vatenrek FA 60-1, vuurverzinkt	B	109,–	15,–	124,–
Vatenrek FA 60-2, vuurverzinkt	B	118,–	18,–	136,–
Vatenrek FA 60-3, vuurverzinkt	B	138,–	21,–	159,–
Blikkenrek Type GR-A, verzinkt	B	138,–	28,–	166,–
Blikkenrek Type GR-B, verzinkt	B	138,–	28,–	166,–
Blikkenrek Type GR-C, verzinkt	B	138,–	28,–	166,–
GD-A, vuurverzinkt	C	960,–	109,–	1069,–
Vatenrek FA 60-1, vuurverzinkt	B	109,–	15,–	124,–
Vatenrek FA 60-2, vuurverzinkt	B	118,–	18,–	136,–
Vatenrek FA 60-3, vuurverzinkt	B	138,–	21,–	159,–
Blikkenrek Type GR-A, verzinkt	B	138,–	28,–	166,–
Blikkenrek Type GR-B, verzinkt	B	138,–	28,–	166,–
Blikkenrek Type GR-C, verzinkt	B	138,–	28,–	166,–

Depot voor gevaarlijke stoffen Type GD-B	Categorie	Prijs	Vrachtkosten	Prijs inclusief vrachtkosten
GD-B, gelakt	C	1363,–	109,–	1472,–
Vatenrek FA 60-1, vuurverzinkt	B	109,–	15,–	124,–
Vatenrek FA 60-2, vuurverzinkt	B	118,–	18,–	136,–
Vatenrek FA 60-3, vuurverzinkt	B	138,–	21,–	159,–
Blikkenrek Type GR-A, verzinkt	B	138,–	28,–	166,–
Blikkenrek Type GR-B, verzinkt	B	138,–	28,–	166,–
Blikkenrek Type GR-C, verzinkt	B	138,–	28,–	166,–
GD-B, vuurverzinkt	C	1625,–	109,–	1734,–
Vatenrek FA 60-1, vuurverzinkt	B	109,–	15,–	124,–
Vatenrek FA 60-2, vuurverzinkt	B	118,–	18,–	136,–
Vatenrek FA 60-3, vuurverzinkt	B	138,–	21,–	159,–
Blikkenrek Type GR-A, verzinkt	B	138,–	28,–	166,–
Blikkenrek Type GR-B, verzinkt	B	138,–	28,–	166,–
Blikkenrek Type GR-C, verzinkt	B	138,–	28,–	166,–

Depot voor gevaarlijke stoffen Type GD-C	Categorie	Prijs	Vrachtkosten	Prijs inclusief vrachtkosten
GD-C, gelakt	C	1163,–	109,–	1272,–
Vatenrek FA 60-1, vuurverzinkt	B	109,–	15,–	124,–
Vatenrek FA 60-2, vuurverzinkt	B	118,–	18,–	136,–
Vatenrek FA 60-3, vuurverzinkt	B	138,–	21,–	159,–
Blikkenrek Type GR-A, verzinkt	B	138,–	28,–	166,–
Blikkenrek Type GR-B, verzinkt	B	138,–	28,–	166,–
Blikkenrek Type GR-C, verzinkt	B	138,–	28,–	166,–
GD-C, vuurverzinkt	C	1314,–	109,–	1423,–
Vatenrek FA 60-1, vuurverzinkt	B	109,–	15,–	124,–
Vatenrek FA 60-2, vuurverzinkt	B	118,–	18,–	136,–
Vatenrek FA 60-3, vuurverzinkt	B	138,–	21,–	159,–
Blikkenrek Type GR-A, verzinkt	B	138,–	28,–	166,–

Prijzen in EURO
Levering af fabriek DE-46354 Südlohn / DE-38820 Halberstadt, onverpakt
Transportkosten voor leveringen binnen Nederland (CPT), excl. Waddeneilanden

BAUER GmbH
Eichendorffstr. 62
46354 Südlohn, Germany

Tel. +49 2862 70 90
info@bauer-suedlohn.com
www.bauer-suedlohn.com

Geschäftsführer
Patrick Bauer, Pascal Bauer
Amtsgericht Coesfeld HRB 5259

TÜVNORD
TÜV NORD CERT GmbH
DIN EN ISO 9001
tuev-nord.de

Prijslijst 0726 nl-NL
Milieu-Opslagtechniek

Depot voor gevaarlijke stoffen Type GD-C	Categorie	Prijs	Vrachtkosten	Prijs inclusief vrachtkosten
Blikkenrek Type GR-B, verzinkt	B	138,–	28,–	166,–
Blikkenrek Type GR-C, verzinkt	B	138,–	28,–	166,–

Depot voor gevaarlijke stoffen Type GD-E	Categorie	Prijs	Vrachtkosten	Prijs inclusief vrachtkosten
GD-E 2, verzinkt	C	1562,–	150,–	1712,–
Vatenrek FA 60-1, vuurverzinkt	B	109,–	15,–	124,–
Vatenrek FA 60-2, vuurverzinkt	B	118,–	18,–	136,–
Vatenrek FA 60-3, vuurverzinkt	B	138,–	21,–	159,–
Blikkenrek Type GR-A, verzinkt	B	138,–	28,–	166,–
Blikkenrek Type GR-B, verzinkt	B	138,–	28,–	166,–
Blikkenrek Type GR-C, verzinkt	B	138,–	28,–	166,–
GD-E 4, verzinkt	C	1907,–	191,–	2098,–
Vatenrek FA 60-1, vuurverzinkt	B	109,–	15,–	124,–
Vatenrek FA 60-2, vuurverzinkt	B	118,–	18,–	136,–
Vatenrek FA 60-3, vuurverzinkt	B	138,–	21,–	159,–
Blikkenrek Type GR-A, verzinkt	B	138,–	28,–	166,–
Blikkenrek Type GR-B, verzinkt	B	138,–	28,–	166,–
Blikkenrek Type GR-C, verzinkt	B	138,–	28,–	166,–

Depot voor gevaarlijke stoffen Type GD-E/IBC	Categorie	Prijs	Vrachtkosten	Prijs inclusief vrachtkosten
GD-E/IBC, verzinkt	C	2367,–	402,–	2769,–
GD-E/IBC-2, verzinkt	C	3552,–	426,–	3978,–

Depot voor gevaarlijke stoffen Type GD-N	Categorie	Prijs	Vrachtkosten	Prijs inclusief vrachtkosten
GD-N 2, verzinkt	C	1362,–	150,–	1512,–
Tussenbodem, vuurverzinkt	C	106,–	18,–	124,–
Vatenrek FA 60-1, vuurverzinkt	B	109,–	15,–	124,–
Blikkenrek Type GR-A, verzinkt	B	138,–	28,–	166,–
Blikkenrek Type GR-B, verzinkt	B	138,–	28,–	166,–
Blikkenrek Type GR-C, verzinkt	B	138,–	28,–	166,–
GD-N 4, verzinkt	C	1697,–	150,–	1847,–
Tussenbodem, vuurverzinkt	C	106,–	18,–	124,–
Vatenrek FA 60-1, vuurverzinkt	B	109,–	15,–	124,–
Vatenrek FA 60-2, vuurverzinkt	B	118,–	18,–	136,–
Vatenrek FA 200-1, vuurverzinkt	B	118,–	15,–	133,–
Vatenrek FA 200-2, vuurverzinkt	B	138,–	22,–	160,–
Blikkenrek Type GR-A, verzinkt	B	138,–	28,–	166,–
Blikkenrek Type GR-B, verzinkt	B	138,–	28,–	166,–
Blikkenrek Type GR-C, verzinkt	B	138,–	28,–	166,–

Depot voor gevaarlijke stoffen Type GD-N/R	Categorie	Prijs	Vrachtkosten	Prijs inclusief vrachtkosten
GD-N/R 2, verzinkt	C	1562,–	150,–	1712,–
Tussenbodem, vuurverzinkt	C	106,–	18,–	124,–
Vatenrek FA 60-1, vuurverzinkt	B	109,–	15,–	124,–
Blikkenrek Type GR-A, verzinkt	B	138,–	28,–	166,–
Blikkenrek Type GR-B, verzinkt	B	138,–	28,–	166,–
Blikkenrek Type GR-C, verzinkt	B	138,–	28,–	166,–
GD-N/R 4, verzinkt	C	1901,–	150,–	2051,–
Tussenbodem, vuurverzinkt	C	106,–	18,–	124,–

Prijzen in EURO
Levering af fabriek DE-46354 Südlohn / DE-38820 Halberstadt, onverpakt
Transportkosten voor leveringen binnen Nederland (CPT), excl. Waddeneilanden

BAUER GmbH
Eichendorffstr. 62
46354 Südlohn, Germany

Tel. +49 2862 70 90
info@bauer-suedlohn.com
www.bauer-suedlohn.com

Geschäftsführer
Patrick Bauer, Pascal Bauer
Amtsgericht Coesfeld HRB 5259

TÜVNORD
TÜV NORD CERT GmbH
DIN EN ISO 9001
tuev-nord.de

Prijslijst 0726 nl-NL
Milieu-Opslagtechniek

Depot voor gevaarlijke stoffen Type GD-N/R	Categorie	Prijs	Vrachtkosten	Prijs inclusief vrachtkosten
Vatenrek FA 60-1, vuurverzinkt	B	109,–	15,–	124,–
Vatenrek FA 60-2, vuurverzinkt	B	118,–	18,–	136,–
Vatenrek FA 200-1, vuurverzinkt	B	118,–	15,–	133,–
Vatenrek FA 200-2, vuurverzinkt	B	138,–	22,–	160,–
Blikkenrek Type GR-A, verzinkt	B	138,–	28,–	166,–
Blikkenrek Type GR-B, verzinkt	B	138,–	28,–	166,–
Blikkenrek Type GR-C, verzinkt	B	138,–	28,–	166,–

Gasflessen-containers Type GFC-B	Categorie	Prijs	Vrachtkosten	Prijs inclusief vrachtkosten
GFC-B M0, gelakt	B	3406,–	292,–	3698,–
Flessenhouder met kettingbeveiliging, vuurverzinkt	B	72,–	12,–	84,–
Gasflessenrek GFG-2, verzinkt	B	204,–	68,–	272,–
GFC-B M1, gelakt	B	3949,–	444,–	4393,–
Flessenhouder met kettingbeveiliging, vuurverzinkt	B	72,–	12,–	84,–
Gasflessenrek GFG-2, verzinkt	B	204,–	68,–	272,–
GFC-B M2, gelakt	B	4114,–	507,–	4621,–
Flessenhouder met kettingbeveiliging, vuurverzinkt	B	72,–	12,–	84,–
Gasflessenrek GFG-2, verzinkt	B	204,–	68,–	272,–
GFC-B M3, gelakt	B	4761,–	590,–	5351,–
Flessenhouder met kettingbeveiliging, vuurverzinkt	B	72,–	12,–	84,–
Gasflessenrek GFG-2, verzinkt	B	204,–	68,–	272,–
GFC-B M4, gelakt	B	5355,–	670,–	6025,–
Flessenhouder met kettingbeveiliging, vuurverzinkt	B	72,–	12,–	84,–
Gasflessenrek GFG-2, verzinkt	B	204,–	68,–	272,–
GFC-B M5, gelakt	B	7439,–	882,–	8321,–
Flessenhouder met kettingbeveiliging, vuurverzinkt	B	72,–	12,–	84,–
Gasflessenrek GFG-2, verzinkt	B	204,–	68,–	272,–

Gasflessen-containers Type GFC-B/W	Categorie	Prijs	Vrachtkosten	Prijs inclusief vrachtkosten
GFC-B/W M1, gelakt	B	4216,–	461,–	4677,–
Flessenhouder met kettingbeveiliging, vuurverzinkt	B	72,–	12,–	84,–
GFC-B/W M2, gelakt	B	4421,–	535,–	4956,–
Flessenhouder met kettingbeveiliging, vuurverzinkt	B	72,–	12,–	84,–
GFC-B/W M3, gelakt	B	5076,–	617,–	5693,–
Flessenhouder met kettingbeveiliging, vuurverzinkt	B	72,–	12,–	84,–
Gasflessenrek GFG-2, verzinkt	B	204,–	68,–	272,–
GFC-B/W M4, gelakt	B	5675,–	698,–	6373,–
Flessenhouder met kettingbeveiliging, vuurverzinkt	B	72,–	12,–	84,–
Gasflessenrek GFG-2, verzinkt	B	204,–	68,–	272,–
GFC-B/W M5, gelakt	B	7844,–	920,–	8764,–
Flessenhouder met kettingbeveiliging, vuurverzinkt	B	72,–	12,–	84,–
Gasflessenrek GFG-2, verzinkt	B	204,–	68,–	272,–

Gasflessen-containers Type GFC-E/G	Categorie	Prijs	Vrachtkosten	Prijs inclusief vrachtkosten
GFC-E/G M0, vuurverzinkt	B	1540,–	184,–	1724,–
Flessenhouder met kettingbeveiliging, vuurverzinkt	B	40,–	12,–	52,–
Gasflessenrek GFG-2, verzinkt	B	204,–	68,–	272,–
Oprijdplaat Type AR, verzinkt	B	163,–	22,–	185,–
GFC-E/G M1, vuurverzinkt	B	2191,–	336,–	2527,–

Prijzen in EURO
Levering af fabriek DE-46354 Südlohn / DE-38820 Halberstadt, onverpakt
Transportkosten voor leveringen binnen Nederland (CPT), excl. Waddeneilanden

BAUER GmbH
Eichendorffstr. 62
46354 Südlohn, Germany

Tel. +49 2862 70 90
info@bauer-suedlohn.com
www.bauer-suedlohn.com

Geschäftsführer
Patrick Bauer, Pascal Bauer
Amtsgericht Coesfeld HRB 5259

TÜVNORD
TÜV NORD CERT GmbH
DIN EN ISO 9001
tuev-nord.de

Prijslijst 0726 nl-NL
Milieu-Opslagtechniek

Gasflessen-containers Type GFC-E/G	Categorie	Prijs	Vrachtkosten	Prijs inclusief vrachtkosten
Flessenhouder met kettingbeveiliging, vuurverzinkt	B	40,–	12,–	52,–
Gasflessenrek GFG-2, verzinkt	B	204,–	68,–	272,–
Oprijdplaat Type AR, verzinkt	B	163,–	22,–	185,–
Scheidingswand midden, verzinkt	B	87,–	22,–	109,–
GFC-E/G M2, vuurverzinkt	B	2401,–	365,–	2766,–
Flessenhouder met kettingbeveiliging, vuurverzinkt	B	40,–	12,–	52,–
Gasflessenrek GFG-2, verzinkt	B	204,–	68,–	272,–
Oprijdplaat Type AR, verzinkt	B	163,–	22,–	185,–
Scheidingswand midden, verzinkt	B	129,–	32,–	161,–
GFC-E/G M3, vuurverzinkt	B	2671,–	396,–	3067,–
Flessenhouder met kettingbeveiliging, vuurverzinkt	B	40,–	12,–	52,–
Gasflessenrek GFG-2, verzinkt	B	204,–	68,–	272,–
Oprijdplaat Type AR, verzinkt	B	163,–	22,–	185,–
Scheidingswand midden, verzinkt	B	129,–	32,–	161,–
GFC-E/G M4, vuurverzinkt	B	2895,–	416,–	3311,–
Flessenhouder met kettingbeveiliging, vuurverzinkt	B	40,–	12,–	52,–
Gasflessenrek GFG-2, verzinkt	B	204,–	68,–	272,–
Oprijdplaat Type AR, verzinkt	B	163,–	22,–	185,–
Scheidingswand midden, verzinkt	B	129,–	32,–	161,–
GFC-E/G M5, vuurverzinkt	B	3587,–	471,–	4058,–
Flessenhouder met kettingbeveiliging, vuurverzinkt	B	40,–	12,–	52,–
Gasflessenrek GFG-2, verzinkt	B	204,–	68,–	272,–
Oprijdplaat Type AR, verzinkt	B	163,–	22,–	185,–
Scheidingswand midden, verzinkt	B	191,–	40,–	231,–

Gasflessen-containers Type GFC-E/T	Categorie	Prijs	Vrachtkosten	Prijs inclusief vrachtkosten
GFC-E/T M0, vuurverzinkt	B	1560,–	184,–	1744,–
Flessenhouder met kettingbeveiliging, vuurverzinkt	B	40,–	12,–	52,–
Gasflessenrek GFG-2, verzinkt	B	204,–	68,–	272,–
Oprijdplaat Type AR, verzinkt	B	163,–	22,–	185,–
GFC-E/T M1, vuurverzinkt	B	2229,–	357,–	2586,–
Flessenhouder met kettingbeveiliging, vuurverzinkt	B	40,–	12,–	52,–
Gasflessenrek GFG-2, verzinkt	B	204,–	68,–	272,–
Oprijdplaat Type AR, verzinkt	B	163,–	22,–	185,–
Scheidingswand midden, verzinkt	B	87,–	22,–	109,–
GFC-E/T M2, vuurverzinkt	B	2448,–	411,–	2859,–
Flessenhouder met kettingbeveiliging, vuurverzinkt	B	40,–	12,–	52,–
Gasflessenrek GFG-2, verzinkt	B	204,–	68,–	272,–
Oprijdplaat Type AR, verzinkt	B	163,–	22,–	185,–
Scheidingswand midden, verzinkt	B	129,–	32,–	161,–
GFC-E/T M3, vuurverzinkt	B	2737,–	426,–	3163,–
Flessenhouder met kettingbeveiliging, vuurverzinkt	B	40,–	12,–	52,–
Gasflessenrek GFG-2, verzinkt	B	204,–	68,–	272,–
Oprijdplaat Type AR, verzinkt	B	163,–	22,–	185,–
Scheidingswand midden, verzinkt	B	129,–	32,–	161,–
GFC-E/T M4, vuurverzinkt	B	2960,–	456,–	3416,–
Flessenhouder met kettingbeveiliging, vuurverzinkt	B	40,–	12,–	52,–

Prijzen in EURO
Levering af fabriek DE-46354 Südlohn / DE-38820 Halberstadt, onverpakt
Transportkosten voor leveringen binnen Nederland (CPT), excl. Waddeneilanden

BAUER GmbH
Eichendorffstr. 62
46354 Südlohn, Germany

Tel. +49 2862 70 90
info@bauer-suedlohn.com
www.bauer-suedlohn.com

Geschäftsführer
Patrick Bauer, Pascal Bauer
Amtsgericht Coesfeld HRB 5259

TÜVNORD
TÜV NORD CERT GmbH
DIN EN ISO 9001
tuev-nord.de

Prijslijst 0726 nl-NL
Milieu-Opslagtechniek

Gasflessen-containers Type GFC-E/T	Categorie	Prijs	Vrachtkosten	Prijs inclusief vrachtkosten
Gasflessenrek GFG-2, verzinkt	B	204,–	68,–	272,–
Oprijdplaat Type AR, verzinkt	B	163,–	22,–	185,–
Scheidingswand midden, verzinkt	B	129,–	32,–	161,–
GFC-E/T M5, vuurverzinkt	B	3678,–	533,–	4211,–
Flessenhouder met kettingbeveiliging, vuurverzinkt	B	40,–	12,–	52,–
Gasflessenrek GFG-2, verzinkt	B	204,–	68,–	272,–
Oprijdplaat Type AR, verzinkt	B	163,–	22,–	185,–
Scheidingswand midden, verzinkt	B	191,–	40,–	231,–

Gasflessen-containers Type GFC-M/D	Categorie	Prijs	Vrachtkosten	Prijs inclusief vrachtkosten
GFC-M0/D, vuurverzinkt	B	1028,–	109,–	1137,–
Roosterbodem, vuurverzinkt	B	152,–	26,–	178,–
Flessenhouder met kettingbeveiliging, vuurverzinkt	B	40,–	12,–	52,–
Gasflessenrek GFG-2, verzinkt	B	204,–	68,–	272,–
GFC-M1/D, vuurverzinkt	B	1247,–	150,–	1397,–
Roosterbodem, vuurverzinkt	B	274,–	80,–	354,–
Flessenhouder met kettingbeveiliging, vuurverzinkt	B	40,–	12,–	52,–
Gasflessenrek GFG-2, verzinkt	B	204,–	68,–	272,–
GFC-M2/D, vuurverzinkt	B	1327,–	150,–	1477,–
Roosterbodem, vuurverzinkt	B	375,–	80,–	455,–
Flessenhouder met kettingbeveiliging, vuurverzinkt	B	40,–	12,–	52,–
Gasflessenrek GFG-2, verzinkt	B	204,–	68,–	272,–
GFC-M3/D, vuurverzinkt	B	1498,–	150,–	1648,–
Roosterbodem, vuurverzinkt	B	510,–	109,–	619,–
Flessenhouder met kettingbeveiliging, vuurverzinkt	B	40,–	12,–	52,–
Gasflessenrek GFG-2, verzinkt	B	204,–	68,–	272,–
GFC-M4/D, vuurverzinkt	B	1601,–	150,–	1751,–
Roosterbodem, vuurverzinkt	B	627,–	109,–	736,–
Flessenhouder met kettingbeveiliging, vuurverzinkt	B	40,–	12,–	52,–
Gasflessenrek GFG-2, verzinkt	B	204,–	68,–	272,–
GFC-M5/D, vuurverzinkt	B	1903,–	191,–	2094,–
Roosterbodem, vuurverzinkt	B	765,–	109,–	874,–
Flessenhouder met kettingbeveiliging, vuurverzinkt	B	40,–	12,–	52,–
Gasflessenrek GFG-2, verzinkt	B	204,–	68,–	272,–

Gasflessen-containers Type GFC-M	Categorie	Prijs	Vrachtkosten	Prijs inclusief vrachtkosten
GFC-M1, vuurverzinkt	B	1101,–	109,–	1210,–
Roosterbodem, vuurverzinkt	B	274,–	80,–	354,–
Flessenhouder met kettingbeveiliging, vuurverzinkt	B	40,–	12,–	52,–
Gasflessenrek GFG-2, verzinkt	B	204,–	68,–	272,–
GFC-M2, vuurverzinkt	B	1169,–	150,–	1319,–
Roosterbodem, vuurverzinkt	B	375,–	80,–	455,–
Flessenhouder met kettingbeveiliging, vuurverzinkt	B	40,–	12,–	52,–
Gasflessenrek GFG-2, verzinkt	B	204,–	68,–	272,–
GFC-M3, vuurverzinkt	B	1312,–	150,–	1462,–
Roosterbodem, vuurverzinkt	B	510,–	109,–	619,–
Flessenhouder met kettingbeveiliging, vuurverzinkt	B	40,–	12,–	52,–
Gasflessenrek GFG-2, verzinkt	B	204,–	68,–	272,–

Prijzen in EURO
Levering af fabriek DE-46354 Südlohn / DE-38820 Halberstadt, onverpakt
Transportkosten voor leveringen binnen Nederland (CPT), excl. Waddeneilanden

BAUER GmbH
Eichendorffstr. 62
46354 Südlohn, Germany

Tel. +49 2862 70 90
info@bauer-suedlohn.com
www.bauer-suedlohn.com

Geschäftsführer
Patrick Bauer, Pascal Bauer
Amtsgericht Coesfeld HRB 5259

TÜVNORD
TÜV NORD CERT GmbH
DIN EN ISO 9001
tuev-nord.de

Prijslijst 0726 nl-NL
Milieu-Opslagtechniek

Gasflessen-containers Type GFC-M	Categorie	Prijs	Vrachtkosten	Prijs inclusief vrachtkosten
GFC-M4, vuurverzinkt	B	1380,–	150,–	1530,–
Roosterbodem, vuurverzinkt	B	627,–	109,–	736,–
Flessenhouder met kettingbeveiliging, vuurverzinkt	B	40,–	12,–	52,–
Gasflessenrek GFG-2, verzinkt	B	204,–	68,–	272,–
GFC-M5, vuurverzinkt	B	1602,–	150,–	1752,–
Roosterbodem, vuurverzinkt	B	765,–	109,–	874,–
Flessenhouder met kettingbeveiliging, vuurverzinkt	B	40,–	12,–	52,–
Gasflessenrek GFG-2, verzinkt	B	204,–	68,–	272,–

Gasflessen-containers Type GFC-M/D-DF	Categorie	Prijs	Vrachtkosten	Prijs inclusief vrachtkosten
GFC-M1/D-DF, vuurverzinkt	B	1424,–	150,–	1574,–
Roosterbodem, vuurverzinkt	B	274,–	80,–	354,–
Flessenhouder met kettingbeveiliging, vuurverzinkt	B	40,–	12,–	52,–
Gasflessenrek GFG-2, verzinkt	B	204,–	68,–	272,–
GFC-M2/D-DF, vuurverzinkt	B	1503,–	150,–	1653,–
Roosterbodem, vuurverzinkt	B	375,–	80,–	455,–
Flessenhouder met kettingbeveiliging, vuurverzinkt	B	40,–	12,–	52,–
Gasflessenrek GFG-2, verzinkt	B	204,–	68,–	272,–
GFC-M3/D-DF, vuurverzinkt	B	1675,–	150,–	1825,–
Roosterbodem, vuurverzinkt	B	510,–	109,–	619,–
Flessenhouder met kettingbeveiliging, vuurverzinkt	B	40,–	12,–	52,–
Gasflessenrek GFG-2, verzinkt	B	204,–	68,–	272,–
GFC-M4/D-DF, vuurverzinkt	B	1810,–	191,–	2001,–
Roosterbodem, vuurverzinkt	B	627,–	109,–	736,–
Flessenhouder met kettingbeveiliging, vuurverzinkt	B	40,–	12,–	52,–
Gasflessenrek GFG-2, verzinkt	B	204,–	68,–	272,–
GFC-M5/D-DF, vuurverzinkt	B	2112,–	191,–	2303,–
Roosterbodem, vuurverzinkt	B	765,–	109,–	874,–
Flessenhouder met kettingbeveiliging, vuurverzinkt	B	40,–	12,–	52,–
Gasflessenrek GFG-2, verzinkt	B	204,–	68,–	272,–
GFC-M6/D-DF, vuurverzinkt	B	2775,–	250,–	3025,–
Flessenhouder met kettingbeveiliging, vuurverzinkt	B	40,–	12,–	52,–
Gasflessenrek GFG-2, verzinkt	B	204,–	68,–	272,–

Gasflessen-containers Type GFC-M-DF	Categorie	Prijs	Vrachtkosten	Prijs inclusief vrachtkosten
GFC-M1-DF, vuurverzinkt	B	1276,–	109,–	1385,–
Roosterbodem, vuurverzinkt	B	274,–	80,–	354,–
Flessenhouder met kettingbeveiliging, vuurverzinkt	B	40,–	12,–	52,–
Gasflessenrek GFG-2, verzinkt	B	204,–	68,–	272,–
GFC-M2-DF, vuurverzinkt	B	1346,–	150,–	1496,–
Roosterbodem, vuurverzinkt	B	375,–	80,–	455,–
Flessenhouder met kettingbeveiliging, vuurverzinkt	B	40,–	12,–	52,–
Gasflessenrek GFG-2, verzinkt	B	204,–	68,–	272,–
GFC-M3-DF, vuurverzinkt	B	1490,–	150,–	1640,–
Roosterbodem, vuurverzinkt	B	510,–	109,–	619,–
Flessenhouder met kettingbeveiliging, vuurverzinkt	B	40,–	12,–	52,–
Gasflessenrek GFG-2, verzinkt	B	204,–	68,–	272,–
GFC-M4-DF, vuurverzinkt	B	1591,–	150,–	1741,–

Prijzen in EURO
Levering af fabriek DE-46354 Südlohn / DE-38820 Halberstadt, onverpakt
Transportkosten voor leveringen binnen Nederland (CPT), excl. Waddeneilanden

BAUER GmbH
Eichendorffstr. 62
46354 Südlohn, Germany

Tel. +49 2862 70 90
info@bauer-suedlohn.com
www.bauer-suedlohn.com

Geschäftsführer
Patrick Bauer, Pascal Bauer
Amtsgericht Coesfeld HRB 5259

TÜVNORD
TÜV NORD CERT GmbH
DIN EN ISO 9001
tuev-nord.de

Prijslijst 0726 nl-NL
Milieu-Opslagtechniek

Gasflessen-containers Type GFC-M-DF	Categorie	Prijs	Vrachtkosten	Prijs inclusief vrachtkosten
Roosterbodem, vuurverzinkt	B	627,–	109,–	736,–
Flessenhouder met kettingbeveiliging, vuurverzinkt	B	40,–	12,–	52,–
Gasflessenrek GFG-2, verzinkt	B	204,–	68,–	272,–
GFC-M5-DF, vuurverzinkt	B	1812,–	191,–	2003,–
Roosterbodem, vuurverzinkt	B	765,–	109,–	874,–
Flessenhouder met kettingbeveiliging, vuurverzinkt	B	40,–	12,–	52,–
Gasflessenrek GFG-2, verzinkt	B	204,–	68,–	272,–

Gasflessen-depot Type GFD-G	Categorie	Prijs	Vrachtkosten	Prijs inclusief vrachtkosten
GFD-G 1, verzinkt	B	429,–	109,–	538,–
GFD-G 2, verzinkt	B	790,–	109,–	899,–

Gasflessen-depot Type GFD-L	Categorie	Prijs	Vrachtkosten	Prijs inclusief vrachtkosten
GFD-L 1, verzinkt	B	462,–	80,–	542,–
GFD-L 2, verzinkt	B	880,–	109,–	989,–

Gasflessen-depot Type GFD-R	Categorie	Prijs	Vrachtkosten	Prijs inclusief vrachtkosten
GFD-R 2, gelakt	B	774,–	68,–	842,–
GFD-R 2, vuurverzinkt	B	798,–	68,–	866,–
GFD-R 4, gelakt	B	879,–	80,–	959,–
GFD-R 4, vuurverzinkt	B	909,–	80,–	989,–

Kast voor gevaarlijke stoffen Type GS	Categorie	Prijs	Vrachtkosten	Prijs inclusief vrachtkosten
GS-1, gelakt	B	789,–	109,–	898,–
Tussenbodem, verzinkt	B	90,–	14,–	104,–
GS-1, vuurverzinkt	B	849,–	109,–	958,–
Tussenbodem, verzinkt	B	90,–	14,–	104,–
GS-2, gelakt	B	1049,–	150,–	1199,–
Tussenbodem, verzinkt	B	90,–	14,–	104,–
GS-2, vuurverzinkt	B	1139,–	150,–	1289,–
Tussenbodem, verzinkt	B	90,–	14,–	104,–
GS-3, gelakt	B	2143,–	191,–	2334,–
GS-3, vuurverzinkt	B	2295,–	191,–	2486,–
GS-4, gelakt	B	2154,–	389,–	2543,–
GS-4, vuurverzinkt	B	2340,–	389,–	2729,–

Gasflessen-wandhouder Type GWH	Categorie	Prijs	Vrachtkosten	Prijs inclusief vrachtkosten
GWH 140-I, vuurverzinkt	F	26,–	28,–	54,–
GWH 140-II, vuurverzinkt	F	40,–	28,–	68,–
GWH 140-III, vuurverzinkt	F	59,–	28,–	87,–
GWH 230-I, vuurverzinkt	F	28,–	28,–	56,–
GWH 230-II, vuurverzinkt	F	43,–	28,–	71,–
GWH 230-III, vuurverzinkt	F	65,–	28,–	93,–
GWH 320-I, vuurverzinkt	F	29,–	28,–	57,–
GWH 320-II, vuurverzinkt	F	48,–	28,–	76,–
GWH 320-III, vuurverzinkt	F	72,–	28,–	100,–

Blikken-aftaphulp Type KAH	Categorie	Prijs	Vrachtkosten	Prijs inclusief vrachtkosten
KAH-5, verzinkt	A	96,–	28,–	124,–
KAH-25, verzinkt	A	109,–	28,–	137,–
KAH-60, verzinkt	A	140,–	28,–	168,–

Prijzen in EURO
Levering af fabriek DE-46354 Südlohn / DE-38820 Halberstadt, onverpakt
Transportkosten voor leveringen binnen Nederland (CPT), excl. Waddeneilanden

BAUER GmbH
Eichendorffstr. 62
46354 Südlohn, Germany

Tel. +49 2862 70 90
info@bauer-suedlohn.com
www.bauer-suedlohn.com

Geschäftsführer
Patrick Bauer, Pascal Bauer
Amtsgericht Coesfeld HRB 5259

TÜVNORD
TÜV NORD CERT GmbH
DIN EN ISO 9001
tuev-nord.de

Prijslijst 0726 nl-NL
Milieu-Opslagtechniek

Opvangbak voor kleine verpakkingen Type KGW	Categorie	Prijs	Vrachtkosten	Prijs inclusief vrachtkosten
KGW 1, verzinkt	B	92,–	28,–	120,–
KGW 1 V4A, RVS 1.4571	B	280,–	28,–	308,–
KGW 2, verzinkt	B	96,–	28,–	124,–
KGW 2 V4A, RVS 1.4571	B	322,–	28,–	350,–
KGW 3, verzinkt	B	100,–	28,–	128,–
KGW 3 V4A, RVS 1.4571	B	400,–	28,–	428,–
KGW 4, verzinkt	B	117,–	68,–	185,–
KGW 4 V4A, RVS 1.4571	B	472,–	68,–	540,–
KGW 5, verzinkt	B	161,–	68,–	229,–
KGW 5 V4A, RVS 1.4571	B	614,–	68,–	682,–

Opvangbak voor kleine verpakkingen Type KGW/M	Categorie	Prijs	Vrachtkosten	Prijs inclusief vrachtkosten
KGW 1/M, verzinkt	B	129,–	28,–	157,–
KGW 1/M V4A, RVS 1.4571	B	421,–	28,–	449,–
KGW 2/M, verzinkt	B	137,–	28,–	165,–
KGW 2/M V4A, RVS 1.4571	B	485,–	28,–	513,–
KGW 3/M, verzinkt	B	157,–	28,–	185,–
KGW 3/M V4A, RVS 1.4571	B	610,–	28,–	638,–
KGW 4/M, verzinkt	B	182,–	68,–	250,–
KGW 4/M V4A, RVS 1.4571	B	730,–	68,–	798,–
KGW 5/M, verzinkt	B	235,–	80,–	315,–
KGW 5/M V4A, RVS 1.4571	B	962,–	68,–	1030,–

Opvangbak voor kleine verpakkingen op pallets Type KGW-P	Categorie	Prijs	Vrachtkosten	Prijs inclusief vrachtkosten
KGW-P 1, verzinkt	B	98,–	28,–	126,–
KGW-P 1 V4A, RVS 1.4571	B	276,–	28,–	304,–
KGW-P 2, verzinkt	B	147,–	28,–	175,–
KGW-P 2 V4A, RVS 1.4571	B	396,–	28,–	424,–
KGW-P 3, verzinkt	B	185,–	68,–	253,–
KGW-P 3 V4A, RVS 1.4571	B	607,–	28,–	635,–
KGW-P 4, verzinkt	B	175,–	28,–	203,–
KGW-P 4 V4A, RVS 1.4571	B	466,–	28,–	494,–

Opvangbak voor kleine verpakkingen op pallets Type KGW-P/M	Categorie	Prijs	Vrachtkosten	Prijs inclusief vrachtkosten
KGW-P 1/M, verzinkt	B	142,–	28,–	170,–
KGW-P 1/M V4A, RVS 1.4571	B	399,–	28,–	427,–
KGW-P 2/M, verzinkt	B	218,–	28,–	246,–
KGW-P 2/M V4A, RVS 1.4571	B	579,–	28,–	607,–
KGW-P 3/M, verzinkt	B	265,–	80,–	345,–
KGW-P 3/M V4A, RVS 1.4571	B	895,–	68,–	963,–
KGW-P 4/M, verzinkt	B	250,–	68,–	318,–
KGW-P 4/M V4A, RVS 1.4571	B	719,–	28,–	747,–

Diesel-tankplaats, Type KPS	Categorie	Prijs	Vrachtkosten	Prijs inclusief vrachtkosten
KPS 1, gelakt	B	2966,–	op aanvraag	op aanvraag
KPS 2, gelakt	B	3854,–	op aanvraag	op aanvraag
KPS 3, gelakt	B	5432,–	op aanvraag	op aanvraag

PE-opvangbak voor pallets Type KWP-P	Categorie	Prijs	Vrachtkosten	Prijs inclusief vrachtkosten
KWP-P 20, gemaakt van stevig polyethyleen	B	48,–	28,–	76,–

Prijzen in EURO
Levering af fabriek DE-46354 Südlohn / DE-38820 Halberstadt, onverpakt
Transportkosten voor leveringen binnen Nederland (CPT), excl. Waddeneilanden

BAUER GmbH
Eichendorffstr. 62
46354 Südlohn, Germany

Tel. +49 2862 70 90
info@bauer-suedlohn.com
www.bauer-suedlohn.com

Geschäftsführer
Patrick Bauer, Pascal Bauer
Amtsgericht Coesfeld HRB 5259

TÜVNORD
TÜV NORD CERT GmbH
DIN EN ISO 9001
tuev-nord.de

Prijslijst 0726 nl-NL
Milieu-Opslagtechniek

PE-opvangbak voor pallets Type KWP-P	Categorie	Prijs	Vrachtkosten	Prijs inclusief vrachtkosten
Geperforeerd rooster LR-PE 20, van robuust polyethyleen, uitvoering in zwart	B	64,–	14,–	78,–
KWP-P 30, gemaakt van stevig polyethyleen	B	58,–	28,–	86,–
Geperforeerd rooster LR-PE 30, van robuust polyethyleen, uitvoering in zwart	B	66,–	14,–	80,–
KWP-P 40, gemaakt van stevig polyethyleen	B	65,–	28,–	93,–
Geperforeerd rooster LR-PE 40, van robuust polyethyleen, uitvoering in zwart	B	70,–	14,–	84,–
KWP-P 60, gemaakt van stevig polyethyleen	B	103,–	28,–	131,–
Geperforeerd rooster LR-PE 60, van robuust polyethyleen, uitvoering in zwart	B	73,–	14,–	87,–
KWP-P 100, gemaakt van stevig polyethyleen	B	117,–	68,–	185,–
Geperforeerd rooster LR-PE 100, van robuust polyethyleen, uitvoering in zwart	B	90,–	16,–	106,–

Verrijdbare opvangbak met geperforeerde achterwand, Type LPW	Categorie	Prijs	Vrachtkosten	Prijs inclusief vrachtkosten
LPW 60-1, gelakt	B	627,–	80,–	707,–
Gereedschapsbak	B	32,–	16,–	48,–
Druppel-lekbak	B	50,–	16,–	66,–
LPW 60-1, vuurverzinkt	B	645,–	80,–	725,–
Gereedschapsbak	B	32,–	16,–	48,–
Druppel-lekbak	B	50,–	16,–	66,–
LPW 60-2, gelakt	B	640,–	80,–	720,–
Gereedschapsbak	B	32,–	16,–	48,–
Druppel-lekbak	B	50,–	16,–	66,–
LPW 60-2, vuurverzinkt	B	661,–	80,–	741,–
Gereedschapsbak	B	32,–	16,–	48,–
Druppel-lekbak	B	50,–	16,–	66,–
LPW 60-3, gelakt	B	646,–	68,–	714,–
Gereedschapsbak	B	32,–	16,–	48,–
Druppel-lekbak	B	50,–	16,–	66,–
LPW 60-3, vuurverzinkt	B	667,–	68,–	735,–
Gereedschapsbak	B	32,–	16,–	48,–
Druppel-lekbak	B	50,–	16,–	66,–
LPW 200-1, gelakt	B	822,–	109,–	931,–
Gereedschapsbak	B	32,–	16,–	48,–
Druppel-lekbak	B	50,–	16,–	66,–
LPW 200-1, vuurverzinkt	B	856,–	109,–	965,–
Gereedschapsbak	B	32,–	16,–	48,–
Druppel-lekbak	B	50,–	16,–	66,–
LPW 200-2, gelakt	B	863,–	109,–	972,–
Gereedschapsbak	B	32,–	16,–	48,–
Druppel-lekbak	B	50,–	16,–	66,–
LPW 200-2, vuurverzinkt	B	899,–	109,–	1008,–
Gereedschapsbak	B	32,–	16,–	48,–
Druppel-lekbak	B	50,–	16,–	66,–
LPW 200-3, gelakt	B	878,–	109,–	987,–
Gereedschapsbak	B	32,–	16,–	48,–
Druppel-lekbak	B	50,–	16,–	66,–
LPW 200-3, vuurverzinkt	B	914,–	109,–	1023,–
Gereedschapsbak	B	32,–	16,–	48,–
Druppel-lekbak	B	50,–	16,–	66,–

Prijzen in EURO
Levering af fabriek DE-46354 Südlohn / DE-38820 Halberstadt, onverpakt
Transportkosten voor leveringen binnen Nederland (CPT), excl. Waddeneilanden

BAUER GmbH
Eichendorffstr. 62
46354 Südlohn, Germany

Tel. +49 2862 70 90
info@bauer-suedlohn.com
www.bauer-suedlohn.com

Geschäftsführer
Patrick Bauer, Pascal Bauer
Amtsgericht Coesfeld HRB 5259

TÜVNORD
TÜV NORD CERT GmbH
DIN EN ISO 9001
tuev-nord.de

Prijslijst 0726 nl-NL
Milieu-Opslagtechniek

Verrijdbare opvangbak met geperforeerde achterwand, Type LPW	Categorie	Prijs	Vrachtkosten	Prijs inclusief vrachtkosten
LPW 200-4, gelakt	B	1055,–	109,–	1164,–
LPW 200-4, vuurverzinkt	B	1086,–	109,–	1195,–

Module-opvangbak Type MAW	Categorie	Prijs	Vrachtkosten	Prijs inclusief vrachtkosten
MAW, gelakt	B	336,–	80,–	416,–
MAW, vuurverzinkt	B	366,–	80,–	446,–
Module 1: rooster met steunen, vuurverzinkt	B	78,–	20,–	98,–
Module 2: wielen en duwstang, verzinkt	B	138,–	19,–	157,–
Module 3: glijd-ijzers, gelakt	B	103,–	15,–	118,–
Module 3: geleiders, vuurverzinkt	B	66,–	15,–	81,–
Module 6: behuizing, verzinkt	B	601,–	80,–	681,–

Profielopvangbak Type PW	Categorie	Prijs	Vrachtkosten	Prijs inclusief vrachtkosten
PW 200-2, gelakt	B	245,–	80,–	325,–
PW 200-2, vuurverzinkt	B	235,–	80,–	315,–
PW 200-4, gelakt	B	271,–	80,–	351,–
PW 200-4, vuurverzinkt	B	261,–	80,–	341,–
PW 400-4, gelakt	B	349,–	80,–	429,–
PW 400-4, vuurverzinkt	B	332,–	80,–	412,–

Profielopvangbak Type PWE	Categorie	Prijs	Vrachtkosten	Prijs inclusief vrachtkosten
PWE 200-2, gelakt	B	217,–	68,–	285,–
PWE 200-2, vuurverzinkt	B	207,–	68,–	275,–
PWE 200-4, gelakt	B	236,–	68,–	304,–
PWE 200-4, vuurverzinkt	B	228,–	80,–	308,–
PWE 400-4, gelakt	B	288,–	80,–	368,–
PWE 400-4, vuurverzinkt	B	278,–	80,–	358,–

Gevaarlijk materiaal-rolluikkast Type RSG	Categorie	Prijs	Vrachtkosten	Prijs inclusief vrachtkosten
RSG-1, gelakt	B	1906,–	109,–	2015,–
In hoogte verstelbare poten (set, 4 stuks)	B	80,–	8,–	88,–
RSG-2, gelakt	B	1920,–	109,–	2029,–
In hoogte verstelbare poten (set, 4 stuks)	B	80,–	8,–	88,–
RSG-3, gelakt	B	1971,–	109,–	2080,–
In hoogte verstelbare poten (set, 4 stuks)	B	80,–	8,–	88,–
RSG-4, gelakt	B	2109,–	150,–	2259,–
In hoogte verstelbare poten (set, 4 stuks)	B	80,–	8,–	88,–

Stellingopvangbak met PE-binnenbak Type RW PE	Categorie	Prijs	Vrachtkosten	Prijs inclusief vrachtkosten
RW 1800 PE, gelakt	B	1044,–	109,–	1153,–
RW 1800 PE, vuurverzinkt	B	1100,–	109,–	1209,–
RW 2200-1 PE, gelakt	B	1089,–	109,–	1198,–
RW 2200-1 PE, vuurverzinkt	B	1147,–	109,–	1256,–
RW 2200-2 PE, gelakt	B	1276,–	109,–	1385,–
RW 2200-2 PE, vuurverzinkt	B	1341,–	109,–	1450,–
RW 2700-1 PE, gelakt	B	1108,–	162,–	1270,–
RW 2700-1 PE, vuurverzinkt	B	1192,–	162,–	1354,–
RW 2700-2 PE, gelakt	B	1266,–	162,–	1428,–
RW 2700-2 PE, vuurverzinkt	B	1365,–	162,–	1527,–
RW 2700-3 PE, gelakt	B	1466,–	162,–	1628,–

Prijzen in EURO
Levering af fabriek DE-46354 Südlohn / DE-38820 Halberstadt, onverpakt
Transportkosten voor leveringen binnen Nederland (CPT), excl. Waddeneilanden

BAUER GmbH
Eichendorffstr. 62
46354 Südlohn, Germany

Tel. +49 2862 70 90
info@bauer-suedlohn.com
www.bauer-suedlohn.com

Geschäftsführer
Patrick Bauer, Pascal Bauer
Amtsgericht Coesfeld HRB 5259

TÜVNORD
TÜV NORD CERT GmbH
DIN EN ISO 9001
tuev-nord.de

Prijslijst 0726 nl-NL
Milieu-Opslagtechniek

Stellingopvangbak met PE-binnenbak Type RW PE	Categorie	Prijs	Vrachtkosten	Prijs inclusief vrachtkosten
RW 2700-3 PE, vuurverzinkt	B	1592,–	162,–	1754,–
RW 3300-1 PE, gelakt	B	1417,–	162,–	1579,–
RW 3300-1 PE, vuurverzinkt	B	1510,–	162,–	1672,–
RW 3300-2 PE, gelakt	B	1535,–	162,–	1697,–
RW 3300-2 PE, vuurverzinkt	B	1637,–	162,–	1799,–
RW 3300-3 PE, gelakt	B	1738,–	203,–	1941,–
RW 3300-3 PE, vuurverzinkt	B	1850,–	203,–	2053,–

Stellingopvangbak Type RW	Categorie	Prijs	Vrachtkosten	Prijs inclusief vrachtkosten
RW 1800, gelakt	B	507,–	80,–	587,–
RW 1800, vuurverzinkt	B	561,–	80,–	641,–
RW 2200-1, gelakt	B	519,–	80,–	599,–
RW 2200-1, vuurverzinkt	B	577,–	80,–	657,–
RW 2200-2, gelakt	B	532,–	109,–	641,–
RW 2200-2, vuurverzinkt	B	597,–	109,–	706,–
RW 2700-1, gelakt	B	528,–	162,–	690,–
RW 2700-1, vuurverzinkt	B	611,–	162,–	773,–
RW 2700-2, gelakt	B	607,–	162,–	769,–
RW 2700-2, vuurverzinkt	B	706,–	162,–	868,–
RW 2700-3, gelakt	B	657,–	162,–	819,–
RW 2700-3, vuurverzinkt	B	781,–	162,–	943,–
RW 3300-1, gelakt	B	680,–	162,–	842,–
RW 3300-1, vuurverzinkt	B	774,–	162,–	936,–
RW 3300-2, gelakt	B	748,–	162,–	910,–
RW 3300-2, vuurverzinkt	B	850,–	162,–	1012,–
RW 3300-3, gelakt	B	834,–	162,–	996,–
RW 3300-3, vuurverzinkt	B	945,–	162,–	1107,–

Stellingopvangbak met PE-binnenbak Type RW-GR PE	Categorie	Prijs	Vrachtkosten	Prijs inclusief vrachtkosten
RW-GR 1800 PE, gelakt	B	1178,–	109,–	1287,–
RW-GR 1800 PE, vuurverzinkt	B	1231,–	109,–	1340,–
RW-GR 2200-1 PE, gelakt	B	1255,–	109,–	1364,–
RW-GR 2200-1 PE, vuurverzinkt	B	1313,–	109,–	1422,–
RW-GR 2200-2 PE, gelakt	B	1443,–	150,–	1593,–
RW-GR 2200-2 PE, vuurverzinkt	B	1505,–	150,–	1655,–
RW-GR 2700-1 PE, gelakt	B	1313,–	203,–	1516,–
RW-GR 2700-1 PE, vuurverzinkt	B	1395,–	203,–	1598,–
RW-GR 2700-2 PE, gelakt	B	1469,–	203,–	1672,–
RW-GR 2700-2 PE, vuurverzinkt	B	1570,–	203,–	1773,–
RW-GR 2700-3 PE, gelakt	B	1671,–	203,–	1874,–
RW-GR 2700-3 PE, vuurverzinkt	B	1776,–	203,–	1979,–
RW-GR 3300-1 PE, gelakt	B	1790,–	203,–	1993,–
RW-GR 3300-1 PE, vuurverzinkt	B	1882,–	203,–	2085,–
RW-GR 3300-2 PE, gelakt	B	1906,–	203,–	2109,–
RW-GR 3300-2 PE, vuurverzinkt	B	2018,–	203,–	2221,–
RW-GR 3300-3 PE, gelakt	B	2110,–	244,–	2354,–
RW-GR 3300-3 PE, vuurverzinkt	B	2222,–	244,–	2466,–
RW-GR 3600-3 PE, gelakt	B	2428,–	255,–	2683,–

Prijzen in EURO
Levering af fabriek DE-46354 Südlohn / DE-38820 Halberstadt, onverpakt
Transportkosten voor leveringen binnen Nederland (CPT), excl. Waddeneilanden

BAUER GmbH
Eichendorffstr. 62
46354 Südlohn, Germany

Tel. +49 2862 70 90
info@bauer-suedlohn.com
www.bauer-suedlohn.com

Geschäftsführer
Patrick Bauer, Pascal Bauer
Amtsgericht Coesfeld HRB 5259

TÜVNORD
TÜV NORD CERT GmbH
DIN EN ISO 9001
tuev-nord.de

Prijslijst 0726 nl-NL
Milieu-Opslagtechniek

Stellingopvangbak met PE-binnenbak Type RW-GR PE	Categorie	Prijs	Vrachtkosten	Prijs inclusief vrachtkosten
RW-GR 3600-3 PE, vuurverzinkt	B	2580,–	255,–	2835,–

Stellingopvangbak Type RW-GR	Categorie	Prijs	Vrachtkosten	Prijs inclusief vrachtkosten
RW-GR 1800, gelakt	B	641,–	109,–	750,–
RW-GR 1800, vuurverzinkt	B	696,–	109,–	805,–
RW-GR 2200-1, gelakt	B	686,–	109,–	795,–
RW-GR 2200-1, vuurverzinkt	B	745,–	109,–	854,–
RW-GR 2200-2, gelakt	B	700,–	150,–	850,–
RW-GR 2200-2, vuurverzinkt	B	761,–	150,–	911,–
RW-GR 2700-1, gelakt	B	732,–	162,–	894,–
RW-GR 2700-1, vuurverzinkt	B	815,–	203,–	1018,–
RW-GR 2700-2, gelakt	B	811,–	203,–	1014,–
RW-GR 2700-2, vuurverzinkt	B	911,–	203,–	1114,–
RW-GR 2700-3, gelakt	B	861,–	203,–	1064,–
RW-GR 2700-3, vuurverzinkt	B	966,–	203,–	1169,–
RW-GR 3300-1, gelakt	B	1052,–	203,–	1255,–
RW-GR 3300-1, vuurverzinkt	B	1146,–	203,–	1349,–
RW-GR 3300-2, gelakt	B	1119,–	203,–	1322,–
RW-GR 3300-2, vuurverzinkt	B	1230,–	203,–	1433,–
RW-GR 3300-3, gelakt	B	1206,–	203,–	1409,–
RW-GR 3300-3, vuurverzinkt	B	1317,–	203,–	1520,–
RW-GR 3600-3, gelakt	B	1330,–	203,–	1533,–
RW-GR 3600-3, vuurverzinkt	B	1483,–	203,–	1686,–

Veiligheidskast Type SIW	Categorie	Prijs	Vrachtkosten	Prijs inclusief vrachtkosten
SIW 1005	B	596,–	80,–	676,–
SIW 2005	B	751,–	109,–	860,–

Diesel-tankplaats, Type TAW	Categorie	Prijs	Vrachtkosten	Prijs inclusief vrachtkosten
TAW 1, gelakt	B	2448,–	op aanvraag	op aanvraag
TAW 2, gelakt	B	3195,–	op aanvraag	op aanvraag
TAW 3, gelakt	B	4603,–	op aanvraag	op aanvraag

Milieuvriendelijk rek Type UR	Categorie	Prijs	Vrachtkosten	Prijs inclusief vrachtkosten
UR-G 2200, gelakt	B	1827,–	198,–	2025,–
Rooster set, vuurverzinkt	B	198,–	68,–	266,–
Aanrijdbescherming	B	75,–	9,–	84,–
UR-G 2700, gelakt	B	1968,–	198,–	2166,–
Rooster set, vuurverzinkt	B	245,–	68,–	313,–
Aanrijdbescherming	B	75,–	9,–	84,–
UR-G 3300, gelakt	B	2749,–	244,–	2993,–
Rooster set, vuurverzinkt	B	297,–	68,–	365,–
Aanrijdbescherming	B	75,–	9,–	84,–
UR-A 2200, gelakt	B	1395,–	198,–	1593,–
Rooster set, vuurverzinkt	B	198,–	68,–	266,–
Aanrijdbescherming	B	75,–	9,–	84,–
UR-A 2700, gelakt	B	1535,–	198,–	1733,–
Rooster set, vuurverzinkt	B	245,–	68,–	313,–
Aanrijdbescherming	B	75,–	9,–	84,–

Prijzen in EURO
Levering af fabriek DE-46354 Südlohn / DE-38820 Halberstadt, onverpakt
Transportkosten voor leveringen binnen Nederland (CPT), excl. Waddeneilanden

BAUER GmbH
Eichendorffstr. 62
46354 Südlohn, Germany

Tel. +49 2862 70 90
info@bauer-suedlohn.com
www.bauer-suedlohn.com

Geschäftsführer
Patrick Bauer, Pascal Bauer
Amtsgericht Coesfeld HRB 5259

TÜVNORD
TÜV NORD CERT GmbH
DIN EN ISO 9001
tuev-nord.de

Prijslijst 0726 nl-NL
Milieu-Opslagtechniek

Milieuvriendelijk rek Type UR	Categorie	Prijs	Vrachtkosten	Prijs inclusief vrachtkosten
UR-A 3300, gelakt	B	2317,–	244,–	2561,–
Rooster set, vuurverzinkt	B	297,–	68,–	365,–
Aanrijdbescherming	B	75,–	9,–	84,–

RVS-opvangbak Type VAW	Categorie	Prijs	Vrachtkosten	Prijs inclusief vrachtkosten
VAW-1, RVS 1.4571	B	990,–	68,–	1058,–
Rooster, RVS 1.4571	B	494,–	14,–	508,–
Rooster, vuurverzinkt	B	71,–	14,–	85,–
VAW-2, RVS 1.4571	B	1079,–	68,–	1147,–
Rooster, RVS 1.4571	B	731,–	16,–	747,–
Rooster, vuurverzinkt	B	95,–	16,–	111,–
VAW-4/A, RVS 1.4571	B	1236,–	68,–	1304,–
Rooster, RVS 1.4571	B	1061,–	22,–	1083,–
Rooster, vuurverzinkt	B	124,–	22,–	146,–
VAW-4/B, RVS 1.4571	B	1511,–	68,–	1579,–
Rooster, RVS 1.4571	B	1461,–	27,–	1488,–
Rooster, vuurverzinkt	B	169,–	27,–	196,–
VAW 1000 (rooster RVS), RVS 1.4571	B	3909,–	137,–	4046,–
VAW 1000 (rooster vuurverzinkt), RVS 1.4571	B	2868,–	137,–	3005,–
VAW 1000-2 (rooster RVS), RVS 1.4571	B	5472,–	242,–	5714,–
VAW 1000-2 (rooster vuurverzinkt), RVS 1.4571	B	3561,–	242,–	3803,–

Warmtekamer Type WK	Categorie	Prijs	Vrachtkosten	Prijs inclusief vrachtkosten
WK 29-2 E65, gelakt	C	30688,–	op aanvraag	op aanvraag
WK 29-2 E85, gelakt	C	30859,–	op aanvraag	op aanvraag
WK 57-2 E65, gelakt	C	43080,–	op aanvraag	op aanvraag
WK 57-2 E85, gelakt	C	45540,–	op aanvraag	op aanvraag

Opvangbak Type WM	Categorie	Prijs	Vrachtkosten	Prijs inclusief vrachtkosten
WM-2/200, vuurverzinkt	B	290,–	80,–	370,–
Vatenrek FA 60-1, vuurverzinkt	B	109,–	15,–	124,–
Vatenrek FA 60-2, vuurverzinkt	B	118,–	18,–	136,–
Vatenrek FA 60-3, vuurverzinkt	B	138,–	21,–	159,–
Vatenrek FA 200-1, vuurverzinkt	B	118,–	15,–	133,–
Blikkenrek Type GR-A, verzinkt	B	138,–	28,–	166,–
Blikkenrek Type GR-B, verzinkt	B	138,–	28,–	166,–
Blikkenrek Type GR-C, verzinkt	B	138,–	28,–	166,–
WM-4/200, vuurverzinkt	B	330,–	80,–	410,–
Vatenrek FA 60-1, vuurverzinkt	B	109,–	15,–	124,–
Vatenrek FA 60-2, vuurverzinkt	B	118,–	18,–	136,–
Vatenrek FA 60-3, vuurverzinkt	B	138,–	21,–	159,–
Vatenrek FA 200-1, vuurverzinkt	B	118,–	15,–	133,–
Vatenrek FA 200-2, vuurverzinkt	B	138,–	22,–	160,–
Blikkenrek Type GR-A, verzinkt	B	138,–	28,–	166,–
Blikkenrek Type GR-B, verzinkt	B	138,–	28,–	166,–
Blikkenrek Type GR-C, verzinkt	B	138,–	28,–	166,–
WM-4/400, vuurverzinkt	B	396,–	109,–	505,–

Prijzen in EURO
Levering af fabriek DE-46354 Südlohn / DE-38820 Halberstadt, onverpakt
Transportkosten voor leveringen binnen Nederland (CPT), excl. Waddeneilanden

BAUER GmbH
Eichendorffstr. 62
46354 Südlohn, Germany

Tel. +49 2862 70 90
info@bauer-suedlohn.com
www.bauer-suedlohn.com

Geschäftsführer
Patrick Bauer, Pascal Bauer
Amtsgericht Coesfeld HRB 5259

TÜVNORD
TÜV NORD CERT GmbH
DIN EN ISO 9001
tuev-nord.de

Prijslijst 0726 nl-NL
Milieu-Opslagtechniek

Opvangbak Type WO	Categorie	Prijs	Vrachtkosten	Prijs inclusief vrachtkosten
WO-2/200, vuurverzinkt	B	221,–	68,–	289,–
WO-4/200, vuurverzinkt	B	240,–	80,–	320,–
WO-4/400, vuurverzinkt	B	309,–	80,–	389,–

PE-opvangbak Type WP	Categorie	Prijs	Vrachtkosten	Prijs inclusief vrachtkosten
WP 1/11, van robuust polyethyleen	B	1089,–	80,–	1169,–
WP 2/11, van robuust polyethyleen	B	1377,–	80,–	1457,–
Voorzetbak VB 2, van rubuust polyethyleen, uitvoering in blauw	B	158,–	28,–	186,–

PE-opvangbak Type WPA-PE	Categorie	Prijs	Vrachtkosten	Prijs inclusief vrachtkosten
WPA-PE 2/2, van robuust polyethyleen	B	324,–	68,–	392,–
WPA-PE 4/2, van robuust polyethyleen	B	512,–	68,–	580,–

PE-opvangbak Type WP-PE	Categorie	Prijs	Vrachtkosten	Prijs inclusief vrachtkosten
WP-PE 1/11, van robuust polyethyleen	B	1179,–	80,–	1259,–
Voorzetbak VB 1, van rubuust polyethyleen, uitvoering in blauw	B	169,–	28,–	197,–
WP-PE 2/11, van robuust polyethyleen	B	1560,–	162,–	1722,–
Voorzetbak VB 2, van rubuust polyethyleen, uitvoering in blauw	B	158,–	28,–	186,–
WP-PE 2/2, van robuust polyethyleen	B	301,–	68,–	369,–
WP-PE 4/2, van robuust polyethyleen	B	469,–	68,–	537,–
WP-PE 4/4, van robuust polyethyleen	B	487,–	68,–	555,–
WP-PE 8/11, van robuust polyethyleen	B	1560,–	162,–	1722,–

Verrijdbare PE-opvangbak, Type WPT	Categorie	Prijs	Vrachtkosten	Prijs inclusief vrachtkosten
WPT 230, van robuust polyethyleen	B	538,–	68,–	606,–

Prijzen in EURO
Levering af fabriek DE-46354 Südlohn / DE-38820 Halberstadt, onverpakt
Transportkosten voor leveringen binnen Nederland (CPT), excl. Waddeneilanden

BAUER GmbH
Eichendorffstr. 62
46354 Südlohn, Germany

Tel. +49 2862 70 90
info@bauer-suedlohn.com
www.bauer-suedlohn.com

Geschäftsführer
Patrick Bauer, Pascal Bauer
Amtsgericht Coesfeld HRB 5259

TÜVNORD
TÜV NORD CERT GmbH
DIN EN ISO 9001
tuev-nord.de

Prijslijst 0726 nl-NL
Containers voor gevaarlijke stoffen

TL-buizen-box Type AL-D	Categorie	Prijs	Vrachtkosten	Prijs inclusief vrachtkosten
AL-D 150, aluminium	C	518,–	68,–	586,–
AL-D 200, aluminium	C	571,–	68,–	639,–

Verzamelcontainer Type ASB	Categorie	Prijs	Vrachtkosten	Prijs inclusief vrachtkosten
ASB 250, vuurverzinkt	C	2038,–	150,–	2188,–
ASB 450-I, vuurverzinkt	C	2155,–	150,–	2305,–

Speciaal-afvalcontainer Type ASK	Categorie	Prijs	Vrachtkosten	Prijs inclusief vrachtkosten
ASK 540-4, vuurverzinkt	C	op aanvraag	op aanvraag	op aanvraag

Duo-container Type DC	Categorie	Prijs	Vrachtkosten	Prijs inclusief vrachtkosten
DC 450, vuurverzinkt	C	2347,–	op aanvraag	op aanvraag
Zeefinzet van RVS	D	118,–	9,–	127,–
Sleutel voor vleugelmoer M12, vuurverzinkt	F	35,–	15,–	50,–
DC 1000, vuurverzinkt	C	2493,–	op aanvraag	op aanvraag
Zeefinzet van RVS	D	118,–	9,–	127,–
Sleutel voor vleugelmoer M12, vuurverzinkt	F	35,–	15,–	50,–

Lithium-Ionen opslagcontainer Type LIL	Categorie	Prijs	Vrachtkosten	Prijs inclusief vrachtkosten
LIL 30, vuurverzinkt	B	1937,–	80,–	2017,–
LIL 90, vuurverzinkt	B	2816,–	109,–	2925,–
Wielenset, polyamide, Draagkracht 1050 kg/wielenset	A	156,–	15,–	171,–
LIL 220, vuurverzinkt	B	4864,–	150,–	5014,–
Wielenset, polyamide, Draagkracht 1050 kg/wielenset	A	156,–	15,–	171,–
LIL 280, vuurverzinkt	B	5884,–	150,–	6034,–
Wielenset, polyamide, Draagkracht 1050 kg/wielenset	A	156,–	15,–	171,–
LIL 340, vuurverzinkt	B	6792,–	150,–	6942,–
Wielenset, polyamide, Draagkracht 1050 kg/wielenset	A	156,–	15,–	171,–

MobiCont Type M 800	Categorie	Prijs	Vrachtkosten	Prijs inclusief vrachtkosten
M 800, gelakt	C	1389,–	150,–	1539,–
Vulstandmeter	C	220,–	9,–	229,–
Vultrechter, PP	D	68,–	9,–	77,–
Vul-/afnamedeksel	C	68,–	9,–	77,–
Deksel, verzinkt, zonder slot	C	195,–	15,–	210,–
Deksel, verzinkt, met vierkantslot	C	242,–	18,–	260,–
Deksel, verzinkt, met cilinderslot	C	242,–	18,–	260,–
Wielenset, polyamide, Draagkracht 1350 kg/wielenset	A	192,–	15,–	207,–
Handpomp K 10 C, voor vatschroef, geschikt voor brandstoffen en stookolie	C	95,–	14,–	109,–
Slangset (lengte 1,5 m) voor handpump K 10 C, geschikt voor diesel en benzine	C	68,–	14,–	82,–
Slangset (lengte 3 m) voor handpump K 10 C, geschikt voor diesel en benzine	C	96,–	14,–	110,–
Slangset (lengte 4 m) voor handpump K 10 C, geschikt voor diesel en benzine	C	109,–	14,–	123,–
Electropomp TecPump 400 DC 12V	C	510,–	15,–	525,–
Electropomp TecPump 400 DC 24V	C	510,–	15,–	525,–
Electropomp TecPump 600 AC 230V	C	510,–	15,–	525,–
M 800, vuurverzinkt	C	1483,–	150,–	1633,–

Prijzen in EURO
Levering af fabriek DE-46354 Südlohn / DE-38820 Halberstadt, onverpakt
Transportkosten voor leveringen binnen Nederland (CPT), excl. Waddeneilanden

BAUER GmbH
Eichendorffstr. 62
46354 Südlohn, Germany

Tel. +49 2862 70 90
info@bauer-suedlohn.com
www.bauer-suedlohn.com

Geschäftsführer
Patrick Bauer, Pascal Bauer
Amtsgericht Coesfeld HRB 5259

TÜVNORD
TÜV NORD CERT GmbH
DIN EN ISO 9001
tuev-nord.de

Prijslijst 0726 nl-NL
Containers voor gevaarlijke stoffen

MobiCont Type M 800	Categorie	Prijs	Vrachtkosten	Prijs inclusief vrachtkosten
Vulstandmeter	C	220,–	9,–	229,–
Vultrechter, PP	D	68,–	9,–	77,–
Vul-/afnamedeksel	C	68,–	9,–	77,–
Deksel, verzinkt, zonder slot	C	195,–	15,–	210,–
Deksel, verzinkt, met vierkantslot	C	242,–	18,–	260,–
Deksel, verzinkt, met cilinderslot	C	242,–	18,–	260,–
Wielenset, polyamide, Draagkracht 1350 kg/wielenset	A	192,–	15,–	207,–
Handpomp K 10 C, voor vatschroef, geschikt voor brandstoffen en stookolie	C	95,–	14,–	109,–
Slangset (lengte 1,5 m) voor handpump K 10 C, geschikt voor diesel en benzine	C	68,–	14,–	82,–
Slangset (lengte 3 m) voor handpump K 10 C, geschikt voor diesel en benzine	C	96,–	14,–	110,–
Slangset (lengte 4 m) voor handpump K 10 C, geschikt voor diesel en benzine	C	109,–	14,–	123,–
Electropomp TecPump 400 DC 12V	C	510,–	15,–	525,–
Electropomp TecPump 400 DC 24V	C	510,–	15,–	525,–
Electropomp TecPump 600 AC 230V	C	510,–	15,–	525,–

MobiCont Type MD	Categorie	Prijs	Vrachtkosten	Prijs inclusief vrachtkosten
MD 800, gelakt	C	1934,–	150,–	2084,–
Vulstandmeter	C	220,–	9,–	229,–
Handpomp K 10 C, voor vatschroef, geschikt voor brandstoffen en stookolie	C	95,–	14,–	109,–
Slangset (lengte 1,5 m) voor handpump K 10 C, geschikt voor diesel en benzine	C	68,–	14,–	82,–
Slangset (lengte 3 m) voor handpump K 10 C, geschikt voor diesel en benzine	C	96,–	14,–	110,–
Slangset (lengte 4 m) voor handpump K 10 C, geschikt voor diesel en benzine	C	109,–	14,–	123,–
Electropomp TecPump 400 DC 12V	C	510,–	15,–	525,–
Electropomp TecPump 400 DC 24V	C	510,–	15,–	525,–
Electropomp TecPump 600 AC 230V	C	510,–	15,–	525,–
MD 800, vuurverzinkt	C	2025,–	150,–	2175,–
Vulstandmeter	C	220,–	9,–	229,–
Handpomp K 10 C, voor vatschroef, geschikt voor brandstoffen en stookolie	C	95,–	14,–	109,–
Slangset (lengte 1,5 m) voor handpump K 10 C, geschikt voor diesel en benzine	C	68,–	14,–	82,–
Slangset (lengte 3 m) voor handpump K 10 C, geschikt voor diesel en benzine	C	96,–	14,–	110,–
Slangset (lengte 4 m) voor handpump K 10 C, geschikt voor diesel en benzine	C	109,–	14,–	123,–
Electropomp TecPump 400 DC 12V	C	510,–	15,–	525,–
Electropomp TecPump 400 DC 24V	C	510,–	15,–	525,–
Electropomp TecPump 600 AC 230V	C	510,–	15,–	525,–

MobiCont Type MO	Categorie	Prijs	Vrachtkosten	Prijs inclusief vrachtkosten
MO 800, gelakt	C	op aanvraag	op aanvraag	op aanvraag
Vulstandmeter	C	220,–	9,–	229,–
MO 800, vuurverzinkt	C	op aanvraag	op aanvraag	op aanvraag
Vulstandmeter	C	220,–	9,–	229,–

Brandstof-tank Type MT	Categorie	Prijs	Vrachtkosten	Prijs inclusief vrachtkosten
MT 450, vuurverzinkt	C	2223,–	150,–	2373,–
Vulstandmeter	C	220,–	9,–	229,–
Handpomp K 10 C, voor vatschroef, geschikt voor brandstoffen en stookolie	C	95,–	14,–	109,–
Teller FMT 3 met digitale meter en draaibare verbindingen	C	320,–	9,–	329,–
Electropomp TecPump 400 DC 12V	C	510,–	12,–	522,–
Electropomp TecPump 400 DC 24V	C	510,–	12,–	522,–
Electropomp TecPump 600 AC 230V	C	510,–	12,–	522,–

Prijzen in EURO
Levering af fabriek DE-46354 Südlohn / DE-38820 Halberstadt, onverpakt
Transportkosten voor leveringen binnen Nederland (CPT), excl. Waddeneilanden

BAUER GmbH
Eichendorffstr. 62
46354 Südlohn, Germany

Tel. +49 2862 70 90
info@bauer-suedlohn.com
www.bauer-suedlohn.com

Geschäftsführer
Patrick Bauer, Pascal Bauer
Amtsgericht Coesfeld HRB 5259

TÜVNORD
TÜV NORD CERT GmbH
DIN EN ISO 9001
tuev-nord.de

Prijslijst 0726 nl-NL
Containers voor gevaarlijke stoffen

Brandstof-tank Type MT	Categorie	Prijs	Vrachtkosten	Prijs inclusief vrachtkosten
Teller Z 400, uitbreidingsset voor Electropompen TecPump 400 DC 12V, 400 DC 24V en 600 AC 230V	C	159,–	9,–	168,–
MT 600, vuurverzinkt	C	2644,–	150,–	2794,–
Vulstandmeter	C	220,–	9,–	229,–
Handpomp K 10 C, voor vatschroef, geschikt voor brandstoffen en stookolie	C	95,–	14,–	109,–
Teller FMT 3 met digitale meter en draaibare verbindingen	C	320,–	9,–	329,–
Electropomp TecPump 400 DC 12V	C	510,–	12,–	522,–
Electropomp TecPump 400 DC 24V	C	510,–	12,–	522,–
Electropomp TecPump 600 AC 230V	C	510,–	12,–	522,–
Teller Z 400, uitbreidingsset voor Electropompen TecPump 400 DC 12V, 400 DC 24V en 600 AC 230V	C	159,–	9,–	168,–
MT 1000, vuurverzinkt	C	2858,–	191,–	3049,–
Vulstandmeter	C	220,–	9,–	229,–
Handpomp K 10 C, voor vatschroef, geschikt voor brandstoffen en stookolie	C	95,–	14,–	109,–
Teller FMT 3 met digitale meter en draaibare verbindingen	C	320,–	9,–	329,–
Electropomp TecPump 400 DC 12V	C	510,–	12,–	522,–
Electropomp TecPump 400 DC 24V	C	510,–	12,–	522,–
Electropomp TecPump 600 AC 230V	C	510,–	12,–	522,–
Teller Z 400, uitbreidingsset voor Electropompen TecPump 400 DC 12V, 400 DC 24V en 600 AC 230V	C	159,–	9,–	168,–

MobiCont Type MW	Categorie	Prijs	Vrachtkosten	Prijs inclusief vrachtkosten
MW 800, gelakt	C	1783,–	150,–	1933,–
Vulstandmeter	C	220,–	9,–	229,–
Vulstop	C	53,–	8,–	61,–
Tankverwarming, 220 W	C	384,–	12,–	396,–
Tankarmatuur	B	67,–	9,–	76,–
Anti-overhevelingsventiel	D	71,–	8,–	79,–
Be- en ontluchtingsventiel	C	27,–	8,–	35,–
MW 800, vuurverzinkt	C	1877,–	150,–	2027,–
Vulstandmeter	C	220,–	9,–	229,–
Vulstop	C	53,–	8,–	61,–
Tankverwarming, 220 W	C	384,–	12,–	396,–
Tankarmatuur	B	67,–	9,–	76,–
Anti-overhevelingsventiel	D	71,–	8,–	79,–
Be- en ontluchtingsventiel	C	27,–	8,–	35,–

Speciaal-afvalcontainer Type SAF	Categorie	Prijs	Vrachtkosten	Prijs inclusief vrachtkosten
SAF 450, vuurverzinkt	C	1136,–	op aanvraag	op aanvraag
SAF 600, vuurverzinkt	C	1136,–	op aanvraag	op aanvraag
SAF 1000, vuurverzinkt	C	1136,–	op aanvraag	op aanvraag

Bergingsgrootverpakking Type SAG	Categorie	Prijs	Vrachtkosten	Prijs inclusief vrachtkosten
SAG 800, vuurverzinkt	C	1141,–	150,–	1291,–
SAG 1500, vuurverzinkt	C	2151,–	op aanvraag	op aanvraag
Polyethyleen-zakken, 25 stuks op rol	C	187,–	41,–	228,–
SAG 2100, vuurverzinkt	C	2257,–	op aanvraag	op aanvraag
Polyethyleen-zakken, 25 stuks op rol	C	187,–	41,–	228,–
SAG 2700, vuurverzinkt	C	2331,–	op aanvraag	op aanvraag

Prijzen in EURO
Levering af fabriek DE-46354 Südlohn / DE-38820 Halberstadt, onverpakt
Transportkosten voor leveringen binnen Nederland (CPT), excl. Waddeneilanden

BAUER GmbH
Eichendorffstr. 62
46354 Südlohn, Germany

Tel. +49 2862 70 90
info@bauer-suedlohn.com
www.bauer-suedlohn.com

Geschäftsführer
Patrick Bauer, Pascal Bauer
Amtsgericht Coesfeld HRB 5259

TÜVNORD
TÜV NORD CERT GmbH
DIN EN ISO 9001
tuev-nord.de

Prijslijst 0726 nl-NL
Containers voor gevaarlijke stoffen

Bergingsgrootverpakking Type SAG	Categorie	Prijs	Vrachtkosten	Prijs inclusief vrachtkosten
Polyethyleen-zakken, 25 stuks op rol	C	187,–	41,–	228,–

Speciaal-afvalcontainer Type SAP	Categorie	Prijs	Vrachtkosten	Prijs inclusief vrachtkosten
SAP 450, vuurverzinkt	C	953,–	op aanvraag	op aanvraag
Polyethyleen-zakken, 50 stuks op rol - 0,085 mm	C	139,–	62,–	201,–
Polyethyleen-zakken, 50 stuks op rol - 0,16 mm	C	246,–	68,–	314,–
SAP 600, vuurverzinkt	C	953,–	op aanvraag	op aanvraag
Polyethyleen-zakken, 50 stuks op rol - 0,085 mm	C	139,–	62,–	201,–
Polyethyleen-zakken, 50 stuks op rol - 0,16 mm	C	246,–	68,–	314,–
SAP 800, vuurverzinkt	C	953,–	op aanvraag	op aanvraag
Polyethyleen-zakken, 50 stuks op rol - 0,085 mm	C	139,–	62,–	201,–
Polyethyleen-zakken, 50 stuks op rol - 0,16 mm	C	246,–	68,–	314,–

Speciaal-afvalcontainer Type SAP-1	Categorie	Prijs	Vrachtkosten	Prijs inclusief vrachtkosten
SAP 450-1, vuurverzinkt	C	891,–	op aanvraag	op aanvraag
Polyethyleen-zakken, 50 stuks op rol - 0,085 mm	C	139,–	62,–	201,–
Polyethyleen-zakken, 50 stuks op rol - 0,16 mm	C	246,–	68,–	314,–
SAP 600-1, vuurverzinkt	C	891,–	op aanvraag	op aanvraag
Polyethyleen-zakken, 50 stuks op rol - 0,085 mm	C	139,–	62,–	201,–
Polyethyleen-zakken, 50 stuks op rol - 0,16 mm	C	246,–	68,–	314,–
SAP 800-1, vuurverzinkt	C	891,–	op aanvraag	op aanvraag
Polyethyleen-zakken, 50 stuks op rol - 0,085 mm	C	139,–	62,–	201,–
Polyethyleen-zakken, 50 stuks op rol - 0,16 mm	C	246,–	68,–	314,–
SAP 800-3, vuurverzinkt	C	874,–	op aanvraag	op aanvraag
Polyethyleen-zakken, 50 stuks op rol - 0,085 mm	C	139,–	62,–	201,–
Polyethyleen-zakken, 50 stuks op rol - 0,16 mm	C	246,–	68,–	314,–

Accu-container Type SAP 600 K	Categorie	Prijs	Vrachtkosten	Prijs inclusief vrachtkosten
SAP 600 K, vuurverzinkt	C	1286,–	op aanvraag	op aanvraag

Accu-container Type SAP 601 K	Categorie	Prijs	Vrachtkosten	Prijs inclusief vrachtkosten
SAP 601 K, vuurverzinkt	C	1141,–	op aanvraag	op aanvraag

Speciaal-afvalcontainer Type SAS	Categorie	Prijs	Vrachtkosten	Prijs inclusief vrachtkosten
SAS 800, vuurverzinkt	C	963,–	op aanvraag	op aanvraag

Schadelijke stoffen container Type SF	Categorie	Prijs	Vrachtkosten	Prijs inclusief vrachtkosten
SF 240, vuurverzinkt	C	op aanvraag	op aanvraag	op aanvraag

TL-buizen-box Type SL	Categorie	Prijs	Vrachtkosten	Prijs inclusief vrachtkosten
SL 150, gelakt	C	688,–	109,–	797,–
SL 150, vuurverzinkt	C	822,–	109,–	931,–
SL 200, gelakt	C	766,–	109,–	875,–
SL 200, vuurverzinkt	C	902,–	150,–	1052,–

TL-buizen-box Type SL-D	Categorie	Prijs	Vrachtkosten	Prijs inclusief vrachtkosten
SL-D 150, gelakt	C	757,–	109,–	866,–
Inhangbaar inzetstuk, verzinkt	C	87,–	10,–	97,–
SL-D 150, vuurverzinkt	C	880,–	109,–	989,–
Inhangbaar inzetstuk, verzinkt	C	87,–	10,–	97,–
SL-D 200, gelakt	C	837,–	109,–	946,–
Inhangbaar inzetstuk, verzinkt	C	87,–	10,–	97,–

Prijzen in EURO
Levering af fabriek DE-46354 Südlohn / DE-38820 Halberstadt, onverpakt
Transportkosten voor leveringen binnen Nederland (CPT), excl. Waddeneilanden

BAUER GmbH
Eichendorffstr. 62
46354 Südlohn, Germany

Tel. +49 2862 70 90
info@bauer-suedlohn.com
www.bauer-suedlohn.com

Geschäftsführer
Patrick Bauer, Pascal Bauer
Amtsgericht Coesfeld HRB 5259

TÜVNORD
TÜV NORD CERT GmbH
DIN EN ISO 9001
tuev-nord.de

Prijslijst 0726 nl-NL
Containers voor gevaarlijke stoffen

TL-buizen-box Type SL-D	Categorie	Prijs	Vrachtkosten	Prijs inclusief vrachtkosten
SL-D 200, vuurverzinkt	C	973,–	109,–	1082,–
Inhangbaar inzetstuk, verzinkt	C	87,–	10,–	97,–

TL-buizen-box Type SL-N	Categorie	Prijs	Vrachtkosten	Prijs inclusief vrachtkosten
SL-N 220, gelakt	C	861,–	109,–	970,–
SL-N 220, vuurverzinkt	C	1003,–	109,–	1112,–

Speciaal-afvalcontainer Type SP	Categorie	Prijs	Vrachtkosten	Prijs inclusief vrachtkosten
SP 100, vuurverzinkt	C	op aanvraag	op aanvraag	op aanvraag
SP 240, vuurverzinkt	C	op aanvraag	op aanvraag	op aanvraag

Spuitbussen-transportbox Type STB	Categorie	Prijs	Vrachtkosten	Prijs inclusief vrachtkosten
STB 1000, vuurverzinkt	C	1158,–	op aanvraag	op aanvraag
Polyethyleen-zakken, 50 stuks op rol	C	192,–	62,–	254,–
Absorbtiedoek, 100 stuks	C	366,–	28,–	394,–

Prijzen in EURO
Levering af fabriek DE-46354 Südlohn / DE-38820 Halberstadt, onverpakt
Transportkosten voor leveringen binnen Nederland (CPT), excl. Waddeneilanden

BAUER GmbH
Eichendorffstr. 62
46354 Südlohn, Germany

Tel. +49 2862 70 90
info@bauer-suedlohn.com
www.bauer-suedlohn.com

Geschäftsführer
Patrick Bauer, Pascal Bauer
Amtsgericht Coesfeld HRB 5259

TÜVNORD
TÜV NORD CERT GmbH
DIN EN ISO 9001
tuev-nord.de